PCT ORGANISATION MONDIALE DE LA PROPRIETE INTELLECTUELLE
Bureau international

DEMANDE INTERNATIONALE PUBLIEE EN VERTU DU TRAITE DE COOPERATION EN MATIERE DE BREVETS (PCT)

(51) Classification internationale des brevets 5 :		(11) Numéro de publication internationale: WO 92/20528
B42D 15/04, G09F 1/02	A1	(43) Date de publication internationale: 26 novembre 1992 (26.11.92)

(21) Numéro de la demande internationale: PCT/FR92/00435

(22) Date de dépôt international: 15 mai 1992 (15.05.92)

(30) Données relatives à la priorité:
91/05930 16 mai 1991 (16.05.91) FR

(71) Déposant *(pour tous les Etats désignés sauf US):* FIGURA S.A. [FR/FR]; 128, boulevard Auguste-Blanqui, F-75013 Paris (FR).

(72) Inventeur; et
(75) Inventeur/Déposant *(US seulement) :* BILLAUDOT, Hugues [FR/FR]; 56, rue des Tilleuls, F-92100 Boulogne-Billancourt (FR).

(81) Etats désignés: AT (brevet européen), AU, BE (brevet européen), BF (brevet OAPI), BG, BJ (brevet OAPI), BR, CA, CF (brevet OAPI), CG (brevet OAPI), CH, CH (brevet européen), CI (brevet OAPI), CM (brevet OAPI), CS, DE (brevet européen), DK (brevet européen), ES (brevet européen), FI, FR (brevet européen), GA (brevet OAPI), GB (brevet européen), GN (brevet OAPI), GR (brevet européen), HU, IT (brevet européen), JP, KP, KR, LK, LU (brevet européen), MC (brevet européen), MG, ML (brevet OAPI), MN, MR (brevet OAPI), MW, NL (brevet européen), NO, PL, RO, RU, SD, SE (brevet européen), SN (brevet OAPI), TD (brevet OAPI), TG (brevet OAPI), US.

Publiée
Avec rapport de recherche internationale.
Avant l'expiration du délai prévu pour la modification des revendications, sera republiée si de telles modifications sont reçues.

(54) Title: SUPPORT FOR INSERTED DOCUMENT, PARTICULARLY FORMING A PERSONALIZED POSTCARD

(54) Titre: SUPPORT DE DOCUMENT RAPPORTE, NOTAMMENT CONSTITUANT UNE CARTE POSTALE PERSONNALISEE

(57) Abstract

The invention relates to a support for a document such as a photography. The support is comprised of a cardboard back (1) covered by a transparent sheet (2) and which are fixed to each other by means of an adhesive along their edges (A, B and C). A peelable film (4) is interleaved between the back and the transparent sheet along the edge (D) so as to form an open holder wherein the document may be inserted. The peeling of the film allows to close completely the support. Said document support may be used to make a personalized postcard (self-postcard).

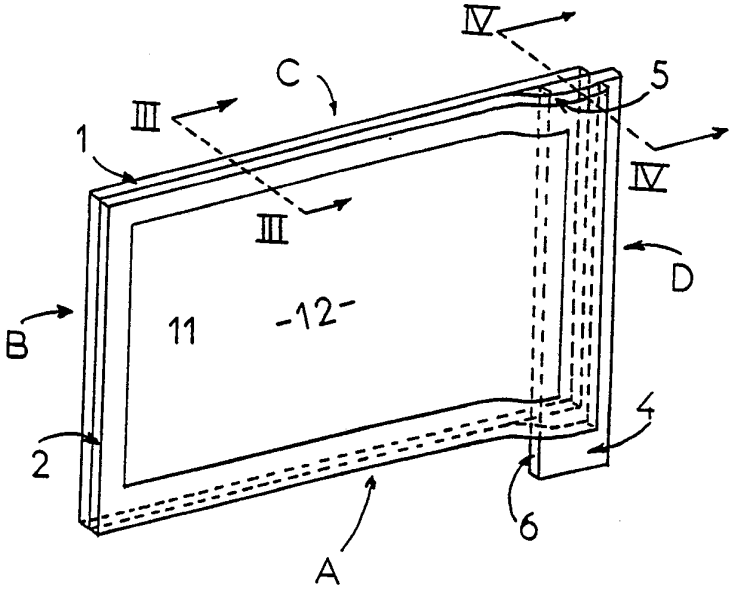

(57) Abrégé

L'invention concerne un support de document telle qu'une photographie. Il est constitué d'un dos (1) en carton recouvert d'une feuille transparente (2) qui sont fixés l'un à l'autre par un adhésif le long de leurs bords (A, B et C). Une pellicule pelable (4) est interposée entre le dos et la feuille transparente le long du bord (D) de façon à constituer un étui ouvert dans lequel peut être introduit le document. L'arrachage de la pellicule pelable permet ensuite de fermer totalement le support. Ce support de document peut être utilisé pour constituer une carte postale personnalisée (auto-carte postale).

UNIQUEMENT A TITRE D'INFORMATION

Codes utilisés pour identifier les Etats parties au PCT, sur les pages de couverture des brochures publiant des demandes internationales en vertu du PCT.

AT	Autriche	FI	Finlande	ML	Mali
AU	Australie	FR	France	MN	Mongolie
BB	Barbade	GA	Gabon	MR	Mauritanie
BE	Belgique	GB	Royaume-Uni	MW	Malawi
BF	Burkina Faso	GN	Guinée	NL	Pays-Bas
BG	Bulgarie	GR	Grèce	NO	Norvège
BJ	Bénin	HU	Hongrie	PL	Pologne
BR	Brésil	IE	Irlande	RO	Roumanie
CA	Canada	IT	Italie	RU	Fédération de Russie
CF	République Centrafricaine	JP	Japon	SD	Soudan
CG	Congo	KP	République populaire démocratique de Corée	SE	Suède
CH	Suisse			SN	Sénégal
CI	Côte d'Ivoire	KR	République de Corée	SU	Union soviétique
CM	Cameroun	LI	Liechtenstein	TD	Tchad
CS	Tchécoslovaquie	LK	Sri Lanka	TG	Togo
DE	Allemagne	LU	Luxembourg	US	Etats-Unis d'Amérique
DK	Danemark	MC	Monaco		
ES	Espagne	MG	Madagascar		

Titre : Support de document rapporté, notamment constituant une carte postale personnalisée

La présente invention concerne un support de document permettant de recevoir un document de nature quelconque assurant une personnalisation de l'ensemble support-document.

On connait déjà des supports de documents, notamment destinés à constituer des cartes postales, dans lesquels le document est inséré entre un fond en matière semi-rigide tel que du carton et une feuille transparente de protection. Les supports de ce type sont cependant d'une utilisation difficile et exigent des manipulations délicates de montage de la part de l'usager.

Le support, selon la présente invention propose une solution simple et peut trouver des utilisations multiples, soit comme carte postale, soit comme un élément d'identification de pièces ou de procédures accompagnant la fabrication de pièces dans les processus industriels, soit encore comme structure d'encadrement de photographies, dessins, etc...

Selon l'invention, le support de document se carectérise en ce qu'il comporte un élément opaque semi-rigide destiné à constituer le dos du support, une feuille transparente recouvrant le dos et destinée à former la face avant, un moyen de liaison entre la feuille transparente assurant leur liaison à demeure sur au moins la moitié de leur périphérie, les zones restantes de la périphérie du dos et de la feuille étant isolée l'une de l'autre par une pellicule pelable recouvrant une zone auto-collante, ladite pellicule pelable assurant par sa présence l'obtention d'un étui ouvert partiellement permettant l'introduction, entre le dos et la feuille transparente dudit document, tandis que par le retrait de la pellicule pelable, on peut assurer la fermeture de l'étui par adhérence du dos et de la feuille transparente sur la totalité de leur périphérie.

Selon une forme préférée de réalisation, l'élément opaque est enduit d'adhésif sur toute sa périphérie en vis à vis de la feuille transparente et la pellicule pelable est appliquée sur une petite zone de ladite périphérie enduite d'adhésif. Avantageusement, et pour faciliter son retrait, la pellicule pelable pourra déborder à l'extérieur du support.

Bien que la forme générale du support puisse être quelconque on utilisera de préférence une forme de parallèlipipède et dans ce cas, la pellicule pelable sera prévue sur un des côtés du support en débordant légérement sur les deux côtés adjacents de façon à ménager une ouverture d'étui suffisamment grande pour faciliter l'introduction du document.

Dans le cas de l'utilisation du support sous forme de carte postale, on prévoira à la périphérie de la feuille transparente un liseré de couleur ou blanc ayant au moins la largeur de la zone adhésive. Ce liseré pouvant d'ailleurs être figuratif d'éléments propre à donner l'aspect de cadre au support.

Le recto de l'élément opaque sera destiné à supporter partiellement l'impression d'un mode d'emploi ainsi que, pour l'espace restant l'impression d'un message publicitaire sous forme de slogan et image. Ces impressions seront recouvertes par le document lors de son insertion entre l'élément opaque et la feuille transparente.

Le verso de l'élément opaque sera conçu pour recevoir un message ou une impression destinée à donner à l'étui sa vocation ou son type d'utilisation. La feuille transparente pourra être imprimée de même.

Par ailleurs, en cas d'utilisation sous forme de carte postale, le document inséré dans le support peut être une photographie personnalisée, un dessin tracé sur une feuille, une coupure de presse ou tout autre élément ajouté personnellement par l'expéditeur.

On décrira à présent, à titre d'exemple non limitatif, un exemple de réalisation de l'invention en référence aux dessins annexés, dans lesquels :

La figure 1 est vue en perspective d'un support de document selon l'intervention;

la figure 2 est vue du verso du support regardé selon la flèche III de la figure 1;

les figures 3 et 4 sont des coupes partielles à plus grande échelle selon les flèches III - III et IV - IV de la figure 1; et

les figures 5, 6 et 7 montrent de quelle manière on utilise le support de document.

Le support de document représenté à la figure 1 est sous la forme d'une carte postale telle qu'on pourra le trouver dans le commerce. Il comporte un élément semi-rigide et opaque 1, par exemple en carton, constituant le dos du support et une feuille transparente de couverture 2, par exemple de matière plastique. La périphérie de l'élément 1 reçoit, du côté faisant face à la feuille transparente, une couche d'adhésif 3 qui assure la fixation à demeure de l'élément 1 et de la feuille 2 sur les trois côtés A, B et C du support. En revanche, le long du côté D, une pellicule pelable 4 est interposée entre l'adhésif 3 et la feuille 2 (voir figure 4), laissant ainsi le bord correspondant 5 de la feuille 2 libre en ménageant une ouverture P dans le support qui présente ainsi la forme d'un étui.

De préférence, la pellicule pelable est d'une largeur légérement supérieure à la largeur de l'adhésif 3 sur le bord D afin de déborder légérement sur les lignes d'adhésifs des bords A et C, ce qui assure une ouverture plus large de l'étui.

Par ailleurs, bien que ce ne soit pas obligatoire, on pourra prévoir que la pellicule pelable déborde légerement en 6 sur au moins un des côtés du support afin de faciliter son arrachage.

Comme on le voit à la figure 2, dans le cas où on utilise le support comme carte postale, le verso de l'élément 1 pourra comporter l'emplacement d'un timbre 7 et celui d'un message tel que l'adresse d'un destinataire.

De plus, si l'on souhaite utiliser le support comme cadre, on pourra prévoir des découpes telles qu'une patte dépliable 9 ou d'un oeillet 10 permettant respectivement la pose sur un plan ou la suspension du support à un crochet.

Par ailleurs, comme on le voit à la figure 1, on pourra imprimer sur la feuille transparente 2 un liseré 11 périphérique ayant au moins la largeur de l'adhésif 3 et formant encadrement (indépendemment d'impressions décoratives pouvant possiblement couvrir le reste intérieur au liseré de la feuille, lui laissant toutefois une partie de sa transparence au moins partiellement), la zone centrale 12 restant, dans l'exemple, transparente.

L'utilisation du support de l'invention est très simple. Comme on le voit à la figure 5, il suffit d'introduire par le côté ouvert de l'étui une photographie 12 (ou tout autre document désiré) en la faisant glisser dans le sens de la flèche 13, le bord libre 5 de la feuille transparente se relevant pour faciliter l'introduction. Une fois le document 13 en place, il suffit d'arracher la pellicule pelable 4 en la tirant dans le sens de la flèche (figure 6). On dégage ainsi la zone adhésive 3a et il suffit d'appliquer une pression selon les flèches 14 (figure 7) tout le long du bord du support pour emprisonner le document. On réalise ainsi un ensemble unique pouvant éventuellement être envoyé par la poste.

REVENDICATIONS

1. Support de document caractérisé en ce qu'il comporte un élément opaque semi-rigide (1) destiné à constituer le dos du support, une feuille transparente (2) recouvrant le dos et destinée à former la face avant du support, un moyen de liaison (3) entre le dos et la feuille transparente assurant leur liaison à demeure sur au moins la moitié de leur périphérie, les zones restantes de la périphérie du dos et de la feuille étant isolées l'une de l'autre par une pellicule pelable (4) recouvrant une zone autocollante (3a), ladite pellicule pelable assurant par sa présence l'obtention d'un étui ouvert partiellement permettant de glisser entre le dos et la feuille transparente ledit document (13), tandis que par le retrait de la pellicule pelable (4) on peut assurer l'adhésion du dos et de la feuille transparente sur la totalité de leur périphérie.

2. Support de document selon la revendication 1, caractérisé en ce que l'élément opaque (1) est enduit d'adhésif (3) sur toute sa périphérie en vis à vis de la feuille transparente, la pellicule pelable (4) étant appliquée sur une zone (D) de ladite périphérie enduite d'adhésif.

3. Support de document selon l'une quelconque des revendications 1 ou 2 caractérisé en ce que la pellicule pelable (4) déborde à l'extérieur du support pour faciliter sa préhension.

4. Support de document selon l'une quelconque des revendications 1 à 3 présentant une forme générale parallélépipèdique caractérisé en ce que la pellicule pelable (4) est située sur un des côtés (D) du support et déborde légèrement sur les deux côtés adjacents(A,C)

5. Support de document selon l'une quelcomque des revendications précédentes caractérisé en ce que la feuille transparente (2) présente un liseré périphérique (11) ayant au moins la largeur de la zone adhésive, et qu'indépendemment de ce liseré cette feuille soit destinée à recevoir une impression décorative transparente sur tout ou partie de sa surface.

6. Support de document selon l'une quelconque des revencations précédentes caractérisé en ce que le recto de l'élément opaque est destiné à recevoir pour partie un mode d'emploi, pour partie restante un message publicitaire.

7. Support de document selon l'une quelconque des revendications précédentes caractérisé en ce que le verso de l'élément opaque est destiné à recevoir un message de l'utilisateur.

8. Support de document selon l'une quelconque des revendications précédentes, caractérisé en ce qu'il constitue une carte postale, tandis que le document qu'il contient est constitué par une photographie ou tout autre élément ajouté par l'expéditeur de la carte.

1.3

FIG. 1

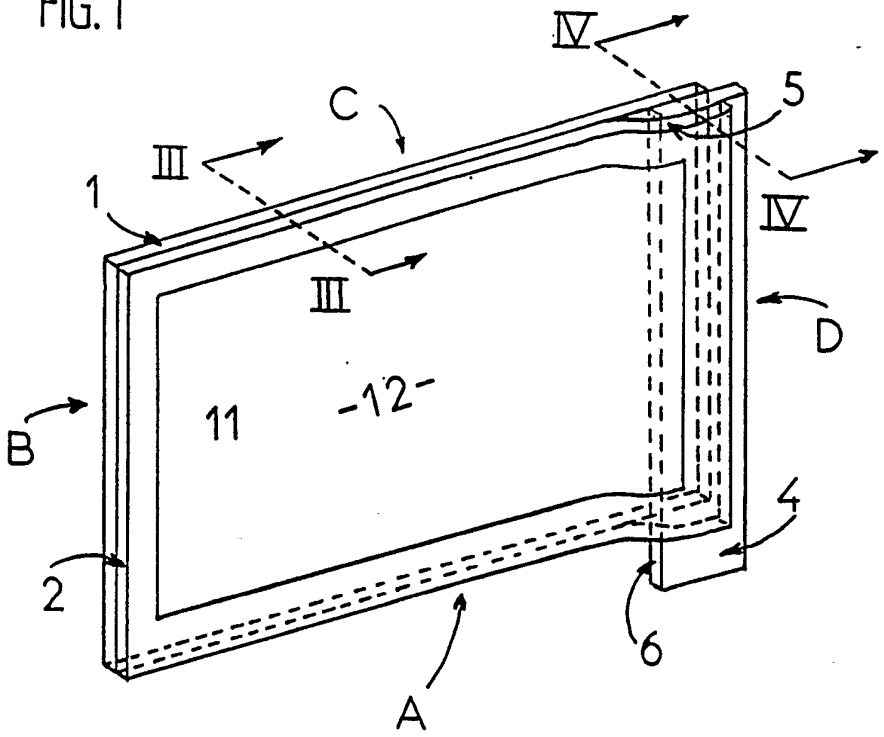

2.3

FIG. 2

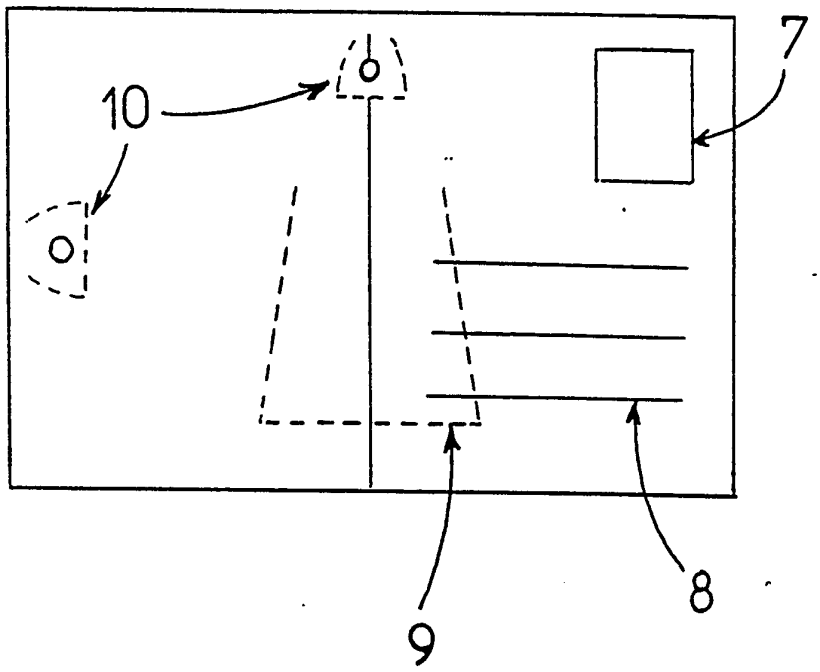

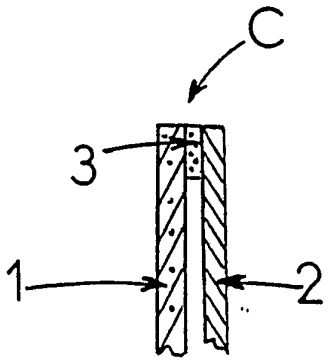

FIG. 3

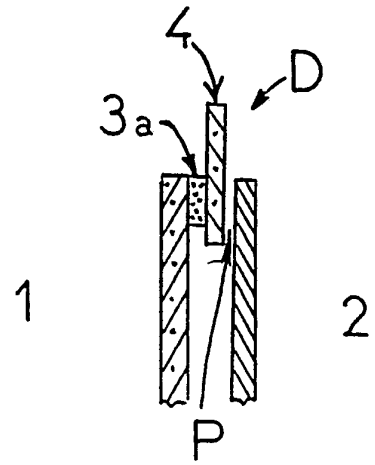

FIG. 4

FIG. 5

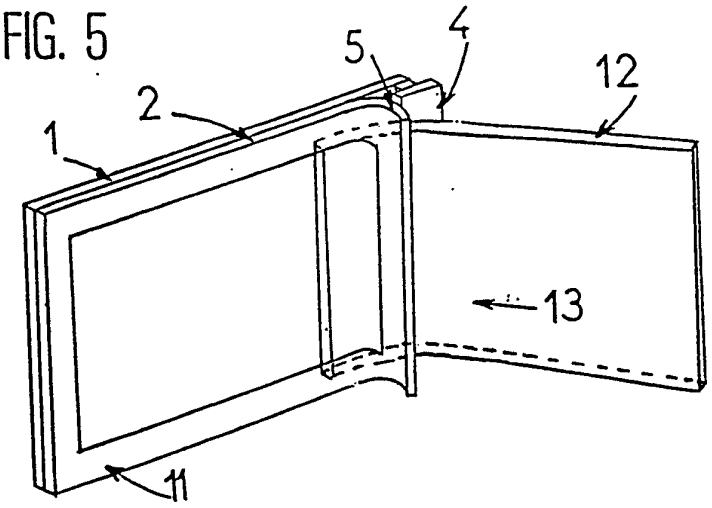

FIG.6

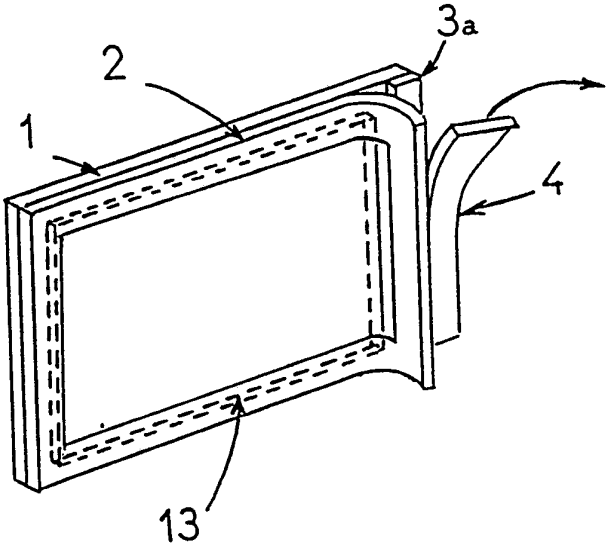

FIG. 7

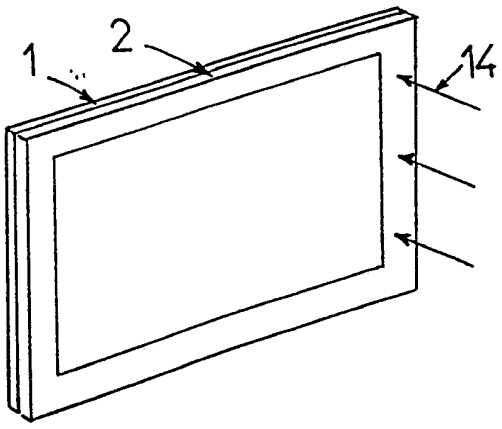

INTERNATIONAL SEARCH REPORT

International application No.
PCT/FR 92/00435

A. CLASSIFICATION OF SUBJECT MATTER

Int.Cl.[5] B 42 D 15/04; G 09 F 1/02

According to International Patent Classification (IPC) or to both national classification and IPC

B. FIELDS SEARCHED

Minimum documentation searched (classification system followed by classification symbols)

Int. Cl.[5] G 09 F; B 42 D

Documentation searched other than minimum documentation to the extent that such documents are included in the fields searched

Electronic data base consulted during the international search (name of data base and, where practicable, search terms used)

C. DOCUMENTS CONSIDERED TO BE RELEVANT

Category*	Citation of document, with indication, where appropriate, of the relevant passages	Relevant to claim No.
A	DE, U, 7 513 629 (DOEHLER) 11 September 1975 see the whole document	1,2,8
A	US, A, 4 079 881 (SABB) 21 March 1978 see column 2, line 54 - column 3, line 24 see column 3, line 33 -line 68; figures 1-5	1,2,7,8
A	DE, A, 3 141 793 (KRUSEN) 5 May 1983 see claim 4; figure 4	1,6,8

☐ Further documents are listed in the continuation of Box C. ☐ See patent family annex.

* Special categories of cited documents:

"A" document defining the general state of the art which is not considered to be of particular relevance

"E" earlier document but published on or after the international filing date

"L" document which may throw doubts on priority claim(s) or which is cited to establish the publication date of another citation or other special reason (as specified)

"O" document referring to an oral disclosure, use, exhibition or other means

"P" document published prior to the international filing date but later than the priority date claimed

"T" later document published after the international filing date or priority date and not in conflict with the application but cited to understand the principle or theory underlying the invention

"X" document of particular relevance; the claimed invention cannot be considered novel or cannot be considered to involve an inventive step when the document is taken alone

"Y" document of particular relevance; the claimed invention cannot be considered to involve an inventive step when the document is combined with one or more other such documents, such combination being obvious to a person skilled in the art

"&" document member of the same patent family

Date of the actual completion of the international search	Date of mailing of the international search report
28 August 1992 (28.08.92)	18 September 1992 (18.09.92)
Name and mailing address of the ISA/ European Patent Office Facsimile No.	Authorized officer Telephone No.

Form PCT/ISA/210 (second sheet) (July 1992)

ANNEX TO THE INTERNATIONAL SEARCH REPORT ON INTERNATIONAL PATENT APPLICATION NO. FR 9200435 SA 60087

This annex lists the patent family members relating to the patent documents cited in the above-mentioned international search report. The members are as contained in the European Patent Office EDP file on 28/08/92
The European Patent Office is in no way liable for these particulars which are merely given for the purpose of information.

Patent document cited in search report	Publication date	Patent family member(s)	Publication date
DE-U-7513629		None	
US-A-4079881	21-03-78	None	
DE-A-3141793	05-05-83	None	

RAPPORT DE RECHERCHE INTERNATIONALE

Demande Internationale No PCT/FR 92/00435

I. CLASSEMENT DE L'INVENTION (si plusieurs symboles de classification sont applicables, les indiquer tous) [7]

Selon la classification internationale des brevets (CIB) ou à la fois selon la classification nationale et la CIB

CIB 5 B42D15/04; G09F1/02

II. DOMAINES SUR LESQUELS LA RECHERCHE A PORTE

Documentation minimale consultée[8]

Système de classification	Symboles de classification
CIB 5	G09F ; B42D

Documentation consultée autre que la documentation minimale dans la mesure où de tels documents font partie des domaines sur lesquels la recherche a porté[9]

III. DOCUMENTS CONSIDERES COMME PERTINENTS[10]

Catégorie °	Identification des documents cités, avec indication, si nécessaire,[12] des passages pertinents [13]	No. des revendications visées [14]
A	DE,U,7 513 629 (DOEHLER) 11 Septembre 1975 voir le document en entier	1,2,8
A	US,A,4 079 881 (SABB) 21 Mars 1978 voir colonne 2, ligne 54 - colonne 3, ligne 24 voir colonne 3, ligne 33 - ligne 68; figures 1-5	1,2,7,8
A	DE,A,3 141 793 (KRUSEN) 5 Mai 1983 voir revendication 4; figure 4	1,6,8

° Catégories spéciales de documents cités:[11]

"A" document définissant l'état général de la technique, non considéré comme particulièrement pertinent

"E" document antérieur, mais publié à la date de dépôt international ou après cette date

"L" document pouvant jeter un doute sur une revendication de priorité ou cité pour déterminer la date de publication d'une autre citation ou pour une raison spéciale (telle qu'indiquée)

"O" document se référant à une divulgation orale, à un usage, à une exposition ou tous autres moyens

"P" document publié avant la date de dépôt international, mais postérieurement à la date de priorité revendiquée

"T" document ultérieur publié postérieurement à la date de dépôt international ou à la date de priorité et n'appartenant pas à l'état de la technique pertinent, mais cité pour comprendre le principe ou la théorie constituant la base de l'invention

"X" document particulièrement pertinent; l'invention revendiquée ne peut être considérée comme nouvelle ou comme impliquant une activité inventive

"Y" document particulièrement pertinent; l'invention revendiquée ne peut être considérée comme impliquant une activité inventive lorsque le document est associé à un ou plusieurs autres documents de même nature, cette combinaison étant évidente pour une personne du métier.

"&" document qui fait partie de la même famille de brevets

IV. CERTIFICATION

Date à laquelle la recherche internationale a été effectivement achevée	Date d'expédition du présent rapport de recherche internationale
28 AOUT 1992	18. 09. 92
Administration chargée de la recherche internationale	**Signature du fonctionnaire autorisé**
OFFICE EUROPEEN DES BREVETS	POTTIEZ M.G.

1

ANNEXE AU RAPPORT DE RECHERCHE INTERNATIONALE RELATIF A LA DEMANDE INTERNATIONALE NO.

FR 9200435
SA 60087

La présente annexe indique les membres de la famille de brevets relatifs aux documents brevets cités dans le rapport de recherche internationale visé ci-dessus.
Lesdits membres sont contenus au fichier informatique de l'Office européen des brevets à la date du 28/08/92
Les renseignements fournis sont donnés à titre indicatif et n'engagent pas la responsabilité de l'Office européen des brevets.

Document brevet cité au rapport de recherche	Date de publication	Membre(s) de la famille de brevet(s)	Date de publication
DE-U-7513629		Aucun	
US-A-4079881	21-03-78	Aucun	
DE-A-3141793	05-05-83	Aucun	

EPO FORM P0472