(19)中华人民共和国国家知识产权局

(12)发明专利申请

(10)申请公布号 CN 102190127 A
(43)申请公布日 2011.09.21

(21)申请号 201110072565.7

(22)申请日 2011.02.01

(30)优先权数据
10-2010-0011089 2010.02.05 KR

(71)申请人 郑海龙
地址 韩国仁川市

(72)发明人 郑海龙

(74)专利代理机构 北京三友知识产权代理有限公司 11127
代理人 党晓林 王小东

(51)Int.Cl.
B65D 83/00(2006.01)
B65D 25/38(2006.01)

权利要求书 1 页 说明书 4 页 附图 4 页

(54)发明名称

分配器

(57)摘要

本发明涉及分配器，其包括：外容器(300)，用于存储内容物并被插入外容器(300)的内部的内容器(200)，以及结合在内容器(200)的上部并用于排出内容器(200)的内容物的抽吸部件(100)；内容器由能够收缩和膨胀的材料制成；通过注射吹塑方式形成多个褶皱(210)；在内容器的上部分别形成用于接合抽吸部件(100)的连杆(220)、在内容器(200)的外周上形成的弹性钢带(420)、以及通过切割钢带(420)的一部分以站立而形成的多个弹性钢片(421)；随着内容器(200)的内容物被逐渐地排出，弹性钢片(421)逐渐地升起，同时保持末端部分与外容器的内表面相互抵接的状态；通过在外容器(300)和内容器(200)之间填充的压缩空气(301)来排出(或排放)内容物。

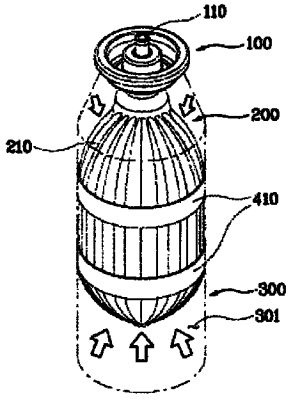

CN 102190127 A

1. 一种分配器，该分配器包括：外容器 (300)，用于存储内容物并被插入所述外容器 (300) 内部的内容器 (200)，以及结合在所述内容器 (200) 的上部并用于排出所述内容器 (200) 中的所述内容物的抽吸部件 (100)；所述内容器由能够收缩和膨胀的材料制成；通过注射吹塑方式形成多个褶皱 (210)；并且在所述内容器的上部分别形成用于接合所述抽吸部件 (100) 的连杆 (220)、在所述内容器 (200) 的外周形成的弹性钢带 (420)、以及通过切割所述钢带 (420) 的一部分以站立而形成的多个弹性钢片 (421)；

随着所述内容器 (200) 的所述内容物被逐渐地排出，所述弹性钢片 (421) 逐渐地升起，同时保持末端部分与所述外容器 (300) 的内表面相互抵接的状态；

通过在所述外容器 (300) 和内容器 (200) 之间填充的压缩空气 (301) 来排出或排放所述内容物。

2. 根据权利要求 1 所述的分配器，所述分配器还包括：在所述内容器 (200) 的外周的压缩橡胶带 (410)。

分配器

技术领域

[0001] 本发明涉及一种分配器，更具体地涉及一种能够在内容器中再装填内容物并最大程度地释放所述内容器内部的内容物到分配器。

[0002] 具体地，本发明涉及一种分配器，该分配器使用环境友好的对人体无害的空气，而不使用氟利昂气，以通过在内容器和外容器之间填充的压缩空气提高内容物的排出力（排除力）。

背景技术

[0003] 液体或粘液状的化妆品被存储在分配器中，以便容易地释放预定的量。

[0004] 分配器包括在供存储内容物的容器的上端装配的抽吸装置。

[0005] 如对于分配器的详细描述，分配器包括按钮和在一侧形成的喷嘴，该按钮用于使得当按下按钮并且抽吸分配器时，允许内容物通过喷嘴流出，从而排出内容物。

[0006] 传统的分配器被用于诸如发用摩丝或剃须泡沫等的液体与空气混合的产品，并且使用类似氟利昂气的压缩气体。

[0007] 因此，传统的分配器仍然具有爆炸或着火的危险以及对于人体的损害，引起诸如臭氧层损坏等的环境污染，并不允许再装填内容物。

发明内容

[0008] 要解决的问题

[0009] 因而，考虑到上述问题而构思了本发明，并且本发明的目的在于提供一种分配器，该分配器能再装填内容物而不用注入会引起爆炸或着火的气体。

[0010] 另外，本发明将提供一种能够最大程度地释放内容器中的内容物的分配器。

[0011] 具体的，本发明将提供一种分配器，该分配器使用环境友好的对人体无害的空气，而不像传统方式那样使用氟利昂气，从而通过在内容器和外容器之间填充的压缩空气提高内容物的排出力（排除力）。

[0012] 解决所述问题的方法

[0013] 为了达到上述的目的，提供一种分配器，该分配器包括：外容器 300，用于存储内容物并被插入所述外容器 300 内部的内容器 200，以及结合在所述内容器 200 的上部并用于排出所述内容器 200 中的内容物的抽吸部件 100；

[0014] 所述内容器由能够收缩和膨胀的材料制成；通过注射吹塑方式形成多个褶皱 210；并且在所述内容器的上部分别形成用于接合所述抽吸部件 100 的连杆 220、在所述内容器 200 的外周上形成的弹性钢带 420、以及通过切割所述钢带 420 的一部分以站立而形成的多个弹性钢片 421；

[0015] 随着所述内容器 200 的内容物被逐渐地排出，所述弹性钢片 421 逐渐地升起，同时保持末端部分与所述外容器 300 的内表面相互抵接的状态；

[0016] 通过在所述外容器 300 和内容器 200 之间填充的压缩空气 301 来排出或排放所述

内容物。

[0017] 所述分配器还包括在所述内容器 200 的外周的压缩橡胶带 410。

[0018] 根据本发明的分配器还包括在所述内容器 200 的外周的弹性钢带 420 以及多个弹性钢片 421，在所述多个弹性钢片中所述钢带 420 的一部分被切割以站立，以使得随着内容器 200 中的内容物被逐渐地排出，所述弹性钢片 421 在保持末端部分与所述外容器 300 的内表面相互抵接的状态的同时逐渐地升起。

[0019] 发明的效果

[0020] 如上所述，本发明的分配器具有的优点在于所述内容物可以被再装填而无需注入会引起爆炸或着火的气体。

[0021] 另外，本发明的分配器具有的优点在于所述内容物可以被最大程度地从内容器中排出。

[0022] 另外，本发明可以通过在所述内容器和所述外容器之间填充的压缩空气来提高所述内容物的排出力（排除力）。

[0023] 另外，本发明可以获得一种环境友好的产品，该产品可以通过在内容器和外容器之间填充的压缩空气释放所述内容物。

[0024] 以及，本发明能够获得环境友好的产品以解决上述问题并且获得了符合政府绿色发展规划的最理想的产品，而在市场上大量出现的将液态气体与氟利昂气体混合的产品导致对人体的损害并被认为是温室气体的主要原因。

附图说明

[0025] 图 1 是根据本发明的优选实施方式的分配器的分解立体图。

[0026] 图 2 是根据本发明的优选实施方式的分配器的组合立体图。

[0027] 图 3 是根据本发明的优选实施方式的分配器的前视图。

[0028] 图 4 显示了图 2 中的分配器的内容器的鼓起状态的立体图。

[0029] 图 5 是根据本发明的另一优选实施方式的分配器的立体图。

[0030] 图 6 显示了图 5 中的分配器的内容器的鼓起状态的立体图。

[0031] 图 7 是根据本发明的另一优选实施方式的分配器的立体图。

[0032] 图 8 显示了图 7 中的分配器的内容器的鼓起状态的立体图。

具体实施方式

[0033] 下文中，将参照附图详细描述本发明的优选的示例性实施方式。

[0034] 图 1 至图 3 是根据本发明优选实施方式的分配器的分解立体图、组合立体图和前视图并且显示了内容器收缩的状态，图 4 是显示了图 2 中分配器的内容器的鼓起状态的立体图。

[0035] 参照图 1 至图 4，本发明的分配器包括多个抽吸部件 100、内容器 200 和外容器 300。

[0036] 外容器 300 具有位于上部的开口，并且用于接合抽吸部件 100 的紧固件 310 被成形到所述容器的上部。

[0037] 另外，外容器 300 由不可变形的材料形成，并且硬质塑料或金属材料为优选的实

例。

[0038] 压缩空气 301 被填充在外容器 300 内。当内容器 200 中的内容物被排出（排放）时，压缩空气 301 的力量（如箭头所示）驱动内容器 200。

[0039] 内容器 200 用来存储液体内容物或凝胶状内容物并插入所述外容器 300 中，并且用于接合抽吸部件 100 的连杆 220 成形在该容器的上部。

[0040] 另外，内容器 200 由能够收缩和膨胀的材料制成，并且通过注射吹塑方式形成多个褶皱 210。

[0041] 例如，所述内容器 200 使用坚韧和无污染的薄膜（例如 :PPT、PET 等等）。

[0042] 折皱 210 成形为沿向上和向下的方向。随着内容物被填充于内容器 200 中，所述折皱鼓起并如图 3 所示逐渐地展开。此时，可以进行所述膨胀，直到内容器 200 的外部接触到外容器 300 的内表面。

[0043] 抽吸部件 100 释放内容器 200 中的内容物，并结合紧固件 310 和连杆 220，所述紧固件 310 和连杆 220 分别装配到内容器 200 的上端和外容器 300。

[0044] 更具体地说，抽吸部件 100 包括在一侧形成的喷嘴（未示出），以及供内容物通过喷嘴流出的按钮（未示出）。也即，当按钮被压下且分配器被抽吸时，内容物被排出。相应地，当按钮被压下时，图 1 所示的推压部件 110 被压迫，则由于连接到所述推压单元 (110) 的弹簧（未示出）被压缩而产生真空压力，从而打开排出孔，以将内容物通过排出孔排出到外部。

[0045] 止回阀被安装到抽吸部件 100，以防止内容物的反向流动。

[0046] 如上所述，随着内容器 200 中的内容物逐渐地排出，内容器 200 逐渐地变皱（或收缩）。

[0047] 抽吸部件 100 用传统分配器的抽吸部分来替换。也就是在韩国实用新型专利注册号 No. 2000-14083（名称 :分配器）、韩国实用新型专利注册号 No. 2000-36103（名称 :分配容器）等文献中描述的传统抽吸部件。

[0048] 本发明在外容器 300 内填充压缩空气 301。也即，由于在外容器 300 和内容器 200 之间填充压缩空气 301，可以进一步利用该压缩空气 301 提高内容物的排出力。

[0049] 特别地，本发明的有用之处在于使用了环境友好的对人体无害的空气，并且本发明不像传统方式那样采用氟利昂气。

[0050] 图 5 是根据本发明的另一优选实施方式的分配器的立体图，图 6 是显示了图 5 的分配器的内容器的鼓起状态的立体图。

[0051] 与图 1 至图 4 所示的分配器相比，如图 5 和图 6 所示的分配器还包括在内容器 200 的外周的压缩橡胶带 410。

[0052] 所述橡胶带 410 具有弹性，从而随着内容物排出而收缩。

[0053] 如上所述，由于在内容器 200 的外周设立橡胶带 410，可以利用橡胶带 410 的拉紧力来提高内容物的排出力，内容器 200 中的内容物的排出可以最大化到最大程度。

[0054] 图 7 是根据本发明的另一个优选实施方式的分配器的立体图。

[0055] 图 8 是示出图 7 中的分配器的内容器的鼓起状态的立体图。

[0056] 与附图 1 至图 4 中的分配器相比，如图 7 和图 8 所示的所述分配器还包括位于内容器 200 的外周的弹性钢带 420。

[0057] 钢带 420 形成为条状。在钢带 420 上形成一部分被切割以立起的多个弹性钢片 421。相应地，在钢带 420 的切割部分上形成切除孔 422。

[0058] 如果内容物被最大程度地填充到内容器 200，如图 8 所示的弹性钢片 421 将抵达切除孔 422 的位置。随着内容物被逐渐地排出，如图 7 所示弹性钢片 421 越来越升起。

[0059] 此时，弹性钢片 421 的末端部分保持与外容器 300 的内表面相互接触的状态。

[0060] 相应地，当内容器 200 逐渐地收缩时，弹性钢片 421 逐渐地升起；相反地，与内容器 200 逐渐地鼓起时，所述弹性钢片 421 逐渐地落下。

[0061] 如上所述，由于在内容器 200 的外周设立弹性钢片 421，可以提高内容物的排出力并且内容器 200 中的内容物的排出可以被最大化到最大程度。

[0062] 如上所述，能够理解的是，为了多样化，参照本发明的优选实施方式，本发明的变化范围不偏离目标技术部门的领域内的普通技术人员带有修正而解释的在权利要求中的本发明的思路和范围。

[0063] 附图中主要部件的说明：

[0064] 100：抽吸部件

[0065] 110：推压部件

[0066] 200：内容器

[0067] 210：褶皱

[0068] 220：连杆

[0069] 300：外容器

[0070] 301：压缩空气

[0071] 310：紧固件

[0072] 410：压缩橡胶带

[0073] 420：弹性钢带

[0074] 421：弹性钢片

[0075] 422：切除孔

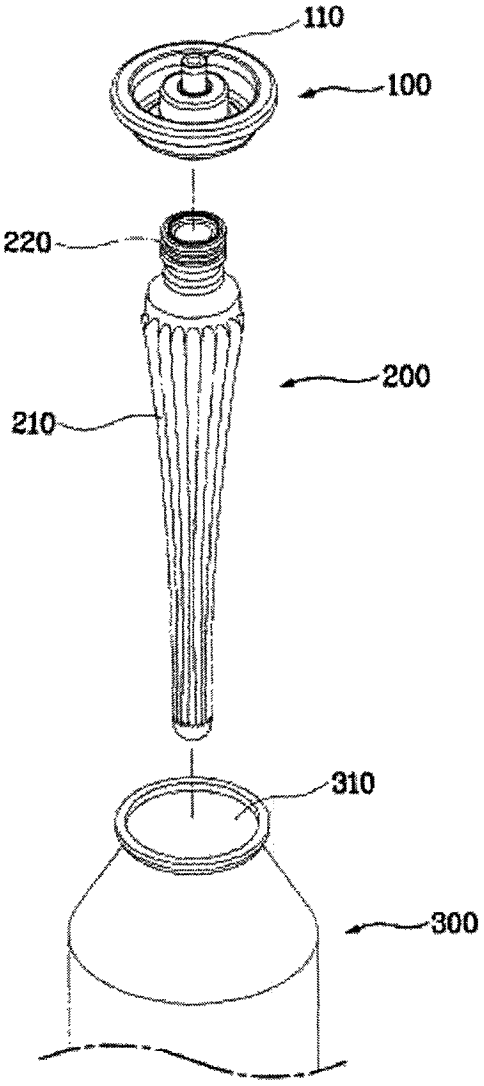

图 1

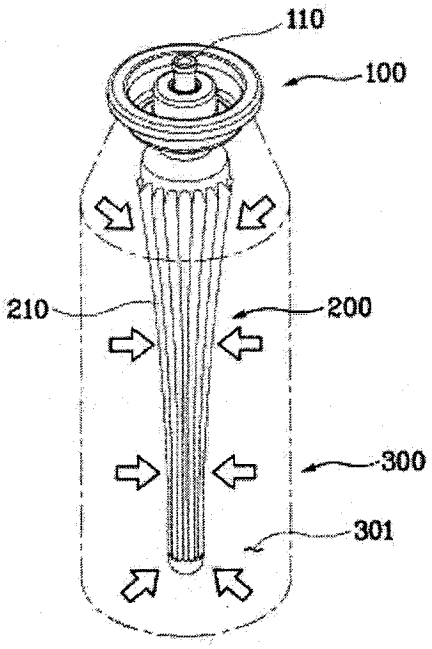

图 2

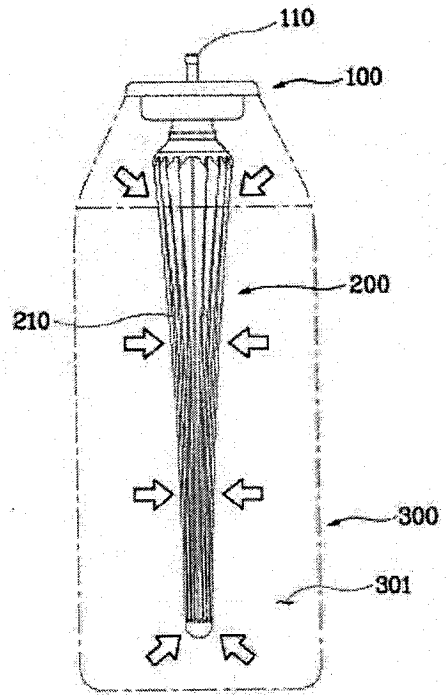
110
100
200
210
300
301

图 3

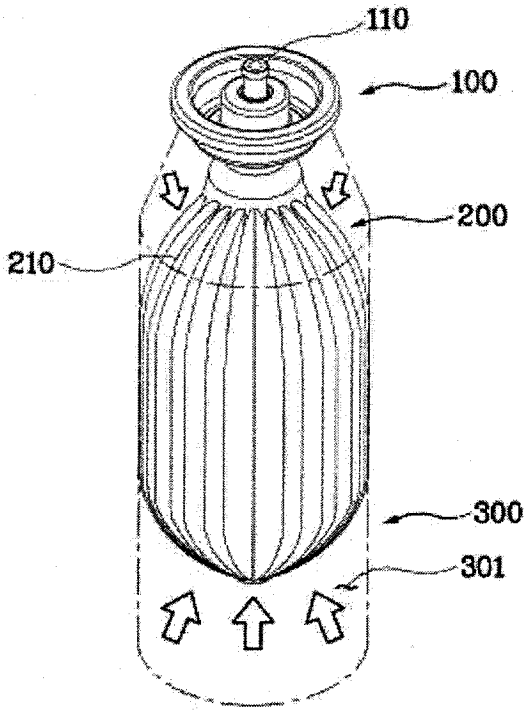
110
100
200
210
300
301

图 4

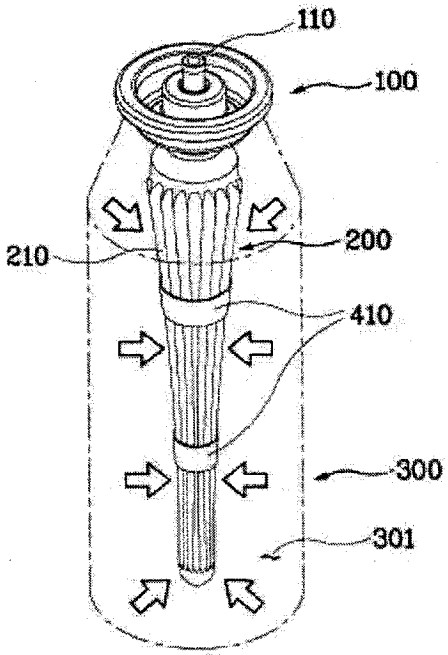
110
100
210
200
410
300
301

图 5

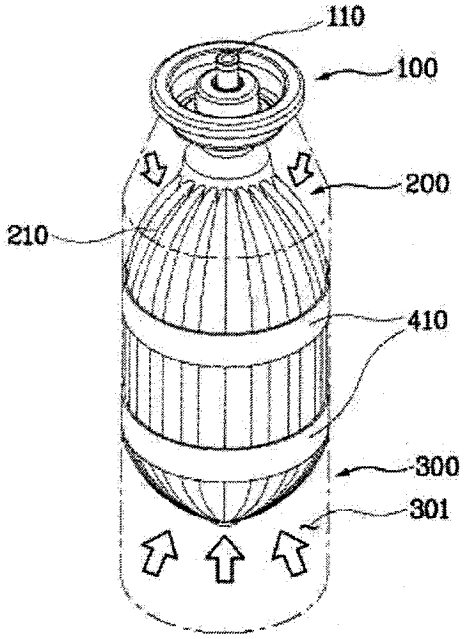

图 6

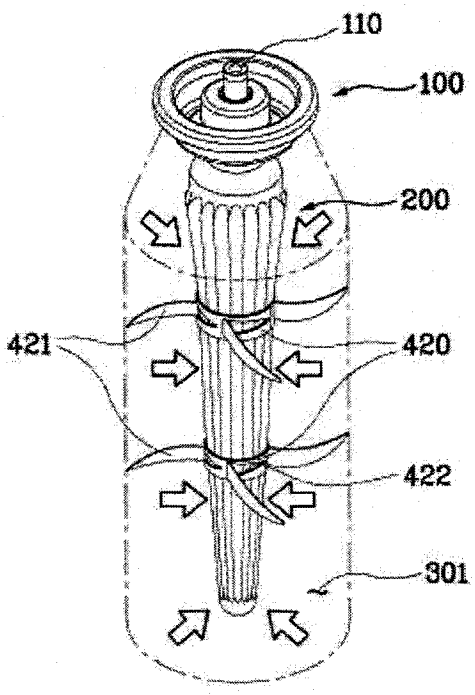

图 7

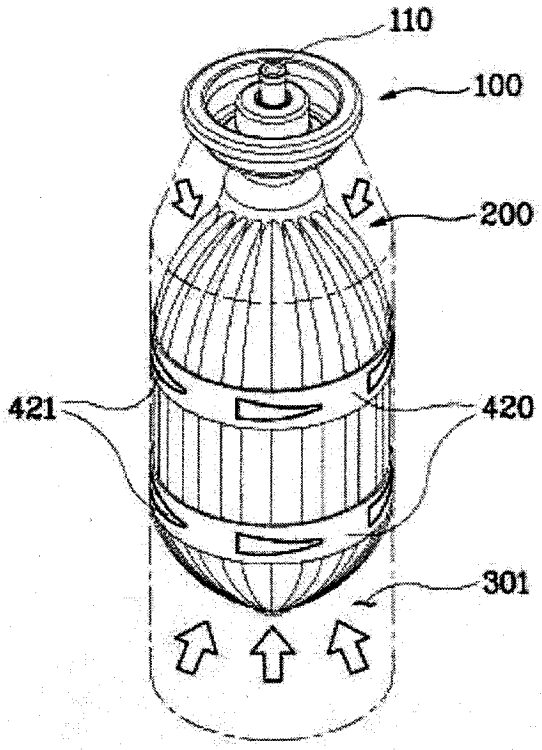

图 8