(19)中华人民共和国国家知识产权局

(12)发明专利申请

(10)申请公布号 CN 106859898 A
(43)申请公布日 2017.06.20

(21)申请号 201710129468.4

(22)申请日 2017.03.06

(71)申请人 成都飞航沛腾科技有限公司
地址 610000 四川省成都市郫县郫筒镇成灌西路73号1层

(72)发明人 李丹

(51)Int.Cl.
A61G 12/00(2006.01)
A61N 5/06(2006.01)

权利要求书1页 说明书2页 附图2页

(54)发明名称

一种具有调节装置的骨科护理支架

(57)摘要

本发明涉及医疗器械技术领域，尤其是一种具有调节装置的骨科护理支架，包括底座，所述底座上设有套筒，所述套筒内插设有套杆，所述套杆中部及顶部均安装有第一套环，位于中部的所述第一套环上安装有第一连接杆，所述第一连接杆上设有托板，位于顶部的第一套环上安装有第二连接杆，所述第二连接杆上设有紫外线灯，所述套筒中部贯穿设置有通孔，所述通孔内插设有限位环，所述限位环一侧外端设有把手，所述限位环另一侧内端设有凸起，所述套杆靠近凸起一端纵向设有多个凹槽。此发明结构简单，操作方便，提高了护理人员的工作效率。

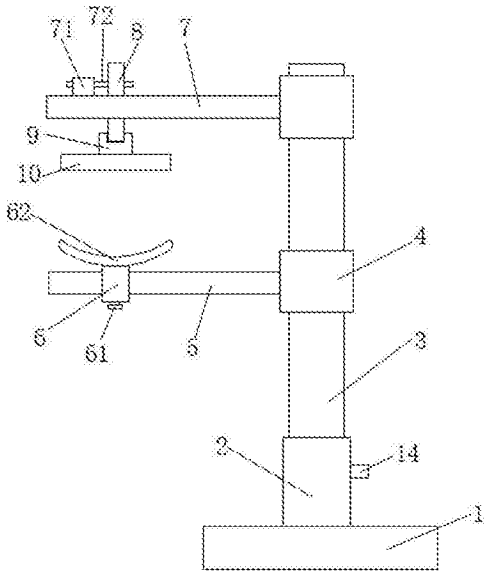

CN 106859898 A

1.一种具有调节装置的骨科护理支架，包括底座(1)，所述底座(1)上设有套筒(2)，所述套筒(2)内插设有套杆(3)，所述套杆(3)中部及顶部均安装有第一套环(4)，位于中部的所述第一套环(4)上安装有第一连接杆(5)，所述第一连接杆(5)上设有托板(62)，位于顶部的第一套环(4)上安装有第二连接杆(7)，所述第二连接杆(7)上设有紫外线灯(10)，其特征在于，所述套筒(2)中部贯穿设置有通孔(21)，所述通孔(21)内插设有限位环(12)，所述限位环(12)一侧外端设有把手(14)，所述限位环(12)另一侧内端设有凸起(13)，所述套杆(3)靠近凸起(13)一端纵向设有多个凹槽(31)。

2.根据权利要求1所述的一种具有调节装置的骨科护理支架，其特征在于，所述套筒(2)底部设有弹簧(11)，所述弹簧(11)另一端与套杆(3)底部连接。

3.根据权利要求1所述的一种具有调节装置的骨科护理支架，其特征在于，所述凹槽(31)与凸起(13)相配合，所述套筒(2)与套杆(3)间隙配合。

4.根据权利要求1所述的一种具有调节装置的骨科护理支架，其特征在于，所述第一连接杆(5)上套设有第二套环(6)，所述第二套环(6)上安装有托板(62)，所述托板(62)为弧形托板，且托板(62)表面设有多个透气孔。

5.根据权利要求1所述的一种具有调节装置的骨科护理支架，其特征在于，所述第二连接杆(7)顶部设有连接块(71)，所述连接块(71)内插设有限位杆(72)，所述第二连接杆(7)内垂直贯穿设置有第三连接杆(8)，所述第三连接杆(8)侧壁上设有多个等距纵向排列的限位孔，所述限位孔与限位杆(72)相匹配，所述第三连接杆(8)底部通过转轴连接有灯座(9)，所述灯座(9)底部安装有紫外线灯(10)。

一种具有调节装置的骨科护理支架

技术领域

[0001] 本发明涉及医疗器械技术领域，尤其涉及一种具有调节装置的骨科护理支架。

背景技术

[0002] 骨折病人，尤其是下肢骨折病人在换药时，经常需要护理人员将骨折病人的肢体抬起，或将肢体搭靠在临时的物品上，即使这样在给病人底部皮肤换药时也需要弯腰处理，这样不但护理人员工作量大，而且很容易造成换药不彻底，同时，也不能够及时的对病人创伤换药部位进行消毒，影响病人正常恢复。

发明内容

[0003] 本发明的目的是为了解决现有技术中存在护理人员工作量大，换药不彻底的缺点，而提出的一种具有调节装置的骨科护理支架。

[0004] 为了实现上述目的，本发明采用了如下技术方案：

设计一种具有调节装置的骨科护理支架，包括底座，所述底座上设有套筒，所述套筒内插设有套杆，所述套杆中部及顶部均安装有第一套环，位于中部的所述第一套环上安装有第一连接杆，所述第一连接杆上设有托板，位于顶部的第一套环上安装有第二连接杆，所述第二连接杆上设有紫外线灯，所述套筒中部贯穿设置有通孔，所述通孔内插设有限位环，所述限位环一侧外端设有把手，所述限位环另一侧内端设有凸起，所述套杆靠近凸起一端纵向设有多个凹槽。

[0005] 优选的，所述套筒底部设有弹簧，所述弹簧另一端与套杆底部连接。

[0006] 优选的，所述凹槽与凸起相配合，所述套筒与套杆间隙配合。

[0007] 优选的，所述第一连接杆上套设有第二套环，所述第二套环上安装有托板，所述托板为弧形托板，且托板表面设有多个透气孔。

[0008] 优选的，所述第二连接杆顶部设有连接块，所述连接块内插设有限位杆，所述第二连接杆内垂直贯穿设置有第三连接杆，所述第三连接杆侧壁上设有多个等距纵向排列的限位孔，所述限位孔与限位杆相匹配，所述第三连接杆底部通过转轴连接有灯座，所述灯座底部安装有紫外线灯。

[0009] 本发明提出的一种具有调节装置的骨科护理支架，有益效果在于：使用时，根据患者的下肢位置，调节套筒高度，调整紫外线灯与托板之间的间距，避免患者下肢碰到，将下肢放置于托板上，再次调节紫外线灯高度，调节光照强度，进行消毒，此发明结构简单，操作方便，提高了护理人员的工作效率。

附图说明

[0010] 图1为本发明提出的一种具有调节装置的骨科护理支架的结构示意图；

图2为本发明提出的一种具有调节装置的骨科护理支架的套筒及套杆结构示意图；

图3为本发明提出的一种具有调节装置的骨科护理支架的限位环的结构示意图。

[0011] 图中：底座1、套筒2、通孔21、套杆3、凹槽31、第一套环4、第一连接杆5、第二套环6、锁紧螺栓61、托板62、第二连接杆7、连接块71、限位杆72、第三连接杆8、灯座9、紫外线灯10、弹簧11、限位环12、凸起13、把手14。

具体实施方式

[0012] 下面将结合本发明实施例中的附图，对本发明实施例中的技术方案进行清楚、完整地描述，显然，所描述的实施例仅仅是本发明一部分实施例，而不是全部的实施例。

[0013] 参照图1-3，一种具有调节装置的骨科护理支架，包括底座1，底座1上设有套筒2，套筒2内插设有套杆3，套筒2与套杆3间隙配合，套筒2底部设有弹簧11，弹簧11另一端与套杆3底部连接，省力调节高度。

[0014] 套杆3中部及顶部均安装有第一套环4，位于中部的第一套环4上安装有第一连接杆5，第一连接杆5上套设有第二套环6，第二套环6上安装有托板62，托板62为弧形托板，且托板62表面设有多个透气孔。

[0015] 位于顶部的第一套环4上安装有第二连接杆7，第二连接杆7顶部设有连接块71，连接块71内插设有限位杆72，第二连接杆7内垂直贯穿设置有第三连接杆8，第三连接杆8侧壁上设有多个等距纵向排列的限位孔，限位孔与限位杆72相匹配，第三连接杆8底部通过转轴连接有灯座9，灯座9底部安装有紫外线灯10，根据不同的病患调节高度，而且通过限位杆72可以有效避免第三连接杆8从第二连接杆7中脱落，第三连接杆8与灯座9的转动连接，可以使灯座9调整角度。

[0016] 套筒2中部贯穿设置有通孔21，通孔21内插设有限位环12，限位环12一侧外端设有把手14，限位环12另一侧内端设有凸起13，套杆3靠近凸起13一端纵向设有多个凹槽31，凹槽31与凸起13相配合。

[0017] 使用时，根据患者的下肢位置，推动把手14，使凸起13脱离凹槽31，调节套筒2高度，调整紫外线灯10与托板62之间的间距，避免患者下肢碰到，将下肢放置于托板62上，再次调节紫外线灯10高度，调节光照强度，进行消毒。

[0018] 以上所述，仅为本发明较佳的具体实施方式，但本发明的保护范围并不局限于此，任何熟悉本技术领域的技术人员在本发明揭露的技术范围内，根据本发明的技术方案及其发明构思加以等同替换或改变，都应涵盖在本发明的保护范围之内。

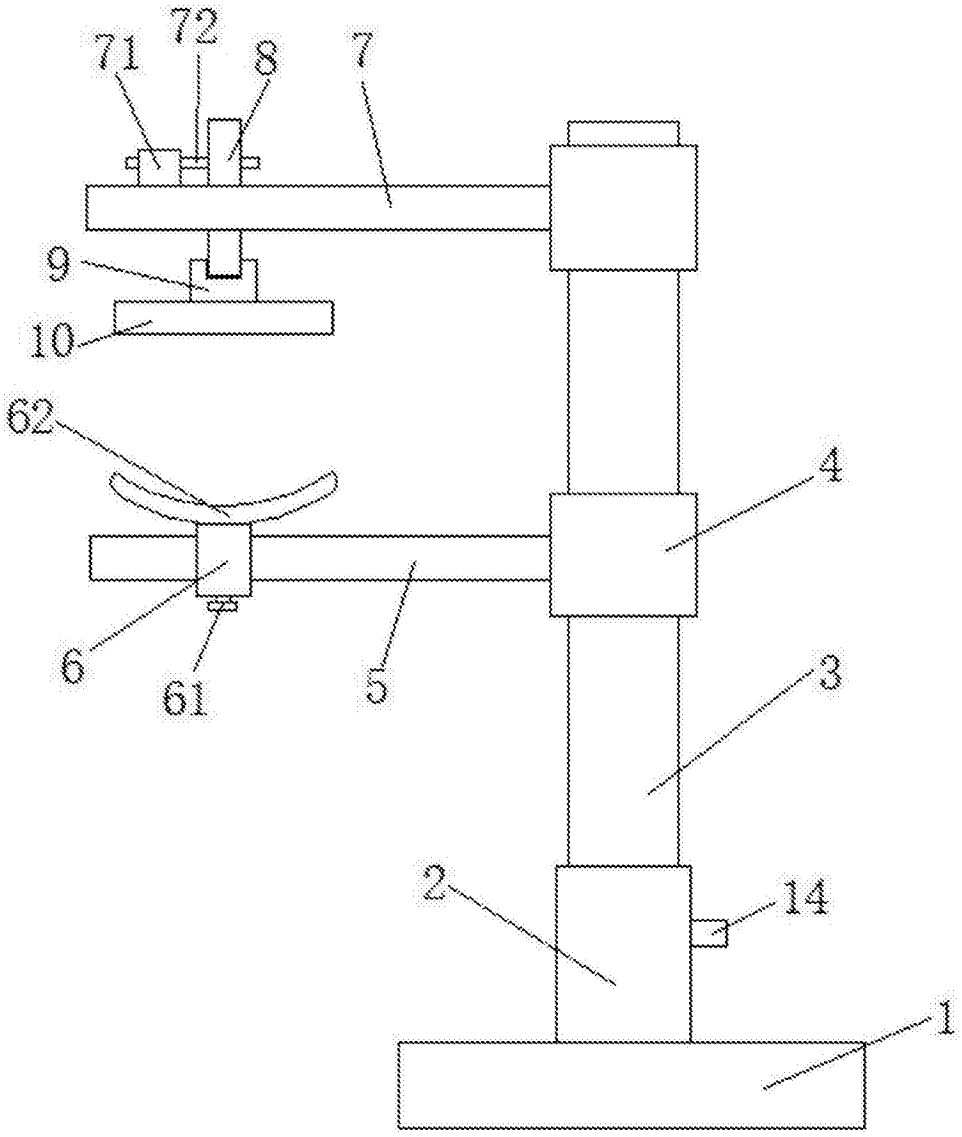

图1

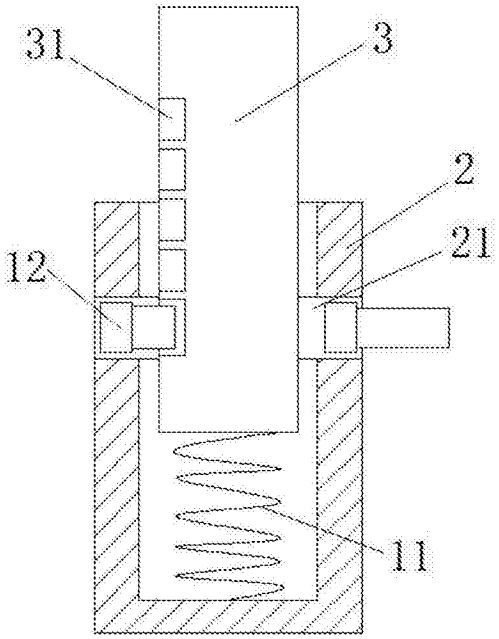

图2

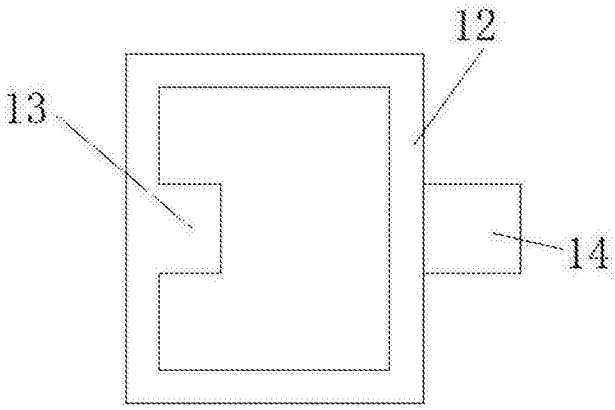

图3