(19)国家知识产权局

(12)实用新型专利

(10)授权公告号 CN 222397689 U
(45)授权公告日 2025.01.28

(21)申请号 202421054240.5
(22)申请日 2024.05.15
(73)专利权人 山东鸿鼎家居有限公司
地址 274400 山东省菏泽市曹县普连集镇圆梦新村
(72)发明人 王彪 张海斌 洪士成 段清淼 丁纪贞 楚红伟
(74)专利代理机构 北京博海嘉知识产权代理事务所(普通合伙) 16007
专利代理师 叶国辉
(51)Int.Cl.
*A47C 17/00*(2006.01)
*A47C 17/86*(2006.01)
*A47C 19/22*(2006.01)
*A47C 19/02*(2006.01)
*A47C 21/00*(2006.01)

权利要求书1页 说明书4页 附图3页

(54)实用新型名称

一种可调节的智能家居床

(57)摘要

本申请涉及智能床领域,公开了一种可调节的智能家居床。本申请中,所述床体的上方设置有伸缩放置板,所述床体的两侧设置有支撑架,且所述支撑架的内部设置有电动推杆,所述电动推杆的顶端连接有伸缩杆,所述伸缩杆的另一端连接有升降板,所述升降板的一侧连接有收纳盒,所述收纳盒的一侧连接有伸缩放置板,且所述伸缩放置板的下方连接有调节杆,通过设置伸缩放置板配合调节杆和收纳盒以及其他结构可以改变电脑放置的位置,便于使用者根据实际使用时的情况进行调节,而启动设置的电动推杆可以带动伸缩杆和升降板进行高度调节,便于使用者根据躺、卧、坐来调节电脑放置时的高度,从而大大提高使用者的舒适度。

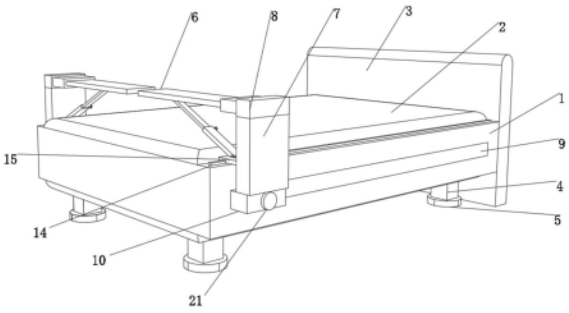


CN 222397689 U

1.一种可调节的智能家居床,包括床体(1),其特征在于:所述床体(1)的上方设置有伸缩放置板(6),所述床体(1)的两侧设置有支撑架(7),且所述支撑架(7)的内部设置有电动推杆(12),所述电动推杆(12)的顶端连接有伸缩杆(13),所述伸缩杆(13)的另一端连接有升降板(8),所述升降板(8)的一侧连接有收纳盒(16),所述收纳盒(16)的一侧连接有伸缩放置板(6),且所述伸缩放置板(6)的下方连接有调节杆(19)。

2.如权利要求1所述的一种可调节的智能家居床,其特征在于:所述调节杆(19)的外表面活动连接有调节杆套(17),所述调节杆套(17)和调节杆(19)的连接处表面螺纹连接有紧固螺栓(20),且所述调节杆套(17)的另一端通过转杆(18)活动连接在连接滑块(15)的表面。

3.如权利要求2所述的一种可调节的智能家居床,其特征在于:所述床体(1)的上表面两侧固定设置有二个滑轨(14),所述滑轨(14)的表面活动设置有连接滑块(15),且所述连接滑块(15)的一侧连接有支撑架(7)。

4.如权利要求1所述的一种可调节的智能家居床,其特征在于:所述床体(1)的底端表面设置有四个支撑柱(4),所述四个支撑柱(4)的另一端连接有基垫(5)。

5.如权利要求1所述的一种可调节的智能家居床,其特征在于:所述床体(1)的上表面中间设置有床板(2),且所述床体(1)的一侧设置有床头靠(3)。

6.如权利要求1所述的一种可调节的智能家居床,其特征在于:所述床体(1)的两侧表面开设有滑槽(9),所述滑槽(9)的内部活动连接有滑块(11),所述滑块(11)的外端表面连接有连接板(10),且所述连接板(10)的上表面设置有支撑架(7)。

7.如权利要求6所述的一种可调节的智能家居床,其特征在于:所述支撑架(7)在连接板(10)的内部设置有插杆(22)和连接块(26),且所述插杆(22)连接有连接有连接板(10)内部开设的插槽(23)。

8.如权利要求7所述的一种可调节的智能家居床,其特征在于:所述连接板(10)的外表面设置有转盘(21),所述转盘(21)在连接板(10)内部一端连接有连接杆(28),所述连接杆(28)的表面设置有弹簧(27),所述连接杆(28)的另一端连接有限位块(25),且所述弹簧(27)和连接杆(28)设置在活动槽(24)的内部。

# 一种可调节的智能家居床

## 技术领域

[0001] 本申请属于智能床技术领域,具体为一种可调节的智能家居床。

## 背景技术

[0002] 智能家居是以住宅为平台,利用综合布线技术、网络通信技术、安全防范技术、自动控制技术、音视频技术将家居生活有关的设施集成,构建高效的住宅设施与家庭日程事务的管理系统,提升家居安全性、便利性、舒适性、艺术性,并实现环保节能的居住环境。

[0003] 如公开号为CN219920705U公开了一种智能家居床体,包括床体,所述床体的两侧均开设有滑槽,所述滑槽内滑动连接有连接板,所述连接板的一端安装有支撑架,所述支撑架的顶端设有托盘,所述连接板的顶出开设有插槽A,所述支撑架朝向插槽A的端面设有连接块。本实用新型通过连接板的一端安装有支撑架,且支撑架的顶端设有托盘,使得需要坐在床上使用笔记本电脑时,可以将笔记本电脑放置在托盘,支撑架支撑着托盘,为做靠在床上提供可活动空间,并且通过滑槽内活动连接有螺杆,连接板螺纹连接于螺杆,且螺杆一端连接有电机,由床体的床头设有的控制开关控制连接板在滑槽内的线性运动,使得可以控制托盘与使用者的距离,方便使用笔记本电脑。

[0004] 但是该申请中,智能家居床体上设置的放置电脑结构是固定的,不能根据使用者的实际所需进行调节,降低了该设备的实用性。

## 实用新型内容

[0005] 本申请的目的在于:为了解决上述提出的电脑放置结构调节问题,提供一种可调节的智能家居床。

[0006] 本申请采用的技术方案如下:一种可调节的智能家居床,包括床体,所述床体的上方设置有伸缩放置板,所述床体的两侧设置有支撑架,且所述支撑架的内部设置有电动推杆,所述电动推杆的顶端连接有伸缩杆,所述伸缩杆的另一端连接有升降板,所述升降板的一侧连接有收纳盒,所述收纳盒的一侧连接有伸缩放置板,且所述伸缩放置板的下方连接有调节杆。

[0007] 通过采用上述技术方案,通过设置伸缩放置板配合调节杆和收纳盒以及其他结构可以改变电脑放置的位置,便于使用者根据实际使用时的情况进行调节,而启动设置的电动推杆可以带动伸缩杆和升降板进行高度调节,便于使用者根据躺、卧、坐来调节电脑放置时的高度,从而大大提高使用者的舒适度。

[0008] 在一优选的实施方式中,所述调节杆的外表面活动连接有调节杆套,所述调节杆套和调节杆的连接处表面螺纹连接有紧固螺栓,且所述调节杆套的另一端通过转杆活动连接在连接滑块的表面。

[0009] 通过采用上述技术方案,当调节杆和调节杆套配合其他结构调节到合适的位置时,可以旋转紧固螺栓使调节杆和调节杆套固定,而设置的转杆便于该结构的角度调节转动。

[0010] 在一优选的实施方式中,所述床体的上表面两侧固定设置有二个滑轨,所述滑轨的表面活动设置有连接滑块,且所述连接滑块的一侧连接有支撑架。

[0011] 通过采用上述技术方案,设置的滑轨便于连接滑块的滑动,而连接滑块与支撑架的连接对其滑动调节起到辅助的作用。

[0012] 在一优选的实施方式中,所述床体的底端表面设置有四个支撑柱,所述四个支撑柱的另一端连接有基垫。

[0013] 通过采用上述技术方案,设置的支撑柱和基垫可以为床体提供稳定的支撑力,从而使得该设备在使用时可以稳固放置,为使用者提供安静的环境。

[0014] 在一优选的实施方式中,所述床体的上表面中间设置有床板,且所述床体的一侧设置有床头靠。

[0015] 通过采用上述技术方案,在床体上方设置的床板便于放置其他用品以及使用者的使用,而设置的床头靠便于使用者的躺靠。

[0016] 在一优选的实施方式中,所述床体的两侧表面开设有滑槽,所述滑槽的内部活动连接有滑块,所述滑块的外端表面连接有连接板,且所述连接板的上表面设置有支撑架。

[0017] 通过采用上述技术方案,设置的滑块呈工字型,便于其在滑槽的内部进行滑动,带动支撑架和连接板滑动的同时可以起到一定的限位固定作用。

[0018] 在一优选的实施方式中,所述支撑架在连接板的内部设置有插杆和连接块,且所述插杆连接有连接板内部开设的插槽。

[0019] 通过采用上述技术方案,设置的插杆和插槽便于支撑架和连接板的连接安装,同时起到引导固定的作用。

[0020] 在一优选的实施方式中,所述连接板的外表面设置有转盘,所述转盘在连接板内部一端连接有连接杆,所述连接杆的表面设置有弹簧,所述连接杆的另一端连接有限位块,且所述弹簧和连接杆设置在活动槽的内部。

[0021] 通过采用上述技术方案,通过旋转连接板外部的转盘可以转动转盘在连接板和活动槽内部的连接杆,从而使限位块和连接块形成限位固定结构,便于连接件的固定。

[0022] 综上所述,由于采用了上述技术方案,本申请的有益效果是:

[0023] 本申请中,通过设置伸缩放置板配合调节杆和收纳盒以及其他结构可以改变电脑放置的位置,便于使用者根据实际使用时的情况进行调节,而启动设置的电动推杆可以带动伸缩杆和升降板进行高度调节,便于使用者根据躺、卧、坐来调节电脑放置时的高度,从而大大提高使用者的舒适度。

[0024] 当调节杆和调节杆套配合其他结构调节到合适的位置时,可以旋转紧固螺栓使调节杆和调节杆套固定,而设置的转杆便于该结构的角度调节转动。

## 附图说明

[0025] 图1为本申请的可调节的智能家居床主体结构示意图;

[0026] 图2为本申请中可调节的智能家居床调节结构示意图;

[0027] 图3为本申请中可调节的智能家居床升降调节结构示意图;

[0028] 图4为本申请中可调节的智能家居床连接板内部结构示意图;

[0029] 图中标记:1、床体;2、床板;3、床头靠;4、支撑柱;5、基垫;6、伸缩放置板;7、支撑

架;8、升降板;9、滑槽;10、连接板;11、滑块;12、电动推杆;13、伸缩杆;14、滑轨;15、连接滑块;16、收纳盒;17、调节杆套;18、转杆;19、调节杆;20、紧固螺栓;21、转盘;22、插杆;23、插槽;24、活动槽;25、限位块;26、连接块;27、弹簧;28、连接杆。

## 具体实施方式

[0030] 为使本申请实施例的目的、技术方案和优点更加清楚,下面将结合本申请实施例,对本申请实施例中的技术方案进行清楚、完整地描述,显然,所描述的实施例是本申请一部分实施例,而不是全部的实施例。基于本申请中的实施例,本领域普通技术人员在没有作出创造性劳动前提下所获得的所有其他实施例,都属于本申请保护的范围。

[0031] 实施例:

[0032] 参照图1-3,一种可调节的智能家居床,包括床体1,床体1的上方设置有伸缩放置板6,床体1的两侧设置有支撑架7,且支撑架7的内部设置有电动推杆12,电动推杆12的顶端连接有伸缩杆13,伸缩杆13的另一端连接有升降板8,升降板8的一侧连接有收纳盒16,收纳盒16的一侧连接有伸缩放置板6,且伸缩放置板6的下方连接有调节杆19,通过设置伸缩放置板6配合调节杆19和收纳盒16以及其他结构可以改变电脑放置的位置,便于使用者根据实际使用时的情况进行调节,而启动设置的电动推杆12可以带动伸缩杆13和升降板8进行高度调节,便于使用者根据躺、卧、坐来调节电脑放置时的高度,从而大大提高使用者的舒适度。

[0033] 参照图1-2,调节杆19的外表面活动连接有调节杆套17,调节杆套17和调节杆19的连接处表面螺纹连接有紧固螺栓20,且调节杆套17的另一端通过转杆18活动连接在连接滑块15的表面,当调节杆19和调节杆套17配合其他结构调节到合适的位置时,可以旋转紧固螺栓20使调节杆19和调节杆套17固定,而设置的转杆18便于该结构的角度调节转动。

[0034] 参照图1-2,床体1的上表面两侧固定设置有二个滑轨14,滑轨14的表面活动设置有连接滑块15,且连接滑块15的一侧连接有支撑架7,设置的滑轨14便于连接滑块15的滑动,而连接滑块15与支撑架7的连接对其滑动调节起到辅助的作用。

[0035] 参照图1,床体1的底端表面设置有四个支撑柱4,四个支撑柱4的另一端连接有基垫5,设置的支撑柱4和基垫5可以为床体1提供稳定的支撑力,从而使得该设备在使用时可以稳固放置,为使用者提供安静的环境。

[0036] 参照图1,床体1的上表面中间设置有床板2,且床体1的一侧设置有床头靠3,在床体1上方设置的床板2便于放置其他用品以及使用者的使用,而设置的床头靠3便于使用者的躺靠。

[0037] 参照图1-2,床体1的两侧表面开设有滑槽9,滑槽9的内部活动连接有滑块11,滑块11的外端表面连接有连接板10,且连接板10的上表面设置有支撑架7,设置的滑块11呈工字型,便于其在滑槽9的内部进行滑动,带动支撑架7和连接板10滑动的同时可以起到一定的限位固定作用。

[0038] 参照图1-4,支撑架7在连接板10的内部设置有插杆22和连接块26,且插杆22连接有连接板10内部开设的插槽23,设置的插杆22和插槽23便于支撑架7和连接板10的连接安装,同时起到引导固定的作用。

[0039] 参照图1-4,连接板10的外表面设置有转盘21,转盘21在连接板10内部一端连接有

连接杆28,连接杆28的表面设置有弹簧27,连接杆28的另一端连接有限位块25,且弹簧27和连接杆28设置在活动槽24的内部,通过旋转连接板10外部的转盘21可以转动转盘21在连接板10和活动槽24内部的连接杆28,从而使限位块25和连接块26形成限位固定结构,便于连接件的固定。

[0040] 本申请一种可调节的智能家居床实施例的实施原理为:

[0041] 通过设置伸缩放置板6配合调节杆19和收纳盒16以及其他结构可以改变电脑放置的位置,便于使用者根据实际使用时的情况进行调节,而启动设置的电动推杆12可以带动伸缩杆13和升降板8进行高度调节,便于使用者根据躺、卧、坐来调节电脑放置时的高度;当调节杆19和调节杆套17配合其他结构调节到合适的位置时,可以旋转紧固螺栓20使调节杆19和调节杆套17固定,而设置的转杆18便于该结构的角度调节转动。

[0042] 以上实施例仅用以说明本申请的技术方案,而非对其限制;尽管参照前述实施例对本申请进行了详细的说明,本领域的普通技术人员应当理解:其依然可以对前述各实施例所记载的技术方案进行修改,或者对其中部分技术特征进行等同替换;而这些修改或者替换,并不使相应技术方案的本质脱离本申请各实施例技术方案的精神和范围。

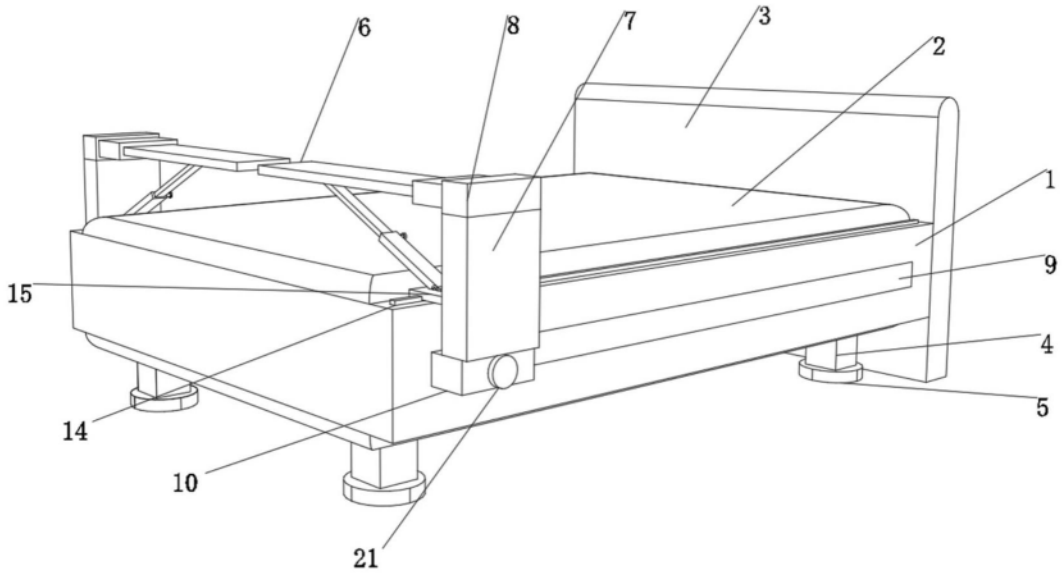


图1

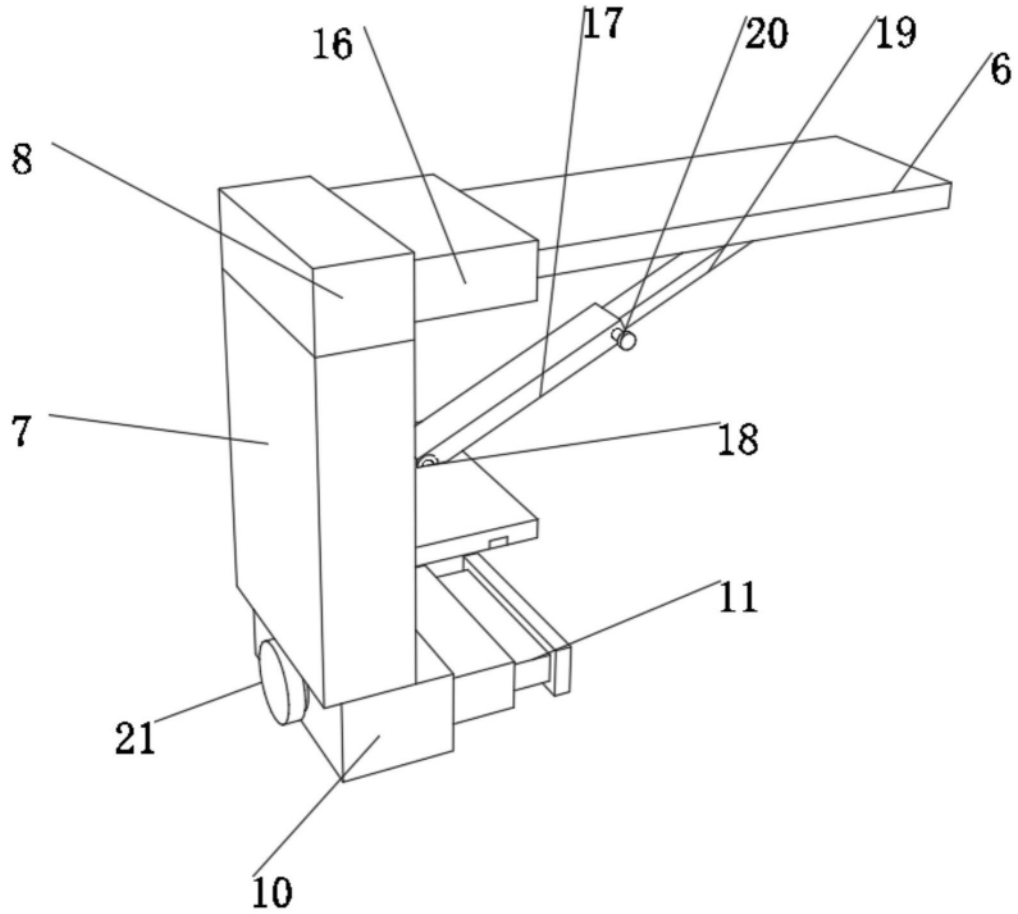


图2

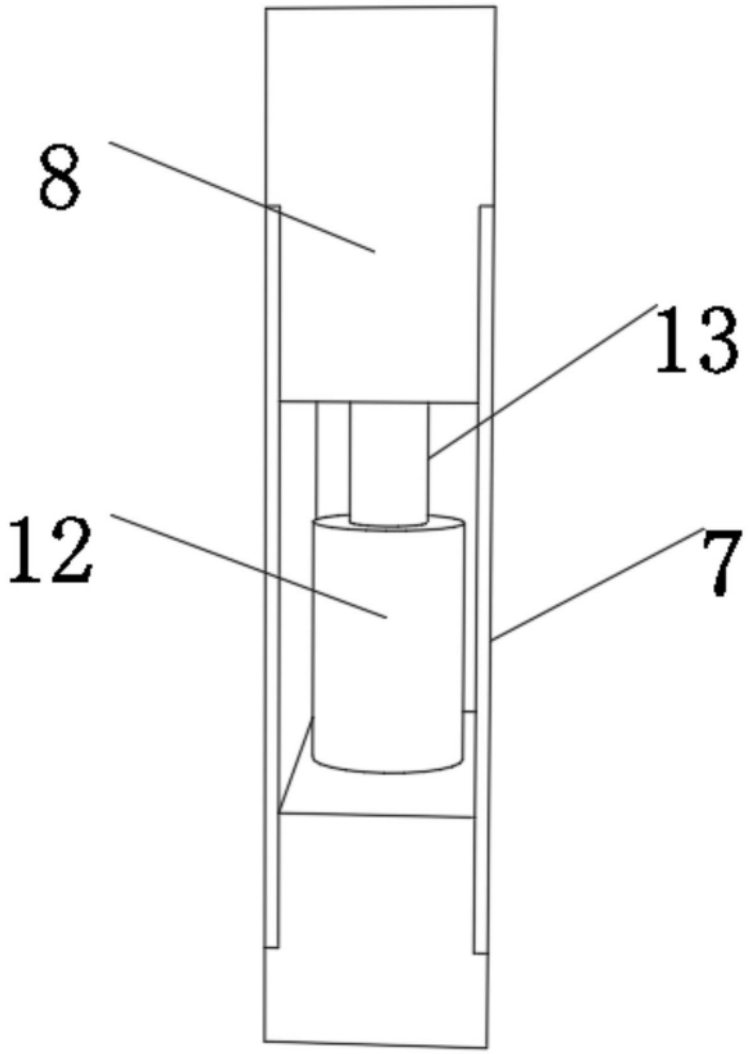


图3

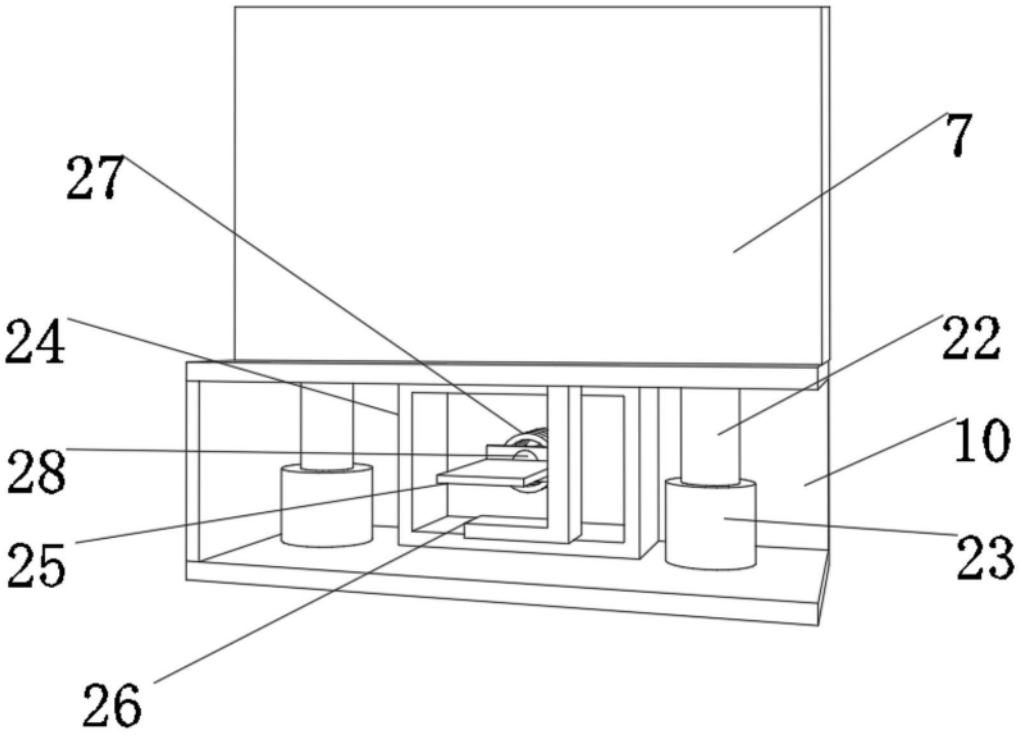


图4