(19)中华人民共和国国家知识产权局

(12)实用新型专利

(10)授权公告号 CN 203424538 U
(45)授权公告日 2014.02.12

(21)申请号 201320437266.3

(22)申请日 2013.07.23

(73)专利权人 平湖市思源箱包有限公司
地址 314200 浙江省嘉兴市平湖市平湖经济开发区曙塘路118号

(72)发明人 顾坚明 潘云慧

(51)Int.Cl.
A45F 3/04(2006.01)

权利要求书1页 说明书2页 附图5页

(54)实用新型名称

一种有左、右凸袋的背包

(57)摘要

本实用新型公开了一种有左、右凸袋的背包，包括包、背带和拎带，包的前面之左部纵向设左装饰皮条、右部纵向设右装饰皮条；包的前面之下部横向装有下保护皮；包的左面、上面、右面之中间开包腔袋口，包腔袋口上装长拉链；长拉链的后边装有上遮盖布；包的左面之下部装左凸袋；包的右面之下部装右凸袋；包的后面上，从上往下，依次横向设第一、第二、第三、第四和第五背垫；左、右两条背带的上端分别装在包的后面之上边的左、右两处；左、右两条背带的下端相应装在包的后面之下部的左、右边角处；前拎带的左、右两端相应地装在包的前面之上边的左、右两处；后拎带的左、右两端相应地装在包的后面之上边的左、右两处；包的下面装有一块固定板。

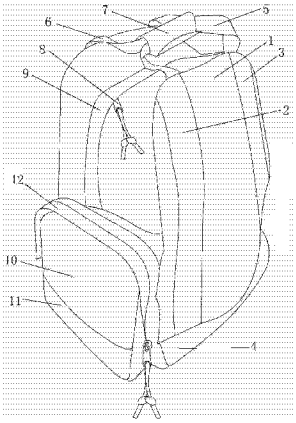

CN 203424538 U

1. 一种有左、右凸袋的背包，包括包、背带和拎带，其特征在于在包的前面 (1) 之左部纵向设有左装饰皮条 (2)；在包的前面 (1) 之右部纵向设有右装饰皮条 (3)；在包的前面 (1) 之下部横向安装有下保护皮 (4)；包具有前面 (1)、左面、上面、右面、下面和后面 (16)，它们围成内部之包的包腔；在包的左面、上面、右面之中间开有包腔袋口，包腔袋口的左端开至包的左面之中部，包腔袋口的右端开至包的右面之中部，包腔袋口上安装有长拉链 (8)，长拉链 (8) 为单头拉链；在长拉链 (8) 的后边安装有上遮盖布 (9)，上遮盖布 (9) 遮盖住包腔袋口及长拉链 (8)；包的左面之下部安装有左凸袋 (10)，左凸袋 (10) 的袋口开在其前、上、后三个面上，左凸袋 (10) 的袋口上安装有左拉链；在左拉链上安装有左遮盖布 (12)，左遮盖布 (12) 遮盖住左凸袋 (10) 的袋口及左拉链；在左凸袋 (10) 的正前面之下部横向安装有左加固板 (11)；包的右面之下部安装有右凸袋 (13)，右凸袋 (13) 的袋口开在其前、上、后三个面上，右凸袋 (13) 的袋口上安装有右拉链；在右拉链上安装有右遮盖布 (15)，右遮盖布 (15) 遮盖住右凸袋 (13) 的袋口及右拉链；在右凸袋 (13) 的正前面之下部横向安装有右加固板 (14)；在包的后面 (16) 上，从上往下，依次横向设有第一背垫 (17)、第二背垫 (18)、第三背垫 (19)、第四背垫 (20) 和第五背垫 (21)；左、右两条背带 (22) 的上端分别安装在包的后面 (16) 之上边的左、右两处；左、右两条背带 (22) 的下端相应安装在包的后面 (16) 之下部的左、右边角处，左、右两条背带 (22) 的中部分别安装着扣环；前拎带 (5) 的左、右两端相应地安装在包的前面 (1) 之上边的左、右两处；后拎带 (6) 的左、右两端相应地安装在包的后面 (16) 之上边的左、右两处；前拎带 (5) 和后拎带 (6) 通过粘布块 (7) 粘合在一起；粘布块 (7) 上设有阴、阳两面的粘带；包的下面安装有一块固定板 (23)。

一种有左、右凸袋的背包

技术领域

[0001] 本实用新型属于一种背包，具体来说是一种有左、右凸袋的背包，可以装满东西背着行走。

背景技术

[0002] 通常的背包结构单调，款式单一、呆板；背包上的附袋少、容量小，因而可装的东西不多；还有背包的面料色彩单调不美观，结构简单，缺少时代气息；有的背包功能少、不牢固、使用不方便；为增加背包的实用性，促使背包多款式、多结构、使用方便，形成丰富多彩的背包产品，需要设计出背包新式样。

发明内容

[0003] 本实用新型的目的是提供一种有左、右凸袋的背包，它具有新款式、新结构，既能背，又能提，它不但有背带，而且有提把；背包的结构独特，有左、右凸袋，牢固结实，面料色彩美观，增加了背包的实用性，使用方便，时尚美观；克服了已有技术中背包结构单调，款式单一、呆板、容量小，功能少、不牢固、使用不方便；色彩单调不美观，缺少时代气息，用料、设计不讲究的不足与缺陷。

[0004] 技术方案是：一种有左、右凸袋的背包，包括包、背带和拎带，其特征在于在包的前面之左部纵向设有左装饰皮条；在包的前面之右部纵向设有右装饰皮条；在包的前面之下部横向安装有下保护皮；包具有前面、左面、上面、右面、下面和后面，它们围成内部之包的包腔，包腔内可以放东西；在包的左面、上面、右面之中间开有包腔袋口，包腔袋口的左端开至包的左面之中部，包腔袋口的右端开至包的右面之中部，包腔袋口上安装有长拉链，长拉链为单头拉链，长拉链的拉开，可以向包腔内放入物品，长拉链的拉合，可以封闭住包腔袋口，保护包腔内的东西；在长拉链的后边安装有上遮盖布，上遮盖布遮盖住包腔袋口及长拉链，只使拉链头露出在外；包的左面之下部安装有左凸袋，左凸袋的袋口开在其前、上、后三个面上，左凸袋的袋口上安装有左拉链；在左拉链上安装有左遮盖布，左遮盖布遮盖住左凸袋的袋口及左拉链，只使拉链头露出在外；在左凸袋的正前面之下部横向安装有左加固板；包的右面之下部安装有右凸袋，右凸袋的袋口开在其前、上、后三个面上，右凸袋的袋口上安装有右拉链；在右拉链上安装有右遮盖布，右遮盖布遮盖住右凸袋的袋口及右拉链，只使拉链头露出在外；在右凸袋的正前面之下部横向安装有右加固板；在包的后面上，从上往下，依次横向设有第一背垫、第二背垫、第三背垫、第四背垫和第五背垫；左、右两条背带的上端分别安装在包的后面之上边的左、右两处；左、右两条背带的下端相应安装在包的后面之下部的左、右边角处，左、右两条背带的中部分别安装着扣环，扣环可调节左、右两条背带的长度；前拎带的左、右两端相应地安装在包的前面之上边的左、右两处；后拎带的左、右两端相应地安装在包的后面之上边的左、右两处；前拎带和后拎带通过粘布块粘合在一起；粘布块上设有阴、阳两面的粘带；包的下面安装有一块固定板。

[0005] 本实用新型的优点是：一种有左、右凸袋的背包，具有背包的新结构、新功能与新

款式、新式样，非常实用，使用方便，美观大方，它既能背，又能提，它不但有背带，而且有提把；背包结构独特，有左、右凸袋，牢固结实，背包的面料色彩美观；可以满足不同层次人群的需求，丰富了日常生活用品，给人们的日常生活尤其是旅游、出差带来方便。

附图说明

[0006] 图 1 一种有左、右凸袋的背包之结构示意图

[0007] 图 2 一种有左、右凸袋的背包之正面的结构示意图

[0008] 图 3 一种有左、右凸袋的背包之右侧面的结构示意图

[0009] 图 4 一种有左、右凸袋的背包之背后面的结构示意图

[0010] 图 5 一种有左、右凸袋的背包之底部的结构示意图

具体实施方式

[0011] 下面结合附图详述本实用新型：

[0012] 一种有左、右凸袋的背包，包括包、背带和拎带，其特征在于在包的前面 1 之左部纵向设有左装饰皮条 2；在包的前面 1 之右部纵向设有右装饰皮条 3；在包的前面 1 之下部横向安装有下保护皮 4；包具有前面 1、左面、上面、右面、下面和后面 16，它们围成内部之包的包腔，包腔内可以放东西；在包的左面、上面、右面之中间开有包腔袋口，包腔袋口的左端开至包的左面之中部，包腔袋口的右端开至包的右面之中部，包腔袋口上安装有长拉链 8，长拉链 8 为单头拉链，长拉链 8 的拉开，可以向包腔内放入物品，长拉链 8 的拉合，可以封闭住包腔袋口，保护包腔内的东西；在长拉链 8 的后边安装有上遮盖布 9，上遮盖布 9 遮盖住包腔袋口及长拉链 8，只使拉链头露出在外；包的左面之下部安装有左凸袋 10，左凸袋 10 的袋口开在其前、上、后三个面上，左凸袋 10 的袋口上安装有左拉链；在左拉链上安装有左遮盖布 12，左遮盖布 12 遮盖住左凸袋 10 的袋口及左拉链，只使拉链头露出在外；在左凸袋 10 的正前面之下部横向安装有左加固板 11；包的右面之下部安装有右凸袋 13，右凸袋 13 的袋口开在其前、上、后三个面上，右凸袋 13 的袋口上安装有右拉链；在右拉链上安装有右遮盖布 15，右遮盖布 15 遮盖住右凸袋 13 的袋口及右拉链，只使拉链头露出在外；在右凸袋 13 的正前面之下部横向安装有右加固板 14；在包的后面 16 上，从上往下，依次横向设有第一背垫 17、第二背垫 18、第三背垫 19、第四背垫 20 和第五背垫 21；左、右两条背带 22 的上端分别安装在包的后面 16 之上边的左、右两处；左、右两条背带 22 的下端相应安装在包的后面 16 之下部的左、右边角处，左、右两条背带 22 的中部分别安装着扣环，扣环可调节左、右两条背带 22 的长度；前拎带 5 的左、右两端相应地安装在包的前面 1 之上边的左、右两处；后拎带 6 的左、右两端相应地安装在包的后面 16 之上边的左、右两处；前拎带 5 和后拎带 6 通过粘布块 7 粘合在一起；粘布块 7 上设有阴、阳两面的粘带；包的下面安装有一块固定板 23。

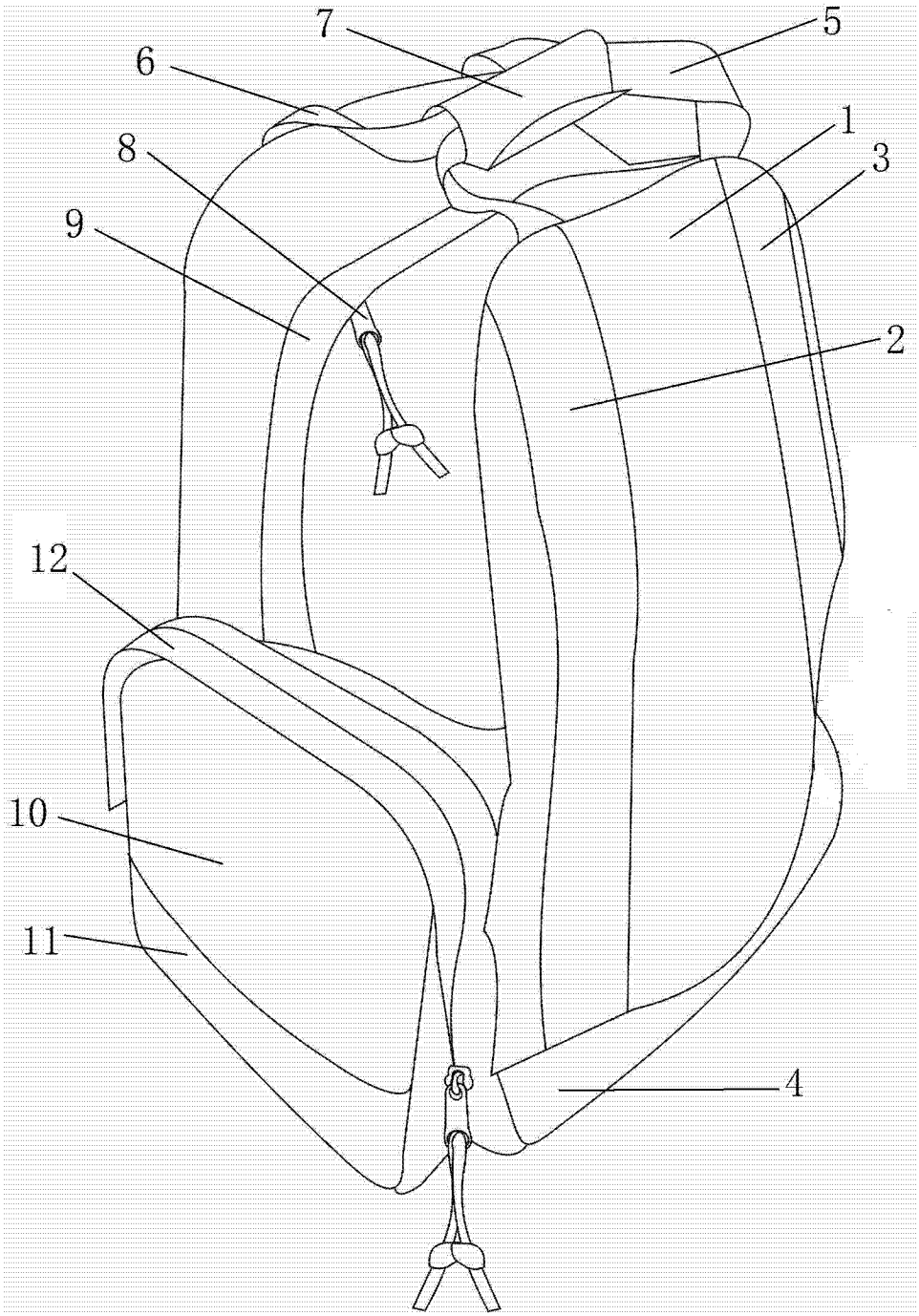

图 1

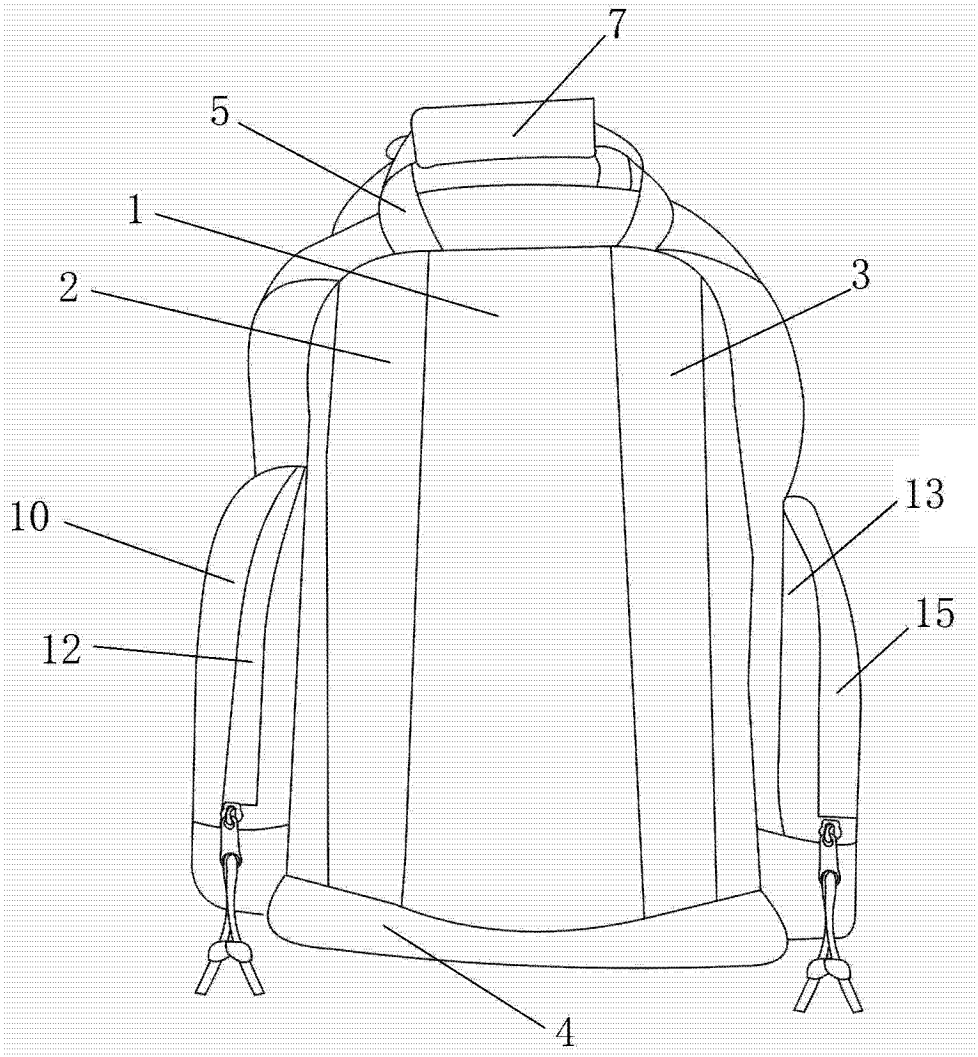

图 2

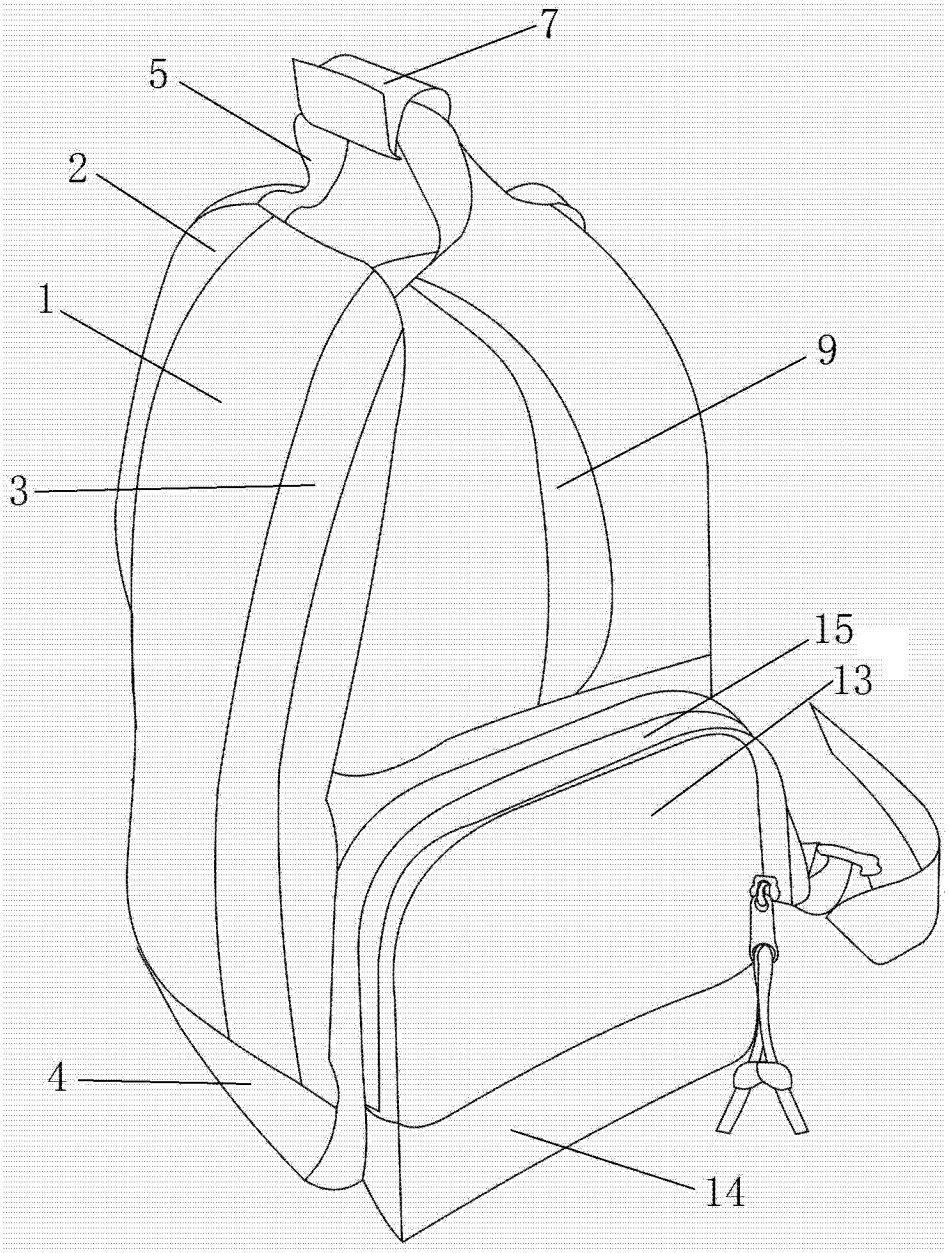

图 3

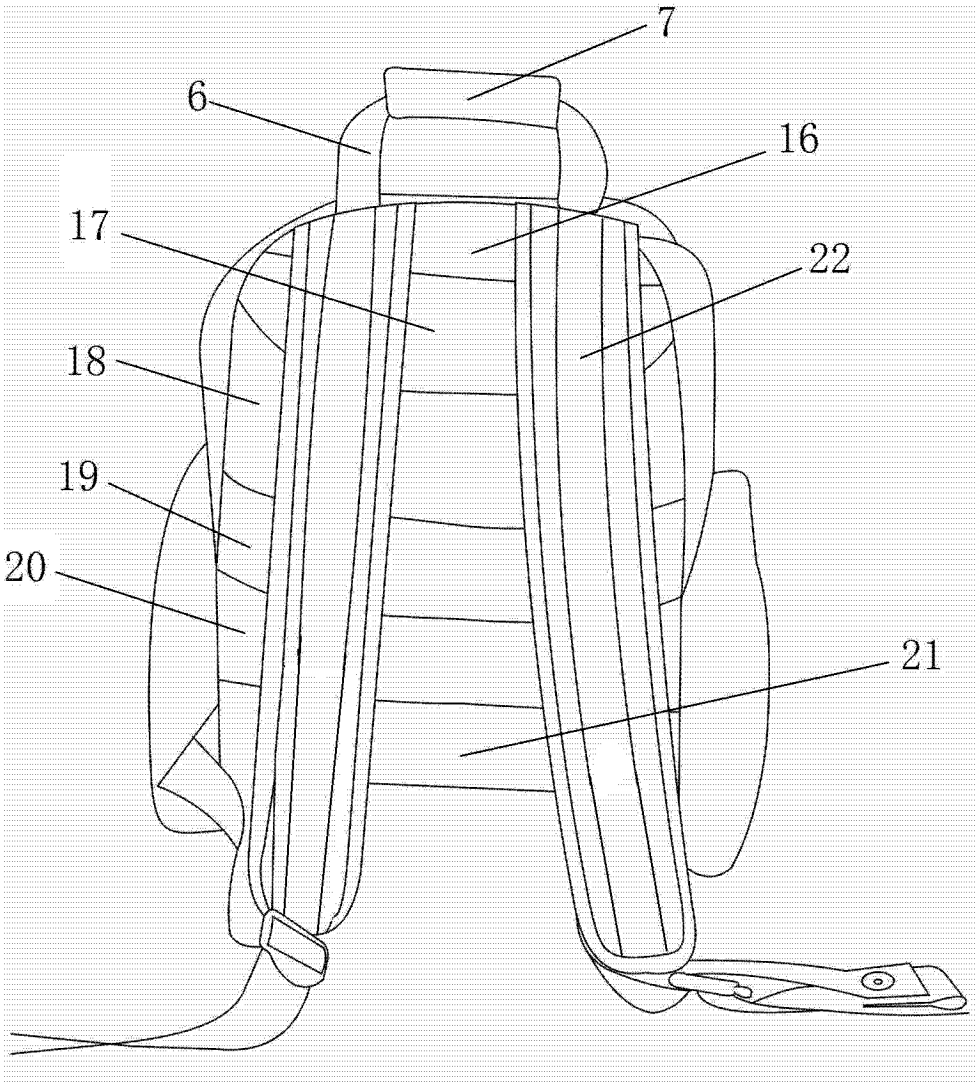

图 4

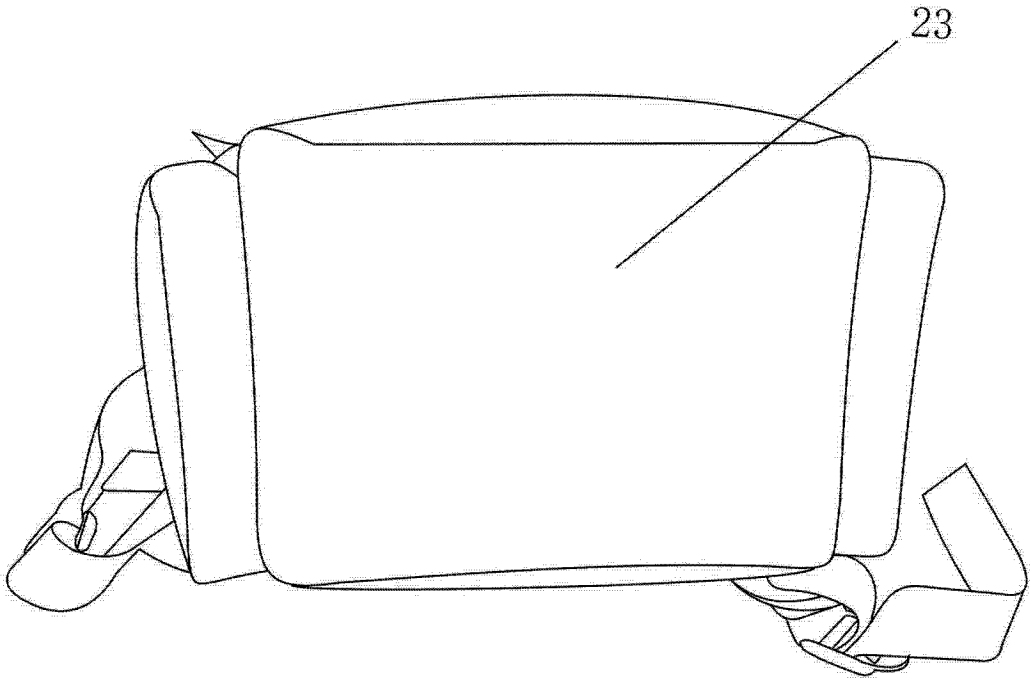

图 5