(19)中华人民共和国国家知识产权局

(12)发明专利申请

(10)申请公布号 CN 105735779 A
(43)申请公布日 2016.07.06

(21)申请号 201610115271.0

(22)申请日 2016.03.02

(71)申请人 金泰祥精密五金(昆山)有限公司
地址 215300 江苏省苏州市昆山市张浦镇花苑路876号

(72)发明人 余长江

(74)专利代理机构 苏州广正知识产权代理有限公司 32234
代理人 徐萍

(51)Int.Cl.
E05B 67/00(2006.01)

权利要求书1页 说明书2页 附图1页

(54)发明名称

一种链条锁

(57)摘要

本发明公开了一种链条锁，包括锁头和插销，所述的锁头包括锁头座、固定座、定位槽、锁舌、锁芯和外壳，所述的固定座和定位槽依次横向设置在锁头座的前端，所述的锁舌套装在定位槽上，所述的锁芯安装在锁舌的前端并与定位槽相连接，所述的外壳包裹于固定座、锁舌和锁芯并与锁头座相连接，所述的外壳上设置有凸出外壳上部的插销孔，所述的插销孔分别与锁舌和定位槽的位置相对应，所述的插销通过插销孔与锁舌和定位槽相连接。通过上述方式，本发明的链条锁，插销通过插销孔整个包覆到锁头内部，不容易被破坏，同时插销的活动端插入定位槽内，即可藉由定位槽提供更加稳固的定位，减少活动端的晃动，增加上锁后链条的稳固性以及防破坏的能力。

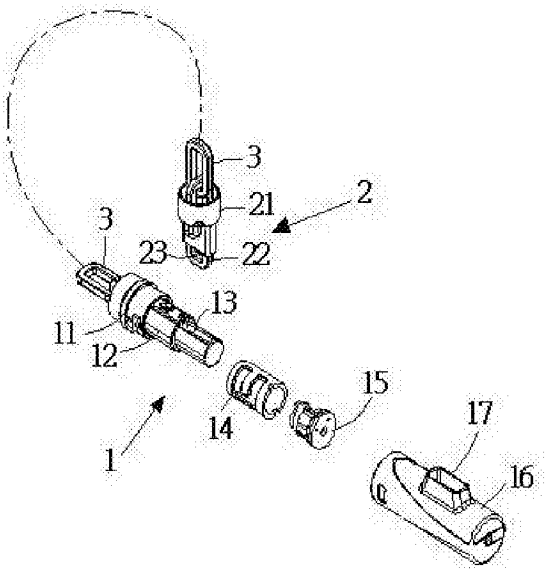

CN 105735779 A

1.一种链条锁，其特征在于，包括锁头和插销，所述的锁头包括锁头座、固定座、定位槽、锁舌、锁芯和外壳，所述的固定座和定位槽依次横向设置在锁头座的前端，所述的锁舌套装在定位槽上，所述的锁芯安装在锁舌的前端并与定位槽相连接，所述的外壳包裹于固定座、锁舌和锁芯并与锁头座相连接，所述的外壳上设置有凸出外壳上部的插销孔，所述的插销孔分别与锁舌和定位槽的位置相对应，所述的插销通过插销孔与锁舌和定位槽相连接。

2.根据权利要求1所述的链条锁，其特征在于，所述的插销包括插销座和活动端，所述的活动端竖向设置在插销座的底部，所述的活动端上设置有中心孔。

3.根据权利要求2所述的链条锁，其特征在于，开锁状态时，所述的锁芯旋转带动锁舌转动，锁舌旋转使定位槽露出，此时活动端经由插销孔插入定位槽内。

4.根据权利要求3所述的链条锁，其特征在于，闭锁状态时，所述的锁芯旋转带动锁舌转动，使锁舌扣合于活动端上的中心孔内。

5.根据权利要求1所述的链条锁，其特征在于，所述的链条锁还包括链条，所述的链条连接在锁头和插销的后端之间。

一种链条锁

技术领域

[0001] 本发明属于锁的领域，尤其涉及一种链条锁。

背景技术

[0002] 现在广为使用的链条锁都是用锁体上连有地链条扣住被锁物件后，锁芯关闭，这时链条形成圈状，被锁物件被扣在链条圈中不能脱出，达到被锁住目的。

[0003] 但是大多数的链条锁前端都是透过插销连接锁勾与链条，再锁入锁体，其包覆性较差，锁头或插销处容易被破坏。另外有透过锁体大锁舌，在卡入链条头的设计，但链条头前端会晃动，结构外露，同样也容易被破坏。

发明内容

[0004] 本发明主要解决的技术问题是提供一种链条锁，外壳上设置有凸出外壳上部的插销孔，插销通过插销孔整个包覆到锁头内部，不容易被破坏，同时插销的活动端插入定位槽内，即可藉由定位槽提供更加稳固的定位，减少活动端的晃动，增加上锁后链条的稳固性以及防破坏的能力。

[0005] 为解决上述技术问题，本发明采用的一个技术方案是：提供了一种链条锁，一种链条锁，包括锁头和插销，所述的锁头包括锁头座、固定座、定位槽、锁舌、锁芯和外壳，所述的固定座和定位槽依次横向设置在锁头座的前端，所述的锁舌套装在定位槽上，所述的锁芯安装在锁舌的前端并与定位槽相连接，所述的外壳包裹于固定座、锁舌和锁芯并与锁头座相连接，所述的外壳上设置有凸出外壳上部的插销孔，所述的插销孔分别与锁舌和定位槽的位置相对应，所述的插销通过插销孔与锁舌和定位槽相连接。

[0006] 在本发明一个较佳实施例中，所述的插销包括插销座和活动端，所述的活动端竖向设置在插销座的底部，所述的活动端上设置有中心孔。

[0007] 在本发明一个较佳实施例中，开锁状态时，所述的锁芯旋转带动锁舌转动，锁舌旋转使定位槽露出，此时活动端经由插销孔插入定位槽内。

[0008] 在本发明一个较佳实施例中，闭锁状态时，所述的锁芯旋转带动锁舌转动，使锁舌扣合于活动端上的中心孔内。

[0009] 在本发明一个较佳实施例中，所述的链条锁还包括链条，所述的链条连接在锁头和插销的后端之间。

[0010] 本发明的有益效果是：本发明的链条锁，外壳上设置有凸出外壳上部的插销孔，插销通过插销孔整个包覆到锁头内部，不容易被破坏，同时插销的活动端插入定位槽内，即可藉由定位槽提供更加稳固的定位，减少活动端的晃动，增加上锁后链条的稳固性以及防破坏的能力。

附图说明

[0011] 为了更清楚地说明本发明实施例中的技术方案，下面将对实施例描述中所需要使

用的附图作简单地介绍，显而易见地，下面描述中的附图仅仅是本发明的一些实施例，对于本领域普通技术人员来讲，在不付出创造性劳动的前提下，还可以根据这些附图获得其它的附图，其中：

图1 是本发明链条锁的一较佳实施例的结构示意图；

附图中的标记为：1、锁头，2、插销，3、链条，11、锁头座，12、固定座，13、定位槽，14、锁舌，15、锁芯，16、外壳，17、插销孔，21、插销座，22、活动端，23、中心孔。

具体实施方式

[0012] 下面将对本发明实施例中的技术方案进行清楚、完整地描述，显然，所描述的实施例仅是本发明的一部分实施例，而不是全部的实施例。基于本发明中的实施例，本领域普通技术人员在没有做出创造性劳动前提下所获得的所有其它实施例，都属于本发明保护的范围。

[0013] 如图1所示，本发明实施例包括：

一种链条锁，包括锁头1和插销2，所述的锁头1包括锁头座11、固定座12、定位槽13、锁舌14、锁芯15和外壳16，所述的固定座12和定位槽13依次横向设置在锁头座11的前端，所述的锁舌14套装在定位槽13上，所述的锁芯15安装在锁舌14的前端并与定位槽13相连接，所述的外壳16包裹于固定座12、锁舌14和锁芯15并与锁头座11相连接，所述的外壳16上设置有凸出外壳16上部的插销孔17，所述的插销孔17分别与锁舌14和定位槽13的位置相对应，所述的插销2通过插销孔17与锁舌14和定位槽14相连接。

[0014] 上述中，所述的插销2包括插销座21和活动端22，所述的活动端22竖向设置在插销座21的底部，所述的活动端22上设置有中心孔23。

[0015] 用钥匙插入锁芯15旋转锁芯15。开锁状态时，锁芯15旋转带动锁舌14转动，锁舌14旋转使定位槽13露出，此时活动端22经由插销孔17插入定位槽14内；闭锁状态时，锁芯15旋转带动锁舌14转动，使锁舌14扣合于活动端22上的中心孔23内，进而能达到锁住的功能。

[0016] 进一步的，所述的链条锁还包括链条3，所述的链条3连接在锁头1和插销2的后端之间。

[0017] 综上所述，本发明的链条锁，外壳16上设置有凸出外壳16上部的插销孔17，插销2通过插销孔17整个包覆到锁头1内部，不容易被破坏，同时插销2的活动端22插入定位槽14内，即可藉由定位槽14提供更加稳固的定位，减少活动端22的晃动，增加上锁后链条的稳固性以及防破坏的能力。

[0018] 以上所述仅为本发明的实施例，并非因此限制本发明的专利范围，凡是利用本发明说明书内容所作的等效结构或等效流程变换，或直接或间接运用在其它相关的技术领域，均同理包括在本发明的专利保护范围内。

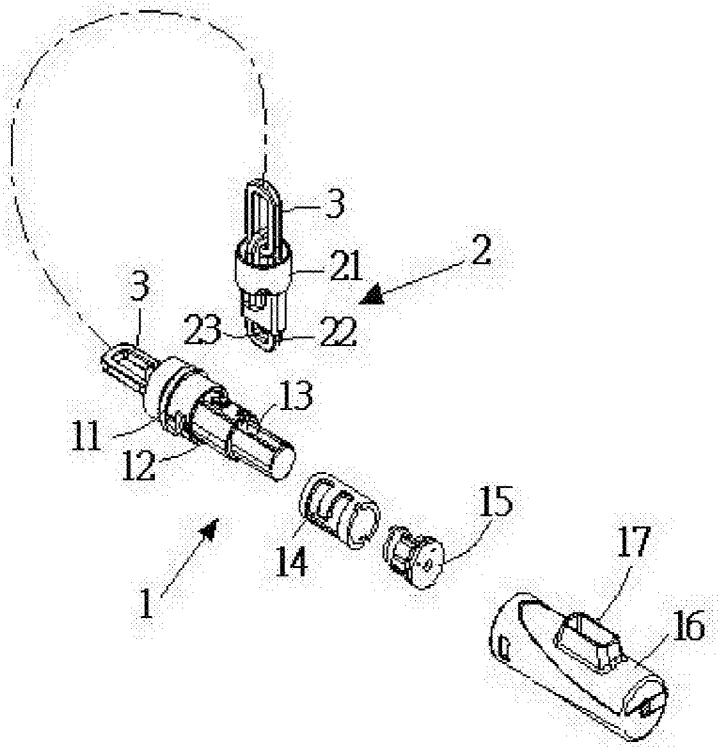

图1