(19)中华人民共和国国家知识产权局

(12)实用新型专利

(10)授权公告号 CN 203539024 U
(45)授权公告日 2014.04.16

(21)申请号 201320663673.6

(22)申请日 2013.10.25

(73)专利权人 黄生根
地址 325603 浙江省温州市乐清市北白象镇万南村万南大街221号

(72)发明人 黄生根 黄秋阳

(51)Int.Cl.
A47G 25/40(2006.01)
A47G 25/32(2006.01)

权利要求书1页 说明书3页 附图1页

(54)实用新型名称

一种可折叠衣架

(57)摘要

本实用新型涉及衣架生产领域，具体提供一种可折叠衣架。其结构包括挂钩、左支撑臂及右支撑臂，左支撑臂和右支撑臂均通过折叠定位机构与挂钩活动连接，所述折叠定位机构包括支座、滑动件，以及两个内支撑，挂钩固定在支座顶部，支座下部相对两侧分别固定有定位卡爪，滑动件与支座上下滑动配合，滑动件两端分别铰接有定位钩，定位钩与支座上的定位卡爪相卡固，两个内支撑，其一端分别与支座下端相铰接，另一端分别与左支撑臂和右支撑臂中部相铰接，左支撑臂和右支撑臂的顶端分别与滑动件两端相铰接。与现有技术相比，本实用新型的可折叠衣架，具有使用灵活方便，单手即可完成操作等特点。

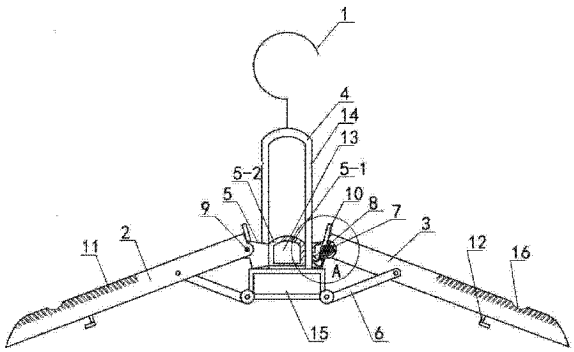

CN 203539024 U

1. 一种可折叠衣架，包括挂钩、左支撑臂及右支撑臂，其特征在于，左支撑臂和右支撑臂均通过折叠定位机构与挂钩活动连接，

所述折叠定位机构包括支座、滑动件，以及两个内支撑，挂钩固定在支座顶部，支座下部相对两侧分别固定有定位卡爪，滑动件与支座上下滑动配合，滑动件两端分别铰接有定位钩，定位钩与支座上的定位卡爪相卡固，

两个内支撑，其一端分别与支座下端相铰接，另一端分别与左支撑臂和右支撑臂中部相铰接，左支撑臂和右支撑臂的顶端分别与滑动件两端相铰接，使内支撑两端的铰接点与左支撑臂或右支撑臂和滑动件之间的铰接点形成三角形支撑结构。

2. 根据权利要求 1 所述的可折叠衣架，其特征在于，滑动件中部设置有推拉手孔。

3. 根据权利要求 1 或 2 所述的可折叠衣架，其特征在于，所述支座为倒“T”形，挂钩固定在支座垂直部分的顶部；滑动件与支座的垂直部分上下滑动配合；两个内支撑分别与支座水平部分的两端相铰接，支座水平部分设置有提压手孔。

4. 根据权利要求 3 所述的可折叠衣架，其特征在于，滑动件两端分别设置有扭转弹簧，扭转弹簧的两个扭臂分别与滑动件及定位钩相固定。

5. 根据权利要求 4 所述的可折叠衣架，其特征在于，两个扭转弹簧螺旋部分的轴心位置分别和左支撑臂、右支撑臂与滑动件之间的两个铰接点，以及两个定位钩与滑动件之间的铰接点相重合。

6. 根据权利要求 4 所述的可折叠衣架，其特征在于，所述滑动件由滑块及盖体构成，滑块与盖体相互扣合，扭转弹簧、定位钩卡固端均设置在滑块与盖体之间，定位钩的操作端延伸至滑块与盖体外部。

7. 根据权利要求 4 所述的可折叠衣架，其特征在于，支座垂直部分上端的两侧均设置有折叠状态定位沟槽。

8. 根据权利要求 4 所述的可折叠衣架，其特征在于，左支撑臂、右支撑臂顶面均设置有防滑条纹。

9. 根据权利要求 4 所述的可折叠衣架，其特征在于，左支撑臂、右支撑臂顶面设置有吊带限位凹槽，下部均设置有小件衣物钩。

一种可折叠衣架

技术领域

[0001] 本实用新型涉及衣架生产领域，具体提供一种单手即可完成操作的可折叠衣架。

背景技术

[0002] 目前，人们所使用的衣架一般由挂钩及肩架组成，多数为不可折叠式衣架，虽然具有结构简单、生产成本低等特点，但仍存在以下不足：一、体积较大，存放或携带不便；二、应用于小领口衣物时，使用不便，且容易造成领口拉扯变形。

[0003] 为了克服上述不足，现有技术中公开过若干种由挂钩和可折叠的肩架构成可折叠衣架，虽然在一定程度上克服了现有技术的不足，但其折叠或打开均需要双手配合完成，使用并不方便，影响晾晒或收纳效率。

发明内容

[0004] 本实用新型是针对上述现有技术的不足，提供一种设计合理、单手即可完成操作的可折叠衣架。

[0005] 本实用新型解决其技术问题所采用的技术方案是：一种可折叠衣架，包括挂钩、左支撑臂及右支撑臂，其特点是左支撑臂和右支撑臂均通过折叠定位机构与挂钩活动连接，

[0006] 所述折叠定位机构包括支座、滑动件，以及两个内支撑，挂钩固定在支座顶部，支座下部相对两侧分别固定有定位卡爪，滑动件与支座上下滑动配合，滑动件两端分别铰接有定位钩，定位钩与支座上的定位卡爪相卡固，两个内支撑，其一端分别与支座下端相铰接，另一端分别与左支撑臂和右支撑臂中部相铰接，左支撑臂和右支撑臂的顶端分别与滑动件两端相铰接，使内支撑两端的铰接点与左支撑臂或右支撑臂和滑动件之间的铰接点形成三角形支撑结构。

[0007] 为了方便推拉操作，可以在滑动件中部设置推拉手孔。

[0008] 所述支座优选为倒“T”形，挂钩固定在支座垂直部分的顶部；滑动件与支座的垂直部分上下滑动配合；两个内支撑分别与支座水平部分的两端相铰接，支座水平部分设置有提压手孔。

[0009] 为了使定位钩与定位卡爪卡固的更为稳固，可以在滑动件两端分别设置扭转弹簧，扭转弹簧的两个扭臂分别与滑动件及定位钩相固定。

[0010] 优选的，两个扭转弹簧螺旋部分的轴心位置分别和左支撑臂、右支撑臂与滑动件之间的两个铰接点，以及两个定位钩与滑动件之间的铰接点相重合。

[0011] 所述滑动件优选滑块及盖体构成，滑块与盖体相互扣合，扭转弹簧、定位钩卡固端均设置在滑块与盖体之间，定位钩的操作端延伸至滑块与盖体外部。

[0012] 支座垂直部分上端的两侧均设置有折叠状态定位沟槽，衣架呈折叠状态时，定位钩与折叠状态定位沟槽相卡固。

[0013] 为了增加衣架的防滑性能，可以在左支撑臂、右支撑臂顶面设置防滑条纹。

[0014] 为了增加衣架的适用范围，可以在左支撑臂、右支撑臂顶面设置吊带限位凹槽，在

下部设置小件衣物钩。

[0015] 本实用新型的可折叠衣架和现有技术相比，具有以下突出的有益效果：

[0016] （一）单手即可完成折叠或打开的操作，使用灵活方便，晾晒或收纳效率高；

[0017] （二）适用于各种服装，不会造成领口的拉扯变形；

[0018] （三）可折叠，存放或携带方便。

附图说明

[0019] 附图 1 是本实用新型可折叠衣架的结构示意图；

[0020] 附图 2 是图 1 所示可折叠衣架 A 处的放大结构示意图；

[0021] 附图 3 是图 1 所示可折叠衣架折叠状态结构示意图。

具体实施方式

[0022] 下面结合附图和具体实施例对本实用新型作进一步说明，但不作为对本实用新型的限定。

[0023] 下面给出一个最佳实施例：

[0024] 如附图 1、2 所示，本实用新型的可折叠衣架，主要由挂钩 1、左支撑臂 2、右支撑臂 3、支座 4、滑动件 5、内支撑 6、扭转弹簧 7 及定位钩 10 构成。

[0025] 支座 4、滑动件 5、内支撑 6、扭转弹簧 7 及定位钩 10 组成折叠定位机构。左支撑臂 2、右支撑臂 3 通过折叠定位机构与挂钩 1 可折叠活动连接。

[0026] 所述支座 4 为倒“T”形。在支座 4 垂直部分上部的相对两侧分别开有折叠状态定位沟槽 14，下部的相对两侧分别固定有定位卡爪 8。在支座 4 下端水平部分开有提压手孔 15。

[0027] 挂钩 1 固定在支座 4 垂直部分的顶部。

[0028] 所述滑动件 5 由滑块 5-1、盖体 5-2 构成。滑块 5-1 与盖体 5-2 相互扣合，并与支座 4 的垂直部分上下滑动配合。滑动件 5 两端均固定有铰轴 9。左支撑臂 2、右支撑臂 3 顶端及定位钩 10 中部均通过铰轴 9 与滑动件 5 端部相铰接。滑动件 5 中部设推拉手孔 13。

[0029] 定位钩 10 的卡固端与定位卡爪 8 相卡固，操作端延伸至滑动件 5 的外部。

[0030] 扭转弹簧 7 的螺旋部分套接在铰轴 9 上。两个扭臂分别与滑动件 5 及定位钩 10 相固定。

[0031] 两个内支撑 6，其一端分别与支座 4 下端水平部分的两端相铰接，另一端分别与左支撑臂 2 和右支撑臂 3 的中部相铰接，使内支撑 6 两端的铰接点与铰轴 9 之间形成三角形支撑结构。

[0032] 在左支撑臂 2、右支撑臂 3 顶面有防滑条纹 11、吊带限位凹槽 16，下部固定有小件衣物钩 12。

[0033] 本实用新型衣架的折叠状态（存放或携带状态）如附图 3 所示，定位钩 10 与折叠状态定位沟槽 14 相卡固。使用时，拇指向向上拉推拉手孔 13，食指、中指等向下压提压手孔 15，左支撑臂 2、右支撑臂 3 随之展开，定位钩 10 与定位卡爪 8 卡固定位。折叠时，两手指配合，同时向内侧按压定位钩 10 的操作端，定位钩 10 与定位卡爪 8 分离，左支撑臂 2、右支撑臂 3 向下折叠。

[0034] 对于普通衣物，可以先展开衣架，再将衣物挂在衣架上。

[0035] 对于小领口衣物，可以先将衣架插入领口内，再将衣架展开，以避免拉扯衣物领口。

[0036] 以上所述的实施例，只是本实用新型较优选的具体实施方式的一种，本领域的技术人员在本实用新型技术方案范围内进行的通常变化和替换都应包含在本实用新型的保护范围内。

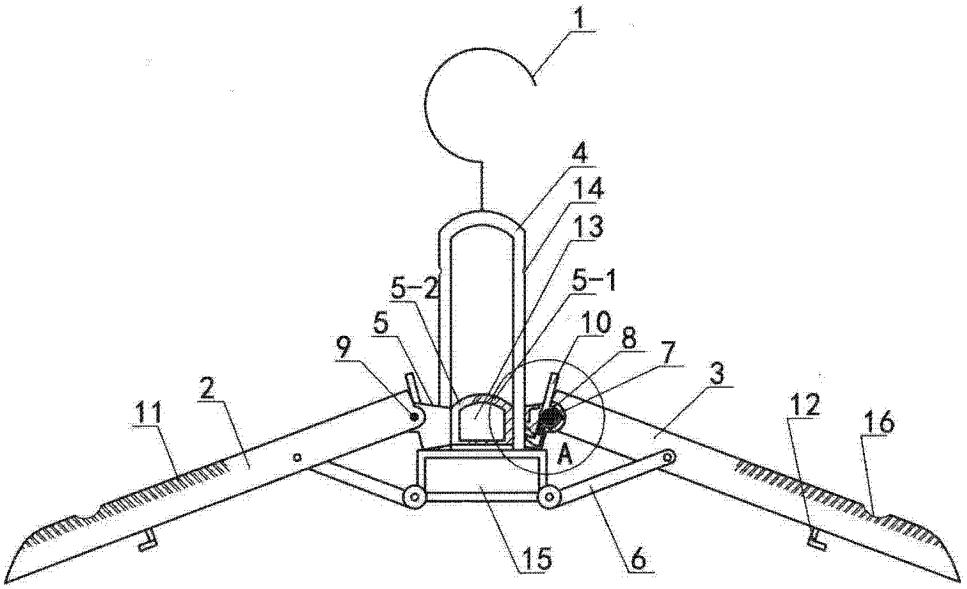
1
4
14
13
5-2
5-1
5
10
8
9
7
3
2
11
12
16
A
15
6

图 1

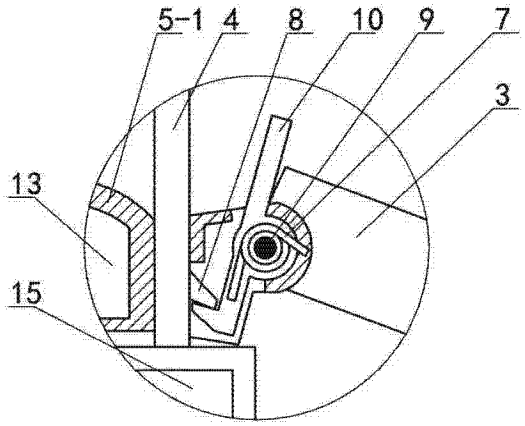
5-1
4
8
10
9
7
3
13
15

图 2

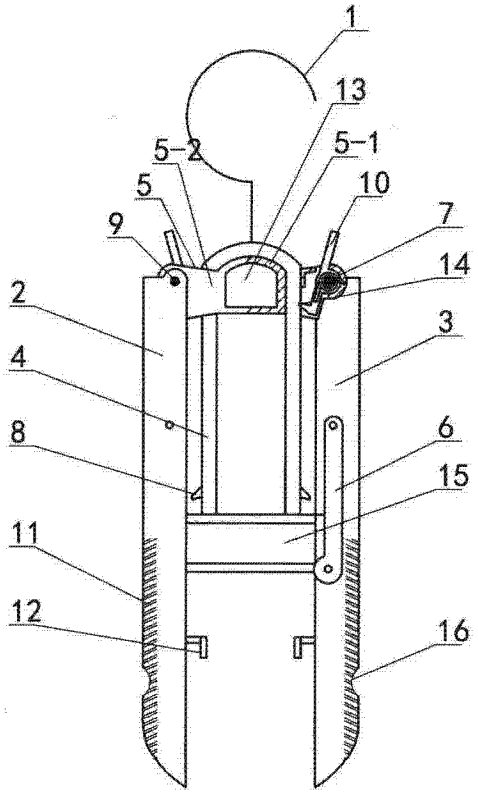
1
13
5-2
5-1
5
10
9
7
14
2
3
4
8
6
15
11
12
16

图 3