(19)中华人民共和国国家知识产权局

(12)实用新型专利

(10)授权公告号 CN 204050273 U
(45)授权公告日 2014.12.31

(21)申请号 201320845134.4

(22)申请日 2013.12.06

(73)专利权人 叶建平
地址 317101 浙江省台州市三门县珠岙镇珠岙街135号

(72)发明人 叶建平

(51)Int.Cl.
A61H 39/04(2006.01)

权利要求书1页 说明书3页 附图2页

(54)实用新型名称

足底按摩垫

(57)摘要

本实用新型公开了一种足底按摩垫，包括脚垫和多个按摩头，所述的按摩头为红木制品且一体成型，所述按摩头与脚垫插接连接。所述的按摩头与脚垫插接连接是指脚垫上设有通孔，按摩头呈T型，按摩头的杆部插入通孔内，按摩头杆部下端设有直径略大于杆部直径的倒钩块。具有按摩效果好，按摩头与脚垫连接牢固等优点。本实用新型属于健身器材技术领域。

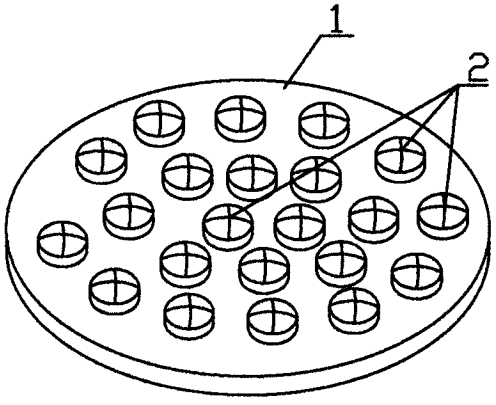

CN 204050273 U

1. 一种足底按摩垫，包括脚垫 (1) 和多个按摩头 (2)，其特征在于：所述的按摩头 (2) 为红木制品且一体成型，所述按摩头 (2) 与脚垫 (1) 插接连接；所述的按摩头 (2) 与脚垫 (1) 插接连接是指脚垫 (1) 上设有通孔 (1.1)，按摩头 (2) 呈 T 型，按摩头 (2) 的杆部 (2.1) 插入通孔 (1.1) 内，按摩头 (2) 杆部 (2.1) 下端设有直径略大于杆部 (2.1) 直径的倒钩块 (2.2)；所述的脚垫 (1) 为环保橡胶垫；所述按摩头 (2) 上端面拱起，头部直径 (a) 为 8-16mm，杆部直径 (b) 为 4-8mm，按摩头 (2) 整体高度 (h1) 为 15-22mm，杆部长度 (h2) 为 5-12mm。

2. 根据权利要求 1 所述的足底按摩垫，其特征在于：所述的倒钩块 (2.2) 呈倒置的圆锥台状。

足底按摩垫

技术领域

[0001] 本实用新型属于健身器材技术领域，具体是一种按摩反射脚底穴位，舒筋活路，促进血液循环居家使用的足底按摩垫。

背景技术

[0002] 人体五脏六腑在脚下都有相应的反射，脚底有六十余个穴位，经常按摩这些穴位，可促进人体气血运行，上下贯通，平衡阴阳，扩张血管，温煦脏腑。从而起到防病治病的保键作用。

[0003] 足底按摩垫摆放浴室内，淋浴时踩踏，按摩脚底，消除疲劳。在不适合室外锻炼的天气，摆放于客厅、卧室，在上面行走，起到锻炼身体的作用。足底按摩垫现已成为人们生活中不可缺少的足疗器具。

[0004] 现有的足底按摩垫结构上主要包括脚垫和按摩头，按摩头有塑料制品、鹅卵石、气包等，形状不一。存在以下不足，塑料制品按摩头，生产时不够环保，与国家无污染政策背道而驰，同时容易被踩碎，割伤脚底；鹅卵石颗粒较大，按摩效果差，成本高，难以进入普通家庭，不适合大面积推广应用；气包，硬度不够，按摩效果不佳。

[0005] 现有大部分足底按摩垫采用无机化学胶水将按摩头粘接在脚垫上的方式连接，胶水不环保，同时这种连接方式存在以下不足，粘贴效果差，尤其是放于浴室内，泡水后按摩头易掉落，影响正常使用。

[0006] 综上所述，设计一款按摩效果好、按摩头与脚垫连接牢固的足底按摩垫是目前业内所需要的。

发明内容

[0007] 本实用新型所要解决的技术问题是：提供一种按摩效果好、按摩头与脚垫连接牢固的足底按摩垫。

[0008] 本实用新型所采取的技术方案是：一种足底按摩垫，包括脚垫和多个按摩头，所述的按摩头为红木制品且一体成型，所述按摩头与脚垫插接连接。

[0009] 所述的按摩头与脚垫插接连接是指脚垫上设有通孔，按摩头呈 T 型，按摩头的杆部插入通孔内，按摩头杆部下端设有直径略大于杆部直径的倒钩块。

[0010] 所述的倒钩块呈倒置的圆锥台状。

[0011] 所述的按摩头与脚垫插接连接是指脚垫上设有通孔，按摩头呈 T 型，按摩头的杆部插入通孔内，按摩头杆部下端与一限位块的连接孔紧配合，限位块位于脚垫下表面。

[0012] 所述按摩头上端面拱起，头部直径为 8-16mm，杆部直径为 4-8mm，按摩头整体高度为 15-22mm，杆部长度为 5-12mm。

[0013] 所述的脚垫为环保橡胶垫。

[0014] 本实用新型的有益效果是：本实用新型一种足底按摩垫，采用硬质按摩头，按摩头与脚垫插接，具有按摩效果好，按摩头与脚垫连接牢固等优点。

[0015] 作为优选，采用带倒钩块的按摩头与脚垫插接，连接更加牢固。

[0016] 作为优选，所述的脚垫为环保橡胶垫，橡胶垫具备一定的弹性，与按摩头下端连接牢固，同时也具备良好的防滑效果。

[0017] 作为优选，用红木作为按摩头，自然物品，更符合现代人对贴近大自然的追求，同时也更具档次。按摩头一体成型的设计，安装更加便捷。

附图说明

[0018] 图 1 为本实用新型示意图。

[0019] 图 2 为本实用新型脚垫剖视图。

[0020] 图 3 为本实用新型实施例 1 剖视图。

[0021] 图 4 为实施例 1 按摩头示意图。

[0022] 图 5 为本实用新型实施例 2 剖视图。

[0023] 图 6 为实施例 2 按摩头与限位块结合示意图。

[0024] 图 7 为实施例 2 按摩头示意图。

[0025] 图 8 为限位块示意图。

[0026] 图中；

[0027] 1、脚垫，1.1、通孔；

[0028] 2、按摩头，2.1、杆部，2.2、倒钩块；

[0029] 3、限位块，3.1、连接孔；

[0030] a、头部直径，b、杆部直径，h1、整体高度，h2、杆部长度。

具体实施方式

[0031] 参照图 1- 图 8 所示，本实用新型一种足底按摩垫，包括脚垫 1 和多个按摩头 2，其特征在于：所述按摩头 2 为红木制品且一体成型，所述按摩头 2 与脚垫 1 插接连接。

[0032] 实施例 1，结合图 1、图 2、图 3 和图 4，所述的按摩头 2 与脚垫 1 插接连接是指脚垫 1 上设有通孔 1.1，按摩头 2 呈 T 型，按摩头 2 的杆部 2.1 插入通孔 1.1 内，按摩头 2 杆部 2.1 下端设有直径略大于杆部 2.1 直径的倒钩块 2.2。

[0033] 所述的倒钩块 2.2 呈倒置的圆锥台状。按摩头 2 杆部 2.1 插入脚垫 1 的通孔 1.1 内，将通孔 1.1 涨紧，实现插接，安装方便，连接可靠。

[0034] 实施例 2，结合图 1、图 2、图 5、图 6、图 7 和图 8 所示，所述的按摩头 2 与脚垫 1 插接连接是指脚垫 1 上设有通孔 1.1，按摩头 2 呈 T 型，按摩头 2 的杆部 2.1 插入通孔 1.1 内，按摩头 2 杆部 2.1 下端与一限位块 3 的连接孔 3.1 紧配合，限位块 3 位于脚垫 1 下表面。该结构按摩头 2，适合布料、毯类脚垫，通过按摩头 2 和限位块 3 将脚垫夹在中间，实现按摩头 2 和脚垫的连接。

[0035] 所述按摩头 2 上端面拱起，头部直径 a 为 8-16mm，杆部直径 b 为 4-8mm，按摩头 2 整体高度 h1 为 15-22mm，杆部长度 h2 为 5-12mm。按摩头 2 的尺寸，可以更具实际需要做一定程度的修改和优选。

[0036] 所述的脚垫 1 为环保橡胶垫。橡胶垫具备一定的弹性，与按摩头 2 下端连接牢固，同时也具备良好的防滑效果。

[0037] 所述的按摩头 2 为红木制品且一体成型，降低制造成本，安装更加便捷；硬度高，按摩效果佳。

[0038] 本实用新型一种足底按摩垫，采用高密度按摩头 2，按摩头 2 与脚垫 1 插接，具有按摩效果好，按摩头 2 与脚垫 1 连接牢固等优点。使用方法简单，不受场地，气候和时间限制，与其它足底按摩相比具有环保，卫生，方便，经济的特点。可以放置在客厅，卧室，阳台，浴室，健身房等场所。

[0039] 实际制作时，为增加产品的美观，按摩头可以按照一定规定呈有序分布，设计成具有美感的图案。

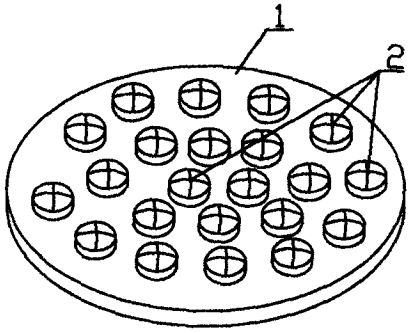

图 1

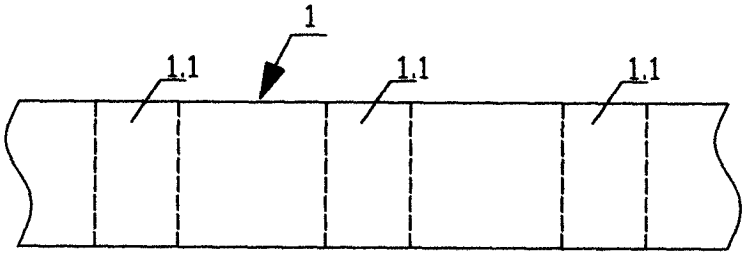

图 2

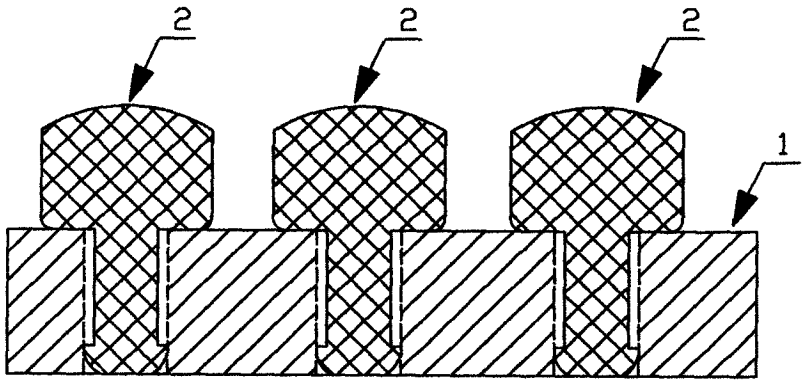

图 3

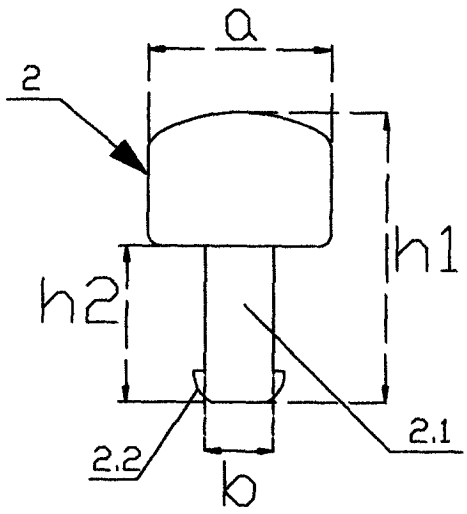

图 4

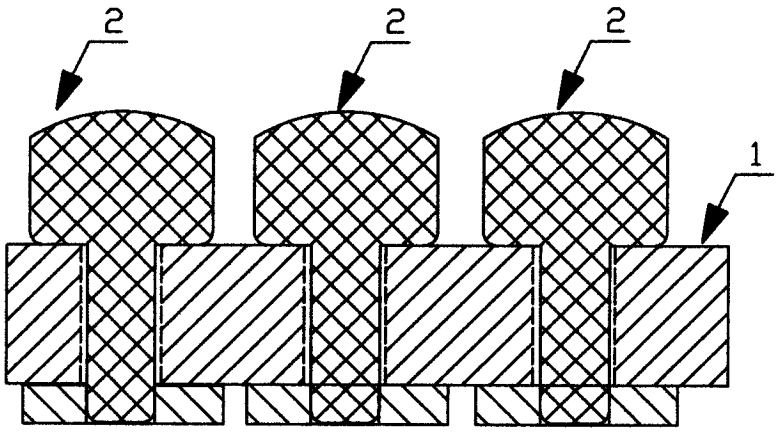

图 5

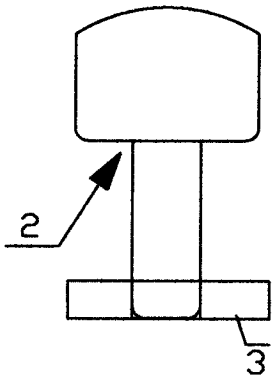

图 6

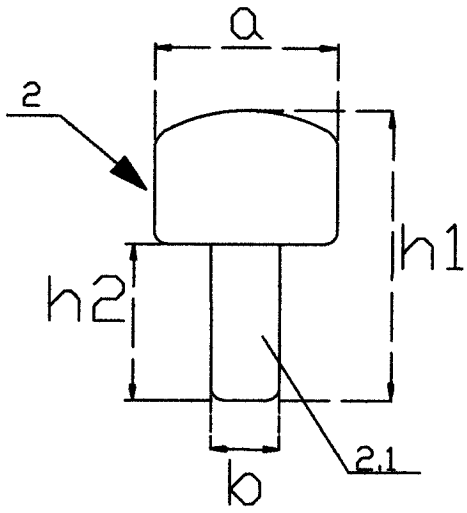

图 7

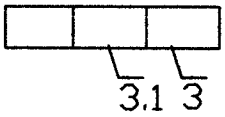

图 8