(19)中华人民共和国国家知识产权局

(12)实用新型专利

(10)授权公告号 CN 204001532 U
(45)授权公告日 2014.12.10

(21)申请号 201420304200.1

(22)申请日 2014.06.09

(73)专利权人 来安县佳美建材有限公司
地址 239236 安徽省滁州市来安县汊河经济开发区纬二路

(72)发明人 卓智林 王亚龙 舒斌

(74)专利代理机构 安徽合肥华信知识产权代理有限公司 34112
代理人 方峥

(51)Int.Cl.
E04F 13/075(2006.01)

权利要求书1页 说明书1页 附图1页

(54)实用新型名称

吸音瓦楞板结构

(57)摘要

本实用新型公开了一种吸音瓦楞板结构，包括单元面板，单元面板为敞口盒状，底面设有均匀布置的若干吸音孔，单元面板的内底部设有一层吸音布，吸音布通过粘合剂粘合在瓦楞板上，单元面板通过侧壁上设有翻边或者卡扣固定安装。本实用新型结构设计简单合理，较传统的装修材料有强度高、抗剪切力高、不易变形、重量轻等优点，同时可以防火、降低噪音，适合机场、车站等大型公共场合使用，能大幅提高安全性。

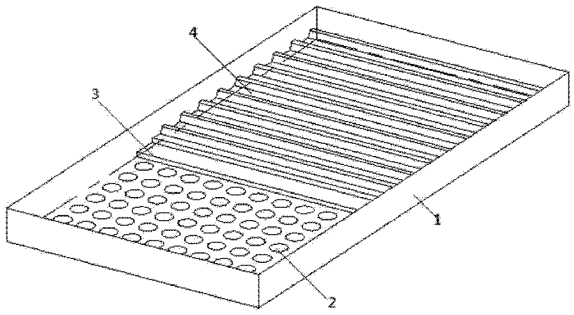

CN 204001532 U

1. 吸音瓦楞板结构，包括单元面板，其特征在于：所述的单元面板为敞口盒状，底面设有均匀布置的若干吸音孔，单元面板的内底部设有一层吸音布，吸音布通过粘合剂粘合在瓦楞板上。

2. 根据权利要求 1 所述的吸音瓦楞板结构，其特征在于：所述的单元面板通过侧壁上设有翻边或者卡扣固定安装。

吸音瓦楞板结构

[0001] 技术领域：

[0002] 本实用新型涉及公共场合装修领域，具体的是一种吸音瓦楞板结构。

[0003] 背景技术：

[0004] 现代的建筑越来越多的采用铝合金及其相关、类似产品来装饰，不但美观而且重量轻、使用寿命长，较传统的面漆、面砖装饰有着诸多的优势，而且铝合金装饰材料还有着传统材料无法比拟的优势。

[0005] 实用新型内容：

[0006] 本实用新型的目的是提供一种重量轻、结构稳定的吸音瓦楞板结构。

[0007] 本实用新型采用的技术方案为：

[0008] 吸音瓦楞板结构，包括单元面板，其特征在于：所述的单元面板为敞口盒状，底面设有均匀布置的若干吸音孔，单元面板的内底部设有一层吸音布，吸音布通过粘合剂粘合在瓦楞板上。

[0009] 所述的吸音瓦楞板结构，其特征在于：所述的单元面板通过侧壁上设有翻边或者卡扣固定安装。

[0010] 与现有技术相比，本实用新型的有益效果在于：

[0011] 本实用新型结构设计简单合理，较传统的装修材料有强度高、抗剪切力高、不易变形、重量轻等优点，同时可以防火、降低噪音，适合机场、车站等大型公共场合使用，能大幅提高安全性。

[0012] 附图说明：

[0013] 图 1 为本实用新型结构示意图。

[0014] 具体实施方式：

[0015] 下面结合附图，通过实施例对本实用新型作进一步详细说明：

[0016] 吸音瓦楞板结构，包括单元面板 1，单元面板 1 为敞口盒状，底面设有均匀布置的若干吸音孔 2，单元面板 1 的内底部设有一层吸音布 3，吸音布 3 通过粘合剂粘合在瓦楞板 4 上，单元面板 1 通过侧壁上设有翻边或者卡扣固定安装。

[0017] 上述实施例仅为本实用新型的较佳的实施方式，除此之外，本实用新型还可以有其他实现方式。需要说明的是，在没有脱离本实用新型构思的前提下，任何显而易见的改进和修饰均应落入本实用新型的保护范围之内。

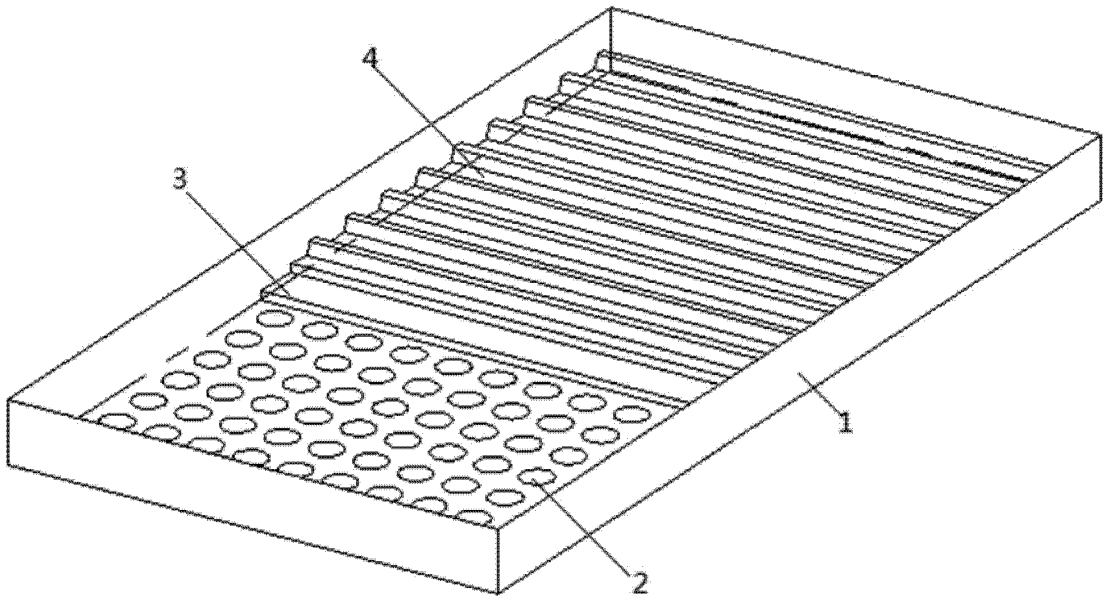

图 1