(19)中华人民共和国国家知识产权局

(12)实用新型专利

(10)授权公告号 CN 203137599 U
(45)授权公告日 2013.08.21

(21)申请号 201320113753.4

(22)申请日 2013.03.13

(73)专利权人 张晓慧
地址 266300 山东省青岛市胶州市福州北路27号胶州市实验中学

(72)发明人 张晓慧

(74)专利代理机构 北京金智普华知识产权代理有限公司 11401
代理人 戴武军

(51)Int.Cl.
A47B 81/04(2006.01)
A47B 77/10(2006.01)
A47B 96/06(2006.01)
A47B 96/02(2006.01)

权利要求书1页 说明书2页 附图2页

(54)实用新型名称

一种厨房用置物柜

(57)摘要

本实用新型涉及一种日常生活用品，具体地说是一种厨房用置物柜，包括柜体、以及铰接在柜体上的柜门，所述柜体内设有抽屉，其特征在于：所述柜体内设有水平设置的第一隔断板和第二隔断板，所述第二个隔断板的下方设有固定连接到第二隔断板上的滑槽，由于采用了上述结构，本实用新型所述的一种厨房用置物柜中不仅能收纳碗碟，使厨房保持整洁，而且放置在柜内的碗碟还可晾干水渍，防止由于水渍留在碗碟上滋生细菌，危害人们的身体健康，更加安全、环保。

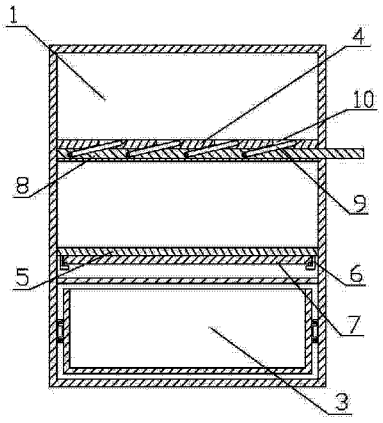

CN 203137599 U

1. 一种厨房用置物柜，包括柜体（1）、以及铰接在柜体（1）上的柜门（2），所述柜体（1）内设有抽屉（3），其特征在于：所述柜体（1）内设有水平设置的第一隔断板（4）和第二隔断板（5），所述第二个隔断板（5）的下方设有固定连接到第二隔断板（5）上的滑槽（6），另有水平设置的置物板（7）位于第二个隔断板（5）的下方，且置物板（7）上设有与滑槽（6）相对应的滑轮，所述第一隔断板（4）上设有多个通孔（10），所述第一隔断板（4）的下方设有一端延伸到柜体（1）外侧的抽板（8），所述抽板（8）可抽动的设置在柜体（1）内，所述的抽板（8）上铰接一端延伸到通孔（10）内的铰接杆（9）。

一种厨房用置物柜

技术领域

[0001] 本实用新型涉及一种日常生活用品，具体地说是一种厨房用置物柜。

背景技术

[0002] 人们在厨房中往往会用到厨房柜，用于盛放一碗碟、杯子等一些厨房用品，厨房柜可使厨房更加整洁，收纳合理，避免碗碟脏乱放置，随着人们生活水平的提高，对于卫生的要求也越来越高，当碗碟和厨具洗刷后会留水渍在碗碟或厨具上，不仅不够干净还会滋生细菌，对人们的身体健康造成危害。

发明内容

[0003] 本实用新型为解决上述问题提供了一种可晾干碗碟和厨具上水渍、避免对人们身体造成伤害的厨房用置物柜。

[0004] 本实用新型为解决技术问题所采用的技术方案是：一种厨房用置物柜，包括柜体、以及铰接在柜体上的柜门，所述柜体内设有抽屉，其特征在于：所述柜体内设有水平设置的第一隔断板和第二隔断板，所述第二个隔断板的下方设有固定连接到第二隔断板上的滑槽，另有水平设置的置物板位于第二个隔断板的下方，且置物板上设有与滑槽相对应的滑轮，所述第一隔断板上设有多个通孔，所述第一隔断板的下方设有一端延伸到柜体外侧的抽板，所述抽板可抽动的设置在柜体内，所述的抽板上铰接一端延伸到通孔内的铰接杆。

[0005] 由于采用了上述结构，本实用新型所述的一种厨房用置物柜中不仅能收纳碗碟，使厨房保持整洁，而且放置在柜内的碗碟还可晾干水渍，防止由于水渍留在碗碟上滋生细菌，危害人们的身体健康，更加安全、环保。

附图说明

[0006] 图 1 为本实用新型一个实施例的结构示意图。

[0007] 图 2 为图 1 实施例的结构剖视图。

[0008] 图 3 为本实用新型的结构剖视图。

具体实施方式

[0009] 如图所示，本实用新型所述的一种厨房用置物柜，包括柜体 1、以及铰接在柜体 1 上的柜门 2，所述柜门 2 上设有把手，所述柜体 1 为壳体状，所述柜体 1 内设有抽屉 3，所述抽屉 3 设置在柜体 1 的下方，所述柜体 1 内设有水平设置的第一隔断板 4 和第二隔断板 5，所述第一隔断板 4 和第二隔断板 5 将柜体 1 的内腔分隔为 3 个腔室，所述第二个隔断板 5 的下方设有固定连接到第二隔断板 5 上的滑槽 6，另有水平设置的置物板 7 位于第二个隔断板 5 的下方，且置物板 7 上设有与滑槽 6 相对应的滑轮，滑轮可滑动的嵌合在滑槽 6 内，所述第一隔断板 4 上设有多个通孔 10，所述通孔 10 为倾斜状设置，所述第一隔断板 4 的下方设有一端延伸到柜体 1 外侧的抽板 8，所述抽板 8 可抽动的设置在柜体 1 内，所述的抽板 8

上铰接一端延伸到通孔 10 内的铰接杆 9，所述铰接杆 9 在通孔 10 内沿通孔 10 的设置方向倾斜设置，抽动抽板 8，铰接杆 9 的铰接处跟随抽板 8 运动，位于通孔 10 内的铰接杆 9 一端向上运动，延伸到第一隔断板 4 的上方且竖直设置，所述的杯碗等需要晾晒的物品可放置在铰接杆 9 上晾晒，防止杯碗上留有水渍滋生细菌，不用时，将抽板 8 推入初始状态，铰接杆 9 在抽板 8 的带动下，回到通孔 10 内，不会妨碍第一隔断板 4 上放置东西。

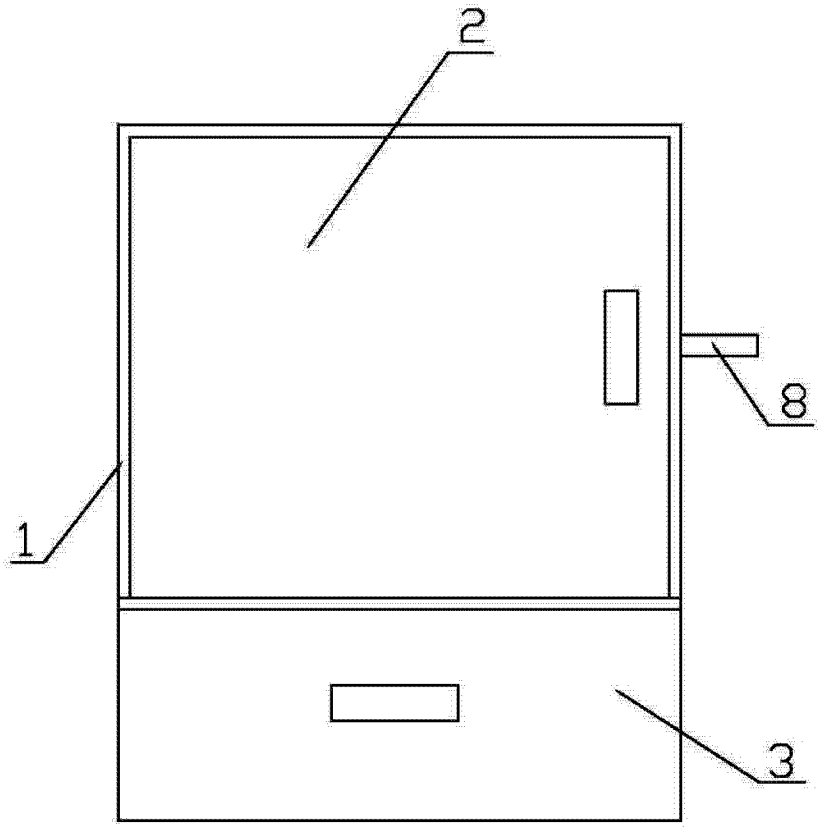

图 1

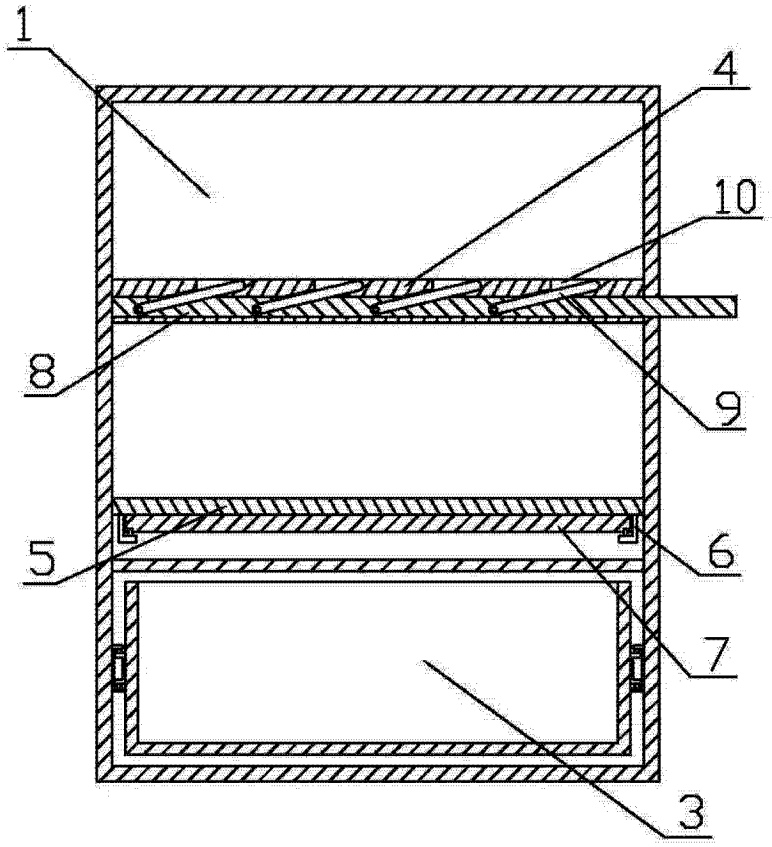

图 2

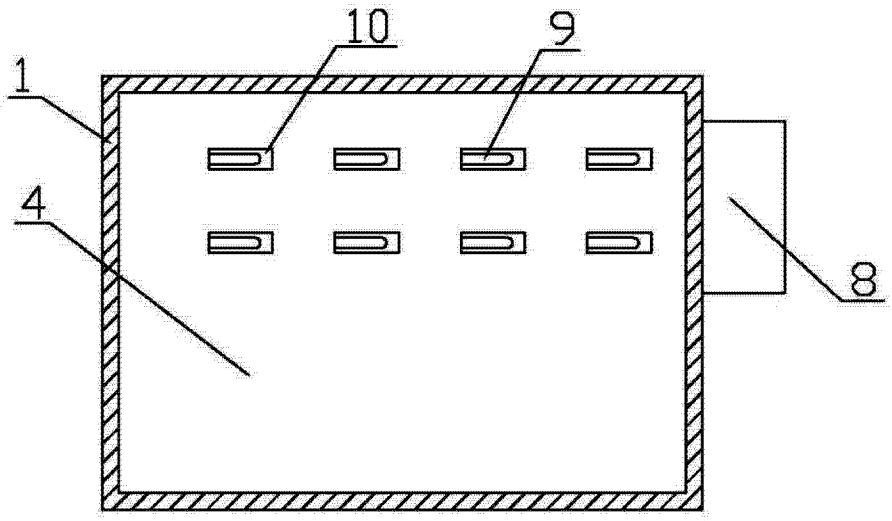

图 3