(19)国家知识产权局

(12)实用新型专利

(10)授权公告号 CN 221291506 U
(45)授权公告日 2024.07.09

(21)申请号 202323382449.2

(22)申请日 2023.12.12

(73)专利权人 合肥佳盛源纸品科技有限公司
地址 230000 安徽省合肥市蜀山区小庙镇工业聚集区(合六路北)安徽省安生种子有限责任公司车间、产品检测楼

(72)发明人 孙汉文

(74)专利代理机构 北京红梵知识产权代理事务所(普通合伙) 11912
专利代理师 郑幸运

(51)Int.Cl.
B26D 7/01(2006.01)
B26D 7/18(2006.01)

权利要求书1页 说明书3页 附图2页

(54)实用新型名称

一种纸品加工用切边装置

(57)摘要

本实用新型公开了一种纸品加工用切边装置,涉及纸制品领域,包括主操作台和推动机构,所述主操作台一端开设有固定槽。本实用新型通过设置的主操作台、固定槽、推动机构、滑轨、限位板、滑槽和固定扣,通过装置中安装有的滑轨可以对装置中的限位板进行位置的移动,可以在进行移动时针对不同宽度的制品进行切边的操作,并且可以通过安装的液压缸对推板进行有效地推动,可以将切边之后的纸品快速进行取出,提高切边的适应性,通过设置的第一滑道、滑块、推动板、辅助操作台、第二滑道和阻挡块,可以通过主操作台上开设的第一滑道和辅助操作台上开设的第二滑道将推动板进行推动,可以提高对纸品进行切边操作时的安全性。

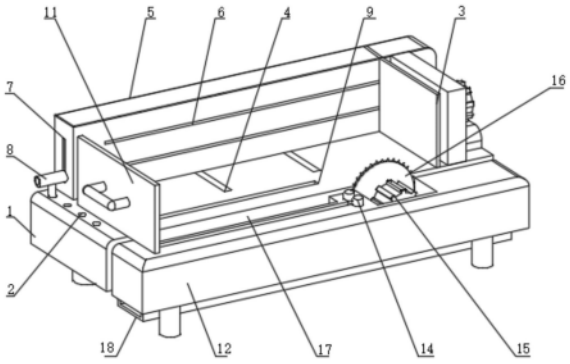

CN 221291506 U

1.一种纸品加工用切边装置,包括主操作台(1)和推动机构(3),其特征在于:所述主操作台(1)一端开设有固定槽(2),所述主操作台(1)一端安装有推动机构(3),所述主操作台(1)上端开设有滑轨(4),所述主操作台(1)上端安装有限位板(5),所述限位板(5)一端开设有滑槽(6),所述限位板(5)前端开设有活动槽(7),所述活动槽(7)一端安装有固定扣(8);

所述主操作台(1)上端开设有第一滑道(9),所述第一滑道(9)内部安装有滑块(10),所述滑块(10)上端安装有推动板(11),所述主操作台(1)右端安装有辅助操作台(12),所述辅助操作台(12)上端开设有第二滑道(13),所述第二滑道(13)一端安装有阻挡块(14);

所述辅助操作台(12)一端架设有驱动电机(15),所述驱动电机(15)一端安装有切割片(16),所述辅助操作台(12)一端开设有出料口(17),所述出料口(17)下端安装有回收框(18)。

2.根据权利要求1所述的一种纸品加工用切边装置,其特征在于:所述推动机构(3)通过包括稳定板(301)、液压缸(302)、液压杆(303)和推板(304),所述稳定板(301)安装在主操作台(1)的上端,所述稳定板(301)一端安装有液压缸(302),所述液压缸(302)一端安装有液压杆(303),所述液压杆(303)一端安装有推板(304)。

3.根据权利要求2所述的一种纸品加工用切边装置,其特征在于:所述推板(304)通过液压缸(302)与主操作台(1)构成伸缩结构,且推板(304)与主操作台(1)垂直分布。

4.根据权利要求1所述的一种纸品加工用切边装置,其特征在于:所述限位板(5)通过滑轨(4)与主操作台(1)构成滑动结构,且限位板(5)通过固定扣(8)与主操作台(1)卡合连接。

5.根据权利要求1所述的一种纸品加工用切边装置,其特征在于:所述推动板(11)通过第一滑道(9)与主操作台(1)构成滑动结构,且推动板(11)通过第二滑道(13)与辅助操作台(12)构成滑动结构。

6.根据权利要求1所述的一种纸品加工用切边装置,其特征在于:所述辅助操作台(12)为凹形结构设置,且辅助操作台(12)与回收框(18)平行分布。

一种纸品加工用切边装置

技术领域

[0001] 本实用新型涉及纸制品领域,具体为一种纸品加工用切边装置。

背景技术

[0002] 纸制品制造是指用纸及纸板为原料,进一步加工制成纸制品的生产活动,在对纸制品进行加工时需要进行不同的加工,包括切边,钻孔、冲压和剪裁等操作,在对纸制品进行切边的操作时需要保持操作的安全,因此需要一种纸品加工用切边装置。

[0003] 现有的纸品加工用切边装置,在进行操作时,无法在对纸品进行切边操作时适应不同大小的制品进行调整的切边,同时无法在切边操作时提高操作的安全性,并且无法对切边之后的碎屑进行收集整理的问题,为此急需一种纸品加工用切边装置。

实用新型内容

[0004] 基于此,本实用新型的目的是提供一种纸品加工用切边装置,以解决现有的纸品加工用切边装置在使用的时候,无法在对纸品进行切边操作时适应不同大小的制品进行调整的切边,同时无法在切边操作时提高操作的安全性,并且无法对切边之后的碎屑进行收集整理的问题。

[0005] 为实现上述目的,本实用新型提供如下技术方案:一种纸品加工用切边装置,包括主操作台和推动机构,所述主操作台一端开设有固定槽,所述主操作台一端安装有推动机构,所述主操作台上端开设有滑轨,所述主操作台上端安装有限位板,所述限位板一端开设有滑槽,所述限位板前端开设有活动槽,所述活动槽一端安装有固定扣。

[0006] 所述主操作台上端开设有第一滑道,所述第一滑道内部安装有滑块,所述滑块上端安装有推动板,所述主操作台右端安装有辅助操作台,所述辅助操作台上端开设有第二滑道,所述第二滑道一端安装有阻挡块。

[0007] 所述辅助操作台一端架设有驱动电机,所述驱动电机一端安装有切割片,所述辅助操作台一端开设有出料口,所述出料口下端安装有回收框。

[0008] 优选地,所述推动机构通过包括稳定板、液压缸、液压杆和推板,所述稳定板安装在主操作台的上端,所述稳定板一端安装有液压缸,所述液压缸一端安装有液压杆,所述液压杆一端安装有推板。

[0009] 优选地,所述推板通过液压缸与主操作台构成伸缩结构,且推板与主操作台垂直分布。

[0010] 优选地,所述限位板通过滑轨与主操作台构成滑动结构,且限位板通过固定扣与主操作台卡合连接。

[0011] 优选地,所述推动板通过第一滑道与主操作台构成滑动结构,且推动板通过第二滑道与辅助操作台构成滑动结构。

[0012] 优选地,所述辅助操作台为凹形结构设置,且辅助操作台与回收框平行分布。

[0013] 与现有技术相比,本实用新型的有益效果是:

[0014] 1、本实用新型通过设置的主操作台、固定槽、推动机构、滑轨、限位板、滑槽和固定扣,通过装置中安装有的滑轨可以对装置中的限位板进行位置的移动,可以在进行移动时针对不同宽度的制品进行切边的操作,并且可以通过安装的液压缸对推板进行有效地推动,可以将切边之后的纸品快速进行取出,提高切边的适应性;

[0015] 2、本实用新型通过设置的第一滑道、滑块、推动板、辅助操作台、第二滑道和阻挡块,可以通过主操作台上开设的第一滑道和辅助操作台上开设的第二滑道将推动板进行推动,可以对需要进行切边的纸品进行推动,可以提高对纸品进行切边操作时的安全性;

[0016] 3、本实用新型通过设置的辅助操作台、出料口和回收框,当切割片对纸品切边操作之后产生的废弃纸品边角料通过开设的出料口落入装置中的回收框中,便于对产生的碎屑进行统一的收集整理。

附图说明

[0017] 图1为本实用新型的正视结构示意图;

[0018] 图2为本实用新型主操作台和辅助操作台的零件位置结构示意图;

[0019] 图3为本实用新型推动机构的结构示意图;

[0020] 图4为本实用新型辅助操作台的结构示意图。

[0021] 图中:1、主操作台;2、固定槽;3、推动机构;301、稳定板;302、液压缸;303、液压杆;304、推板;4、滑轨;5、限位板;6、滑槽;7、活动槽;8、固定扣;9、第一滑道;10、滑块;11、推动板;12、辅助操作台;13、第二滑道;14、阻挡块;15、驱动电机;16、切割片;17、出料口;18、回收框。

具体实施方式

[0022] 下面将结合本实用新型实施例中的附图,对本实用新型实施例中的技术方案进行清楚、完整地描述。下面通过参考附图描述的实施例是示例性的,仅用于解释本实用新型,而不能理解为对本实用新型的限制。

[0023] 下面根据本实用新型的整体结构,对其实施例进行说明。

[0024] 请参阅图1-4,一种纸品加工用切边装置,包括主操作台1和推动机构3,主操作台1一端开设有固定槽2,主操作台1一端安装有推动机构3,推动机构3通过包括稳定板301、液压缸302、液压杆303和推板304,稳定板301安装在主操作台1的上端,稳定板301一端安装有液压缸302,液压缸302一端安装有液压杆303,液压杆303一端安装有推板304,装置中安装的推板304可以通过安装的液压缸302的运转对操作之后的制品进行推动取出,提高纸品操作之后的取出的效率,主操作台1上端开设有滑轨4,主操作台1上端安装有限位板5,限位板5通过滑轨4与主操作台1构成滑动结构,且限位板5通过固定扣8与主操作台1卡合连接,安装的限位板5可以进行不同的距离的调整,在调整之后可以适应不同大小的纸品进行操作使用,限位板5一端开设有滑槽6,限位板5前端开设有活动槽7,活动槽7一端安装有固定扣8。

[0025] 请参阅图1-4,一种纸品加工用切边装置,主操作台1上端开设有第一滑道9,第一滑道9内部安装有滑块10,滑块10上端安装有推动板11,主操作台1右端安装有辅助操作台12,辅助操作台12上端开设有第二滑道13,第二滑道13一端安装有阻挡块14,推动板11通过

第一滑道9与主操作台1构成滑动结构,且推动板11通过第二滑道13与辅助操作台12构成滑动结构,在装置中安装的推动板11可以通过第一滑道9和第二滑道13进行向前的推动,可以在对纸品进行切边操作时提高使用的安全性。

[0026] 请参阅图1-4,一种纸品加工用切边装置,辅助操作台12一端架设有驱动电机15,驱动电机15一端安装有切割片16,辅助操作台12一端开设有出料口17,出料口17下端安装有回收框18,辅助操作台12为凹形结构设置,且辅助操作台12与回收框18平行分布,装置中安装的回收框18可以将切边之后的碎屑通过开设的出料口17进行统一的收集与整理。

[0027] 工作原理:使用时,优先根据需要进行切边的纸品对装置中安装的限位板5进行距离的调整,可以通过开设有的滑轨4对限位板5在主操作台1上端进行左右的移动,在移动到合适位置之后可以通过安装的固定扣8与主操作台1上端开设的固定槽2进行固定,可以适应不同大小的纸品进行切边的操作,当限位板5调整完成之后,将需要进行操作的纸品放置在装置中的主操作台1和限位板5的中间,在放置完成之后可以将安装的推动板11插入在滑块10上,并且滑块10安装在第一滑道9和第二滑道13的内部,可以对放置的纸品向着切割片16的方向进行推动,准备完成之后接通装置电源,通过驱动电机15的运转可以带动切割片16进行转动,通过推动板11向前推动,推动板11触碰到阻挡块14就会停下,提高了对纸品切边操作的安全性,并且将切边操作时产生的碎屑通过开设的出料口17全部收集到回收框18中,便于对碎屑进行统一的清理,最后在切边操作完成之后可以将推动板11取下,通过液压缸302的运转可以将推板304向前进行推动,快速的将切边完成的纸品进行取出,这样就完成了装置的使用过程,本说明书中未作详细描述的内容属于本领域专业技术人员公知的现有技术。

[0028] 术语“中心”、“纵向”、“横向”、“前”、“后”、“左”、“右”、“竖直”、“水平”、“顶”、“底”、“内”、“外”等指示的方位或位置关系为基于附图所示的方位或位置关系,仅是为便于描述本实用新型的简化描述,而不是指示或暗指所指的装置或元件必须具有特定的方位、为特定的方位构造和操作,因而不能理解为对本实用新型保护内容的限制。

[0029] 尽管参照前述实施例对本实用新型进行了详细的说明,对于本领域的技术人员来说,其依然可以对前述各实施例所记载的技术方案进行修改,或者对其中部分技术特征进行等同替换,凡在本实用新型的精神和原则之内,所作的任何修改、等同替换、改进等,均应包含在本实用新型的保护范围之内。

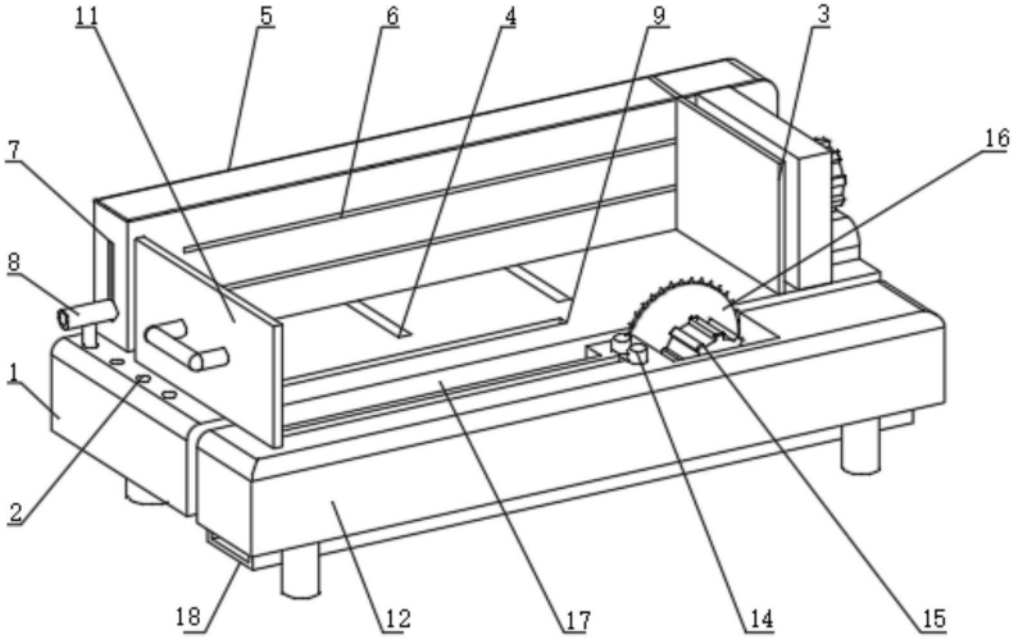

图1

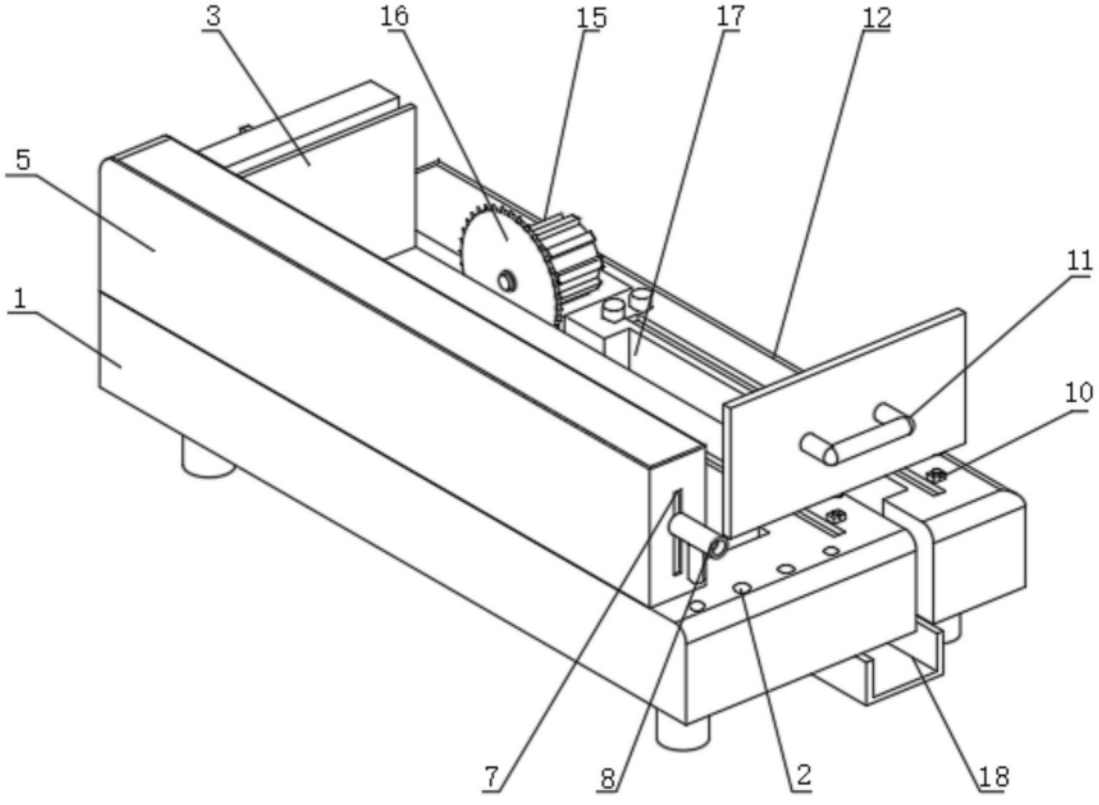

图2

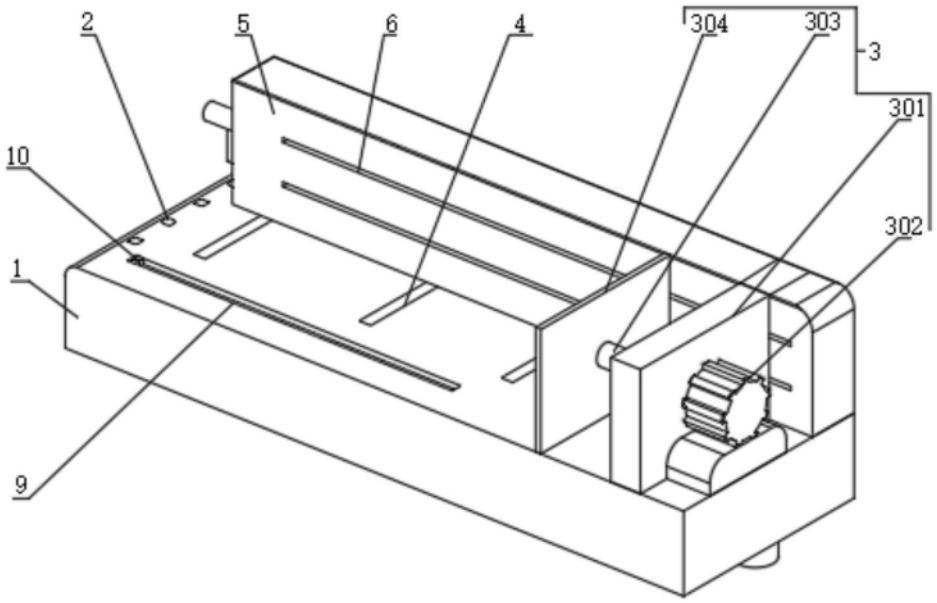

图3

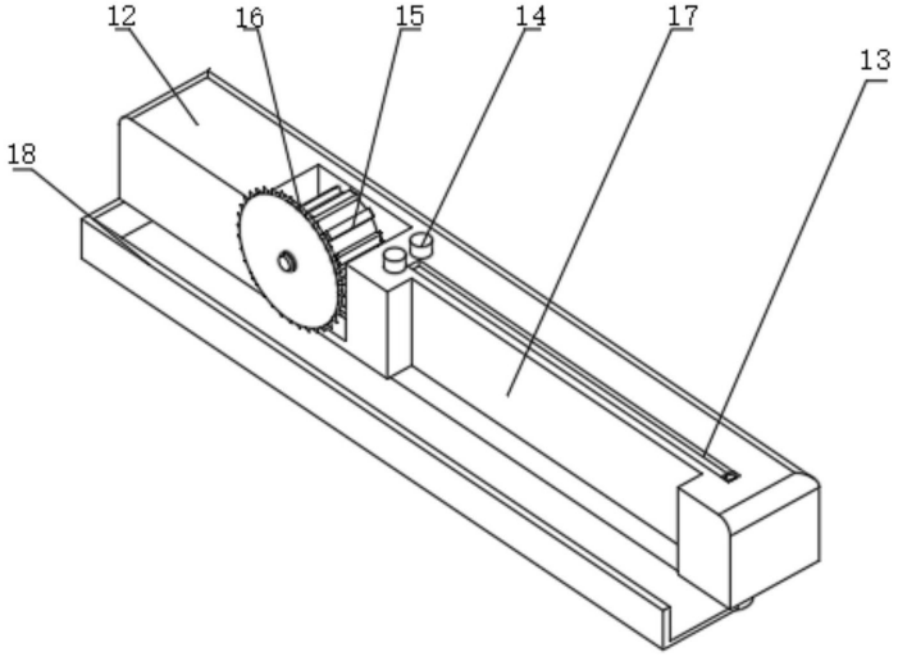

图4