(19)中华人民共和国国家知识产权局

(12)实用新型专利

(10)授权公告号 CN 203073630 U
(45)授权公告日 2013.07.24

(21)申请号 201220752622.6

(22)申请日 2012.12.31

(73)专利权人 杨妍
地址 300140 天津市河北区昆纬路 46 号

(72)发明人 杨妍

(51)Int.Cl.
A47B 39/00(2006.01)

权利要求书1页 说明书1页 附图1页

(54)实用新型名称

箱式学生椅

(57)摘要

一种箱式学生椅，属于家具类，它包括椅子本体和抽屉，所说的椅子本体的椅面下方以椅子的四条腿为四个角设有抽屉。本实用新型的优点和有益效果是：椅面下面设有抽屉，可以存放学习用书，节省桌面空间，使桌面更整洁，也避免书籍堆放影响学生视线。

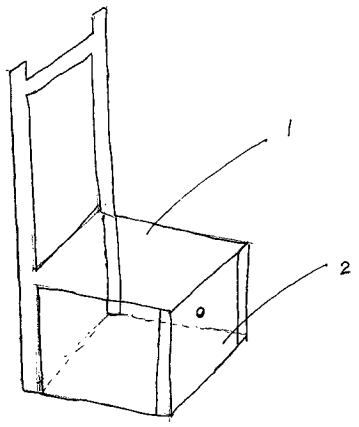

CN 203073630 U

1. 一种箱式学生椅，其特征在于：它包括椅子本体和抽屉，所说的椅子本体的椅面下方以椅子的四条腿为四个角设有抽屉。

箱式学生椅

技术领域

[0001] 本实用新型属于一种家具类，特别涉及一种箱式学生椅。

背景技术

[0002] 现在学生的学习书籍随着年级的增长变得越来越多，一些参考书有时需要放置在学校里，不用每天放在书包里背来背去，但是学校的书箱的体积又是有限地，因此，学生总是将书籍堆放在书桌上，垒成一堵小墙，既影响学生的视线，也影响教室整体的环境。

实用新型内容

[0003] 本实用新型的目的在于克服上述的缺陷，提供一种箱式学生椅，它可以存放学习书籍，使桌面更整洁，也不会影响学生的视线。

[0004] 本实用新型的目的是通过以下技术方案实现的：一种箱式学生椅，其特征在于：它包括椅子本体和抽屉，所说的椅子本体的椅面下方以椅子的四条腿为四个角设有抽屉。

[0005] 本实用新型的优点和有益效果是：椅面下面设有抽屉，可以存放学习用书，节省桌面空间，使桌面更整洁，也避免书籍堆放影响学生视线。

附图说明

[0006] 图 1 是本实用新型的结构示意图。

[0007] 其中：1- 椅子本体，2- 抽屉。

具体实施方式

[0008] 实施例：如图所示，一种箱式学生椅，它包括椅子本体 1 和抽屉 2，所说的椅子本体 1 的椅面下方以椅子的四条腿为四个角设有抽屉 2。

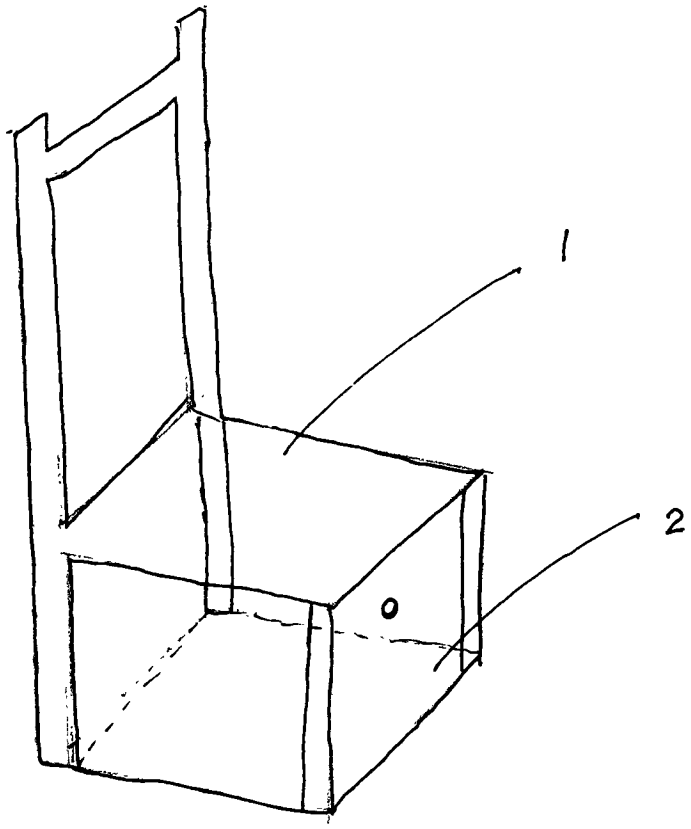

图 1