(19)国家知识产权局

(12)实用新型专利

(10)授权公告号 CN 217344975 U
(45)授权公告日 2022.09.02

(21)申请号 202220239918.1

(22)申请日 2022.01.28

(73)专利权人 山东云林广告有限公司
地址 250000 山东省济南市历下区龙鼎大道锦屏家园45号楼4-601

(72)发明人 赵罡 赵桂令

(74)专利代理机构 北京子焱知识产权代理事务所(普通合伙) 11932
专利代理师 王倩

(51)Int.Cl.
B24B 29/02(2006.01)
B24B 27/02(2006.01)
B24B 27/00(2006.01)
B24B 41/06(2012.01)

权利要求书1页 说明书3页 附图3页

(54)实用新型名称

一种展厅道具加工抛光设备

(57)摘要

本实用新型公开了一种展厅道具加工抛光设备，涉及抛光设备技术领域，包括加工台、固定安装在加工台顶端侧壁上的安装臂、固定安装在安装臂侧壁上的抛光件以及固定安装在加工台顶端侧壁上的夹持台，夹持台的侧壁上转动连接有三个滑板，三个滑板的侧壁上均贯穿开设有滑口，滑口内插接有活动柱，活动柱的侧壁上固定连接有上位盘，活动柱的底端侧壁固定连接有下位盘，活动柱的顶端侧壁固定连接有固定板，固定板的侧壁上螺纹连接有精调夹持件，本实用新型可快速调节精调夹持件与零部件的正对角度以及相对距离，对不同形状及尺寸的零部件进行精准定位，方便快捷，灵活度高。

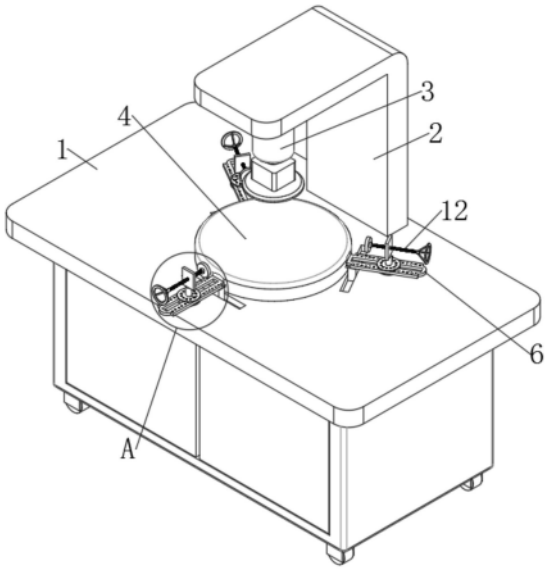

CN 217344975 U

1.一种展厅道具加工抛光设备,包括加工台(1)、固定安装在加工台(1)顶端侧壁上的安装臂(2)、固定安装在安装臂(2)侧壁上的抛光件(3)以及固定安装在加工台(1)顶端侧壁上的夹持台(4),其特征在于,所述夹持台(4)的侧壁上转动连接有三个滑板(6),三个所述滑板(6)的侧壁上均贯穿开设有滑口(7),所述滑口(7)内插接有活动柱(8),所述活动柱(8)的侧壁上固定连接有上位盘(9),所述活动柱(8)的底端侧壁固定连接有下位盘(10),所述活动柱(8)的顶端侧壁固定连接有固定板(11),所述固定板(11)的侧壁上螺纹连接有精调夹持件,所述滑板(6)的侧壁上贯穿开设有多个定位孔(15),所述上位盘(9)的侧壁上贯穿开设有多个插接孔(16),其中一个插接孔(16)的内侧壁上插接有插销(17),所述插销(17)的底端插入滑板(6)侧壁上相对的定位孔(15)中。

2.根据权利要求1所述的一种展厅道具加工抛光设备,其特征在于,所述精调夹持件包括螺纹连接在固定板(11)侧壁上的精调螺杆(12),所述精调螺杆(12)靠近夹持台(4)的一端固定连接有压垫(13),所述精调螺杆(12)远离夹持台(4)的一端固定连接有转盘(14)。

3.根据权利要求1所述的一种展厅道具加工抛光设备,其特征在于,所述上位盘(9)与相对的滑板(6)的顶端侧壁相贴合,所述下位盘(10)与相对的滑板(6)的底端侧壁相贴合。

4.根据权利要求1所述的一种展厅道具加工抛光设备,其特征在于,所述插销(17)的截面尺寸小于定位孔(15)、插接孔(16)的截面尺寸,且所述插销(17)的侧壁与相对的定位孔(15)、插接孔(16)内侧壁紧密贴合。

5.根据权利要求1所述的一种展厅道具加工抛光设备,其特征在于,所述加工台(1)的顶端侧壁上开设有三个滑槽(18),三个所述滑槽(18)的内侧壁上均滑动连接有滑块(19),三个所述滑块(19)的顶端侧壁分别与相对的滑板(6)的底端侧壁相抵紧。

6.根据权利要求1所述的一种展厅道具加工抛光设备,其特征在于,三个所述滑板(6)与夹持台(4)的侧壁之间均通过水平转轴(5)转动连接。

一种展厅道具加工抛光设备

技术领域

[0001] 本实用新型涉及抛光设备技术领域，尤其涉及一种展厅道具加工抛光设备。

背景技术

[0002] 道具是展厅设计中的重要组成部分，如同人体的骨骼一般，是展厅设计的中心内容，它不仅为展品的承托、保护、陈列、照明、吊装等提供实际的功能服务，也是展厅空间形象的主体，它能够突出展品、烘托气氛，给展厅环境起到充分的基础保障；

[0003] 展厅道具主要为由各类木材或五金件等制成的加工品，用于辅助展览进行，展厅道具的美观性要求较高，现有技术中，在对这些展厅道具加工过程中，常需要对零部件进行抛光，传统的抛光方式大多通过螺杆夹持座将零部件进行定位，然后采用手持抛光机进行抛光，螺杆夹持座的调节范围小，只能针对小范围尺寸或形状的零部件进行夹持，灵活度较差。

实用新型内容

[0004] 本实用新型的目的是为了解决现有技术中存在的对抛光设备对零部件夹持定位的灵活度较差的缺点，而提出的一种展厅道具加工抛光设备。

[0005] 为了实现上述目的，本实用新型采用了如下技术方案：

[0006] 一种展厅道具加工抛光设备，包括加工台、固定安装在加工台顶端侧壁上的安装臂、固定安装在安装臂侧壁上的抛光件以及固定安装在加工台顶端侧壁上的夹持台，所述夹持台的侧壁上转动连接有三个滑板，三个所述滑板的侧壁上均贯穿开设有滑口，所述滑口内插接有活动柱，所述活动柱的侧壁上固定连接有上位盘，所述活动柱的底端侧壁固定连接有下位盘，所述活动柱的顶端侧壁固定连接有固定板，所述固定板的侧壁上螺纹连接有精调夹持件，所述滑板的侧壁上贯穿开设有多个定位孔，所述上位盘的侧壁上贯穿开设有多个插接孔，其中一个插接孔的内侧壁上插接有插销，所述插销的底端插入滑板侧壁上相对的定位孔中。

[0007] 上述技术方案进一步包括：

[0008] 所述精调夹持件包括螺纹连接在固定板侧壁上的精调螺杆，所述精调螺杆靠近夹持台的一端固定连接有压垫，所述精调螺杆远离夹持台的一端固定连接有转盘。

[0009] 所述上位盘与相对的滑板的顶端侧壁相贴合，所述下位盘与相对的滑板的底端侧壁相贴合。

[0010] 所述插销的截面尺寸小于定位孔、插接孔的截面尺寸，且所述插销的侧壁与相对的定位孔、插接孔内侧壁紧密贴合。

[0011] 所述加工台的顶端侧壁上开设有三个滑槽，三个所述滑槽的内侧壁上均滑动连接有滑块，三个所述滑块的顶端侧壁分别与相对的滑板的底端侧壁相抵紧。

[0012] 三个所述滑板与夹持台的侧壁之间均通过水平转轴转动连接。

[0013] 相比现有技术，本实用新型的有益效果为：

[0014] 1、本实用新型中，通过滑板、活动柱、上位盘、下位盘、插销以及精调夹持件之间的配合使用，活动柱在滑板的侧壁上可相对滑动与偏转，并采用插销插接的方式来对活动柱进行固定，可快速调节精调夹持件与零部件的正对角度以及与相对距离，以此可针对不同形状及尺寸的零部件进行精准定位，方便快捷，灵活度高。

[0015] 2、本实用新型中，通过滑板、水平转轴、滑槽、滑块之间的配合使用，对零部件加工完成后，将滑块从滑板的正下方滑出，使滑块取消对滑板的支撑作用，滑板向下转动带动使得压垫翻转打开，可快速取消对零部件的稳定夹持效果，便于零部件快速从夹持台上取下。

附图说明

[0016] 图1为本实用新型提出的一种展厅道具加工抛光设备的结构示意图；

[0017] 图2为本实用新型提出的一种展厅道具加工抛光设备的仰视图；

[0018] 图3为本实用新型提出的一种展厅道具加工抛光设备的部分结构侧面剖视图；

[0019] 图4为本实用新型提出的一种展厅道具加工抛光设备的图1中的A部分放大图。

[0020] 图中：1、加工台；2、安装臂；3、抛光件；4、夹持台；5、水平转轴；6、滑板；7、滑口；8、活动柱；9、上位盘；10、下位盘；11、固定板；12、精调螺杆；13、压垫；14、转盘；15、定位孔；16、插接孔；17、插销；18、滑槽；19、滑块。

具体实施方式

[0021] 下文结合附图和具体实施例对本实用新型的技术方案做进一步说明。

[0022] 实施例一

[0023] 如图1-4所示，本实用新型提出的一种展厅道具加工抛光设备，包括加工台1、固定安装在加工台1顶端侧壁上的安装臂2、固定安装在安装臂2侧壁上的抛光件3以及固定安装在加工台1顶端侧壁上的夹持台4，夹持台4的侧壁上转动连接有三个滑板6，三个滑板6与夹持台4的侧壁之间均通过水平转轴5转动连接，三个滑板6的侧壁上均贯穿开设有滑口7，滑口7内插接有活动柱8，活动柱8的侧壁上固定连接有上位盘9，活动柱8的底端侧壁固定连接有下位盘10，上位盘9与相对的滑板6的顶端侧壁相贴合，下位盘10与相对的滑板6的底端侧壁相贴合，保证活动柱8在滑口7内上下位置的稳定，进而保证精调夹持件的稳定性；

[0024] 活动柱8的顶端侧壁固定连接有固定板11，固定板11的侧壁上螺纹连接有精调夹持件，精调夹持件包括螺纹连接在固定板11侧壁上的精调螺杆12，精调螺杆12靠近夹持台4的一端固定连接有压垫13，精调螺杆12远离夹持台4的一端固定连接有转盘14，便于转动精调螺杆12来带动压垫13移动；

[0025] 滑板6的侧壁上贯穿开设有多个定位孔15，上位盘9的侧壁上贯穿开设有多个插接孔16，其中一个插接孔16的内侧壁上插接有插销17，插销17的底端插入滑板6侧壁上相对的定位孔15中，加工台1的顶端侧壁上开设有三个滑槽18，三个滑槽18的内侧壁上均滑动连接有滑块19，三个滑块19的顶端侧壁分别与相对的滑板6的底端侧壁相抵紧；

[0026] 本实施例中，在对零部件进行抛光时，将零部件放置在夹持台4上，可拔起上位盘9侧壁上的插销17，取消上位盘9与滑板6之间的定位效果，进而可在滑板6的侧壁上滑动活动柱8，带动精调夹持件快速调节与零部件之间的距离，同时活动柱8可旋转，进而调节精调夹持件的正对角度，以此可针对不同形状及尺寸的零部件进行精准定位，调节完成后，将插销

17再次插入上位盘9侧壁上相对的插接孔16中，并插入滑板6侧壁上相对的定位孔15中，来对上位盘9进行固定，防止活动柱8滑动或偏转；

[0027] 通过转动精调螺杆12可使压垫13靠近或远离夹持台4上的零部件，来实现对零部件夹持的精调；

[0028] 另外，在加工完成后，可滑动滑块19，使滑块19从滑板6的正下方滑出，进而滑板6可向下转动，使得压垫13快速取消对零部件的稳定夹持效果，便于零部件快速从夹持台4上取下。

[0029] 实施例二

[0030] 如图4所示，基于实施例一的基础上，插销17的截面尺寸小于定位孔15、插接孔16的截面尺寸，且插销17的侧壁与相对的定位孔15、插接孔16内侧壁紧密贴合；

[0031] 本实施例中，通过插销17与定位孔15、插接孔16内侧壁的紧密贴合设置，可对活动柱8在滑板6侧壁上的前后位置以及活动柱8的偏转角度进行稳定固定，保证零部件的夹持稳定。

[0032] 以上所述，仅为本实用新型较佳的具体实施方式，但本实用新型的保护范围并不局限于此，任何熟悉本技术领域的技术人员在本实用新型揭露的技术范围内，根据本实用新型的技术方案及其实用新型构思加以等同替换或改变，都应涵盖在本实用新型的保护范围之内。

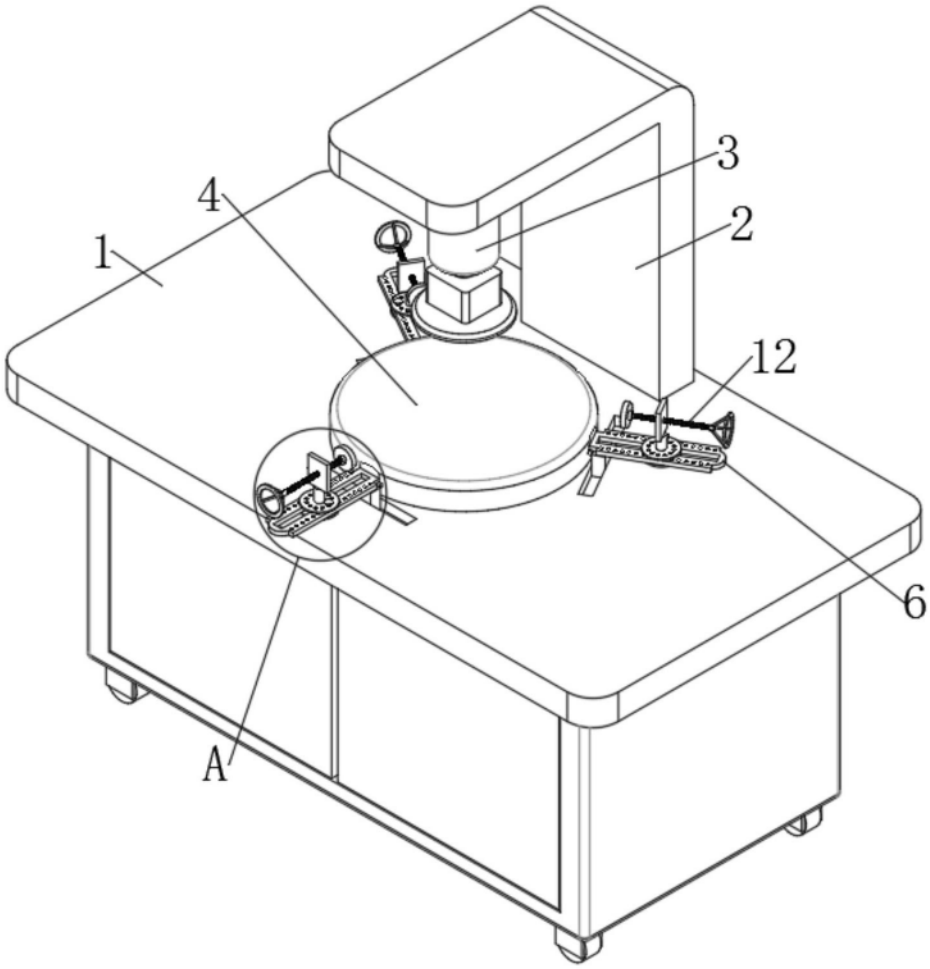

图1

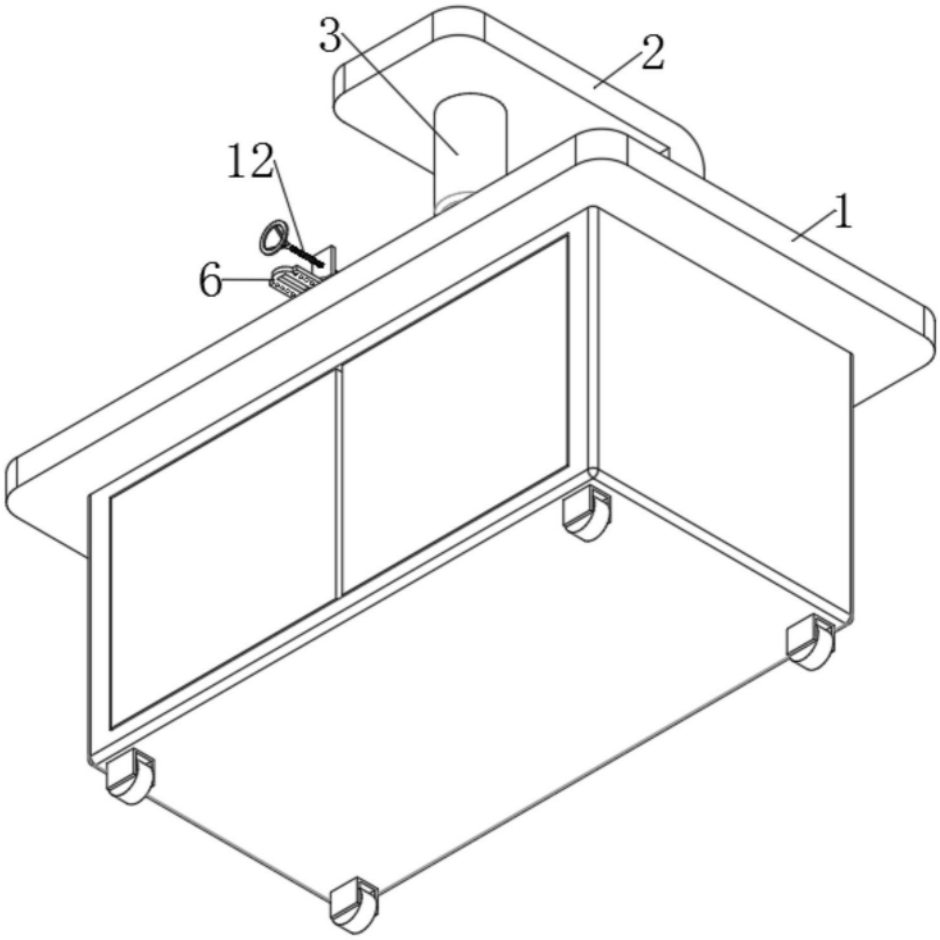

图2

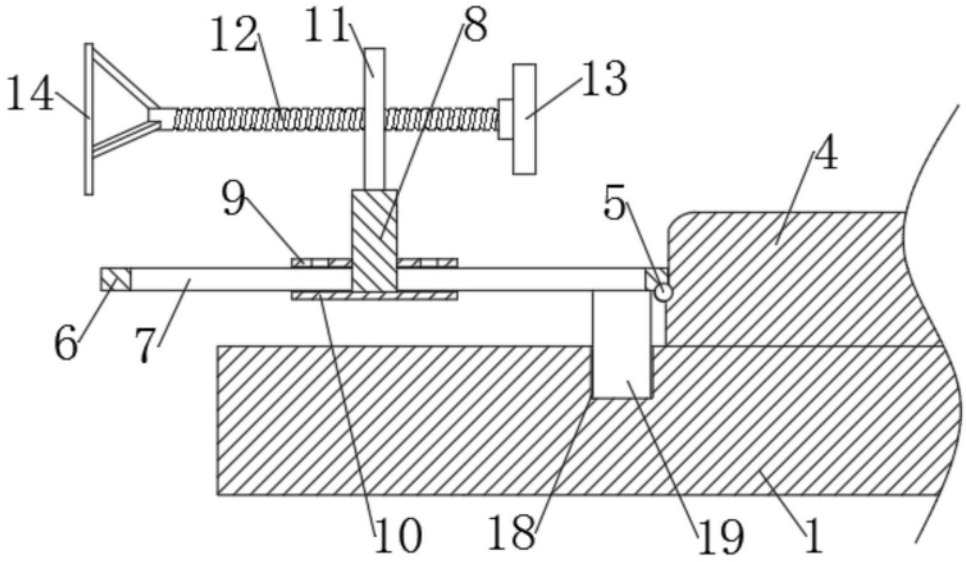

图3

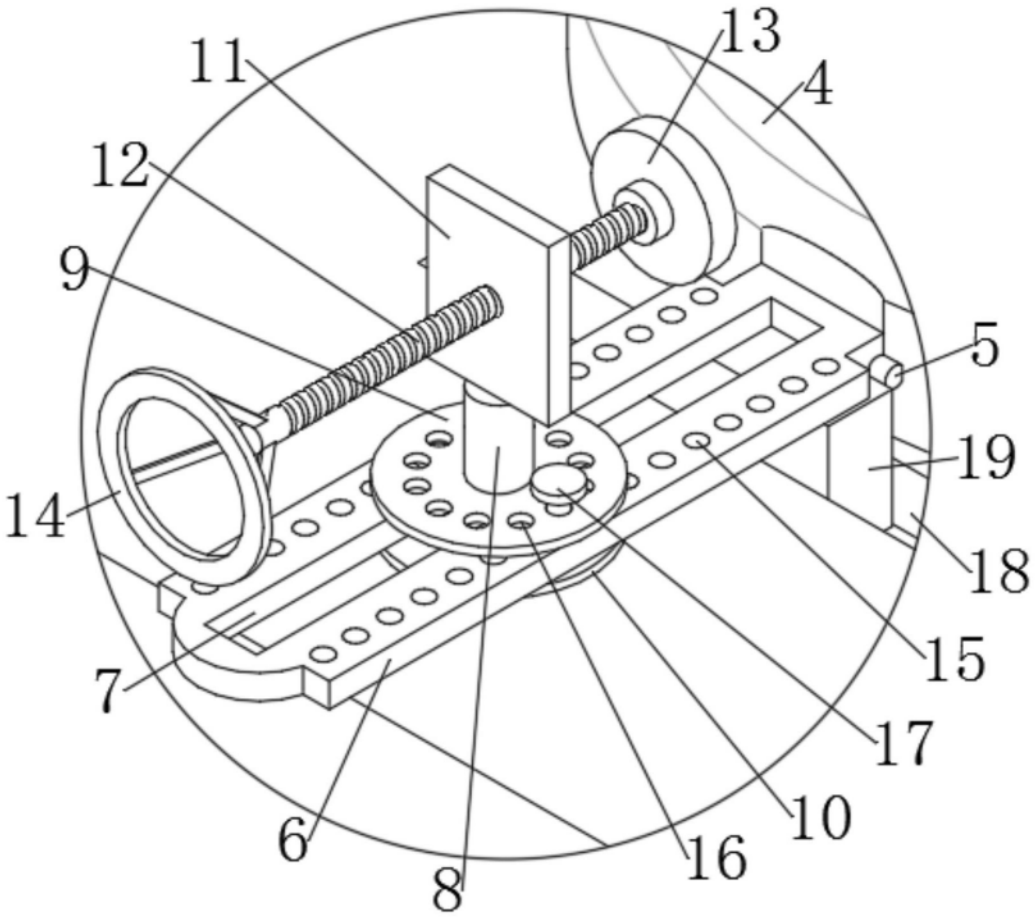

图4