(19)中华人民共和国国家知识产权局

(12)实用新型专利

(10)授权公告号 CN 203371358 U
(45)授权公告日 2014.01.01

(21)申请号 201320395933.6

(22)申请日 2013.07.04

(73)专利权人 安庆联控机电科技发展有限公司
地址 246005 安徽省安庆市开发区 1.3 平方公里工业园来榜路 6 号

(72)发明人 刘劲松

(74)专利代理机构 合肥天明专利事务所 34115
代理人 金凯

(51)Int.Cl.
B24B 11/02(2006.01)

(ESM)同样的发明创造已同日申请发明专利

权利要求书1页 说明书2页 附图1页

(54)实用新型名称

一种钢球光球机、磨球机主传动拖板过渡板装置

(57)摘要

本实用新型提供一种钢球光球机、磨球机主传动拖板过渡板装置，包括调整螺杆、设置在主传动拖板底座上的过渡板以及与所述过渡板的底部固定连接的螺母座，所述调整螺杆的一端与主传动拖板底座的端部固定连接，另一端穿过螺母座上的螺孔与螺母座连接。本实用新型通过调整螺杆与过渡板底部螺母座的连接可以实现过渡板的移动，从而带动过渡板上的减速箱来回移动，不受主传动拖板底座的限制，能够有效调整主电机与大皮带轮之间的皮带距离，提高传动皮带的利用率。

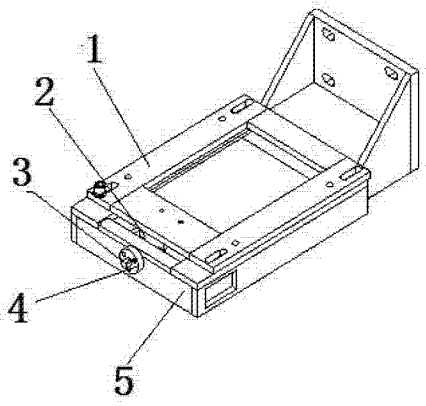

CN 203371358 U

1. 一种钢球光球机、磨球机主传动拖板过渡板装置，其特征在于：包括调整螺杆、设置在主传动拖板底座上的过渡板以及与所述过渡板的底部固定连接的螺母座，所述调整螺杆的一端与主传动拖板底座的端部固定连接，另一端穿过螺母座上的螺孔与螺母座连接。

2. 根据权利要求 1 所述的钢球光球机、磨球机主传动拖板过渡板装置，其特征在于：所述调整螺杆与主传动拖板底座通过压盖固定连接。

一种钢球光球机、磨球机主传动拖板过渡板装置

技术领域

[0001] 本实用新型涉及钢球光球机、磨球机技术领域，具体是一种钢球光球机、磨球机主传动拖板过渡板装置。

背景技术

[0002] 钢球光球机、磨球机是钢球加工专用机床。目前市场上使用的光球机、磨球机主要是利用主传动拖板底座上的腰型孔来移动主电机，由于受到一定距离的限制，不能有效地调整主电机与大皮带轮之间的皮带距离，导致传动皮带的利用率不高。

实用新型内容

[0003] 本实用新型要解决的技术问题是提供一种能够有效地调整主电机与大皮带轮之间的皮带距离，提高传动皮带利用率的钢球光球机、磨球机主传动拖板过渡板装置。

[0004] 本实用新型的技术方案为：

[0005] 一种钢球光球机、磨球机主传动拖板过渡板装置，包括调整螺杆、设置在主传动拖板底座上的过渡板以及与所述过渡板的底部固定连接的螺母座，所述调整螺杆的一端与主传动拖板底座的端部固定连接，另一端穿过螺母座上的螺孔与螺母座连接。

[0006] 所述的钢球光球机、磨球机主传动拖板过渡板装置，所述调整螺杆与主传动拖板底座通过压盖固定连接。

[0007] 本实用新型通过调整螺杆与过渡板底部螺母座的连接可以实现过渡板的移动，从而带动过渡板上的减速箱来回移动，不受主传动拖板底座的限制，能够有效调整主电机与大皮带轮之间的皮带距离，提高传动皮带的利用率。

附图说明

[0008] 图 1 是本实用新型的结构示意图；

[0009] 图 2 是本实用新型的分解示意图。

具体实施方式

[0010] 如图 1 所示，一种钢球光球机、磨球机主传动拖板过渡板装置，包括过渡板 1、螺母座 2、调整螺杆 3 和压盖 4，过渡板 1 设置在主传动板底座 5 上，在过渡板 1 的底部固定连接有螺母座 2，调整螺杆 3 的一端通过压盖固定连接在主传动板底座的端部，另一端穿过螺母座 2 上的螺孔与螺母座 2 连接。

[0011] 本实用新型的工作原理：

[0012] 本实用新型通过主传动拖板底座 5 端部的调整螺杆 3 连接过渡板 1 底部的螺母座 2 来使过渡板 1 移动，从而带动过渡板 1 上的减速箱来回移动，有效调整主电机皮带轮和大皮带轮之间的距离。

[0013] 以上所述实施方式仅仅是对本实用新型的优选实施方式进行描述，并非对本实用

新型的范围进行限定，在不脱离本实用新型设计精神的前提下，本领域普通技术人员对本实用新型的技术方案作出的各种变形和改进，均应落入本实用新型的权利要求书确定的保护范围内。

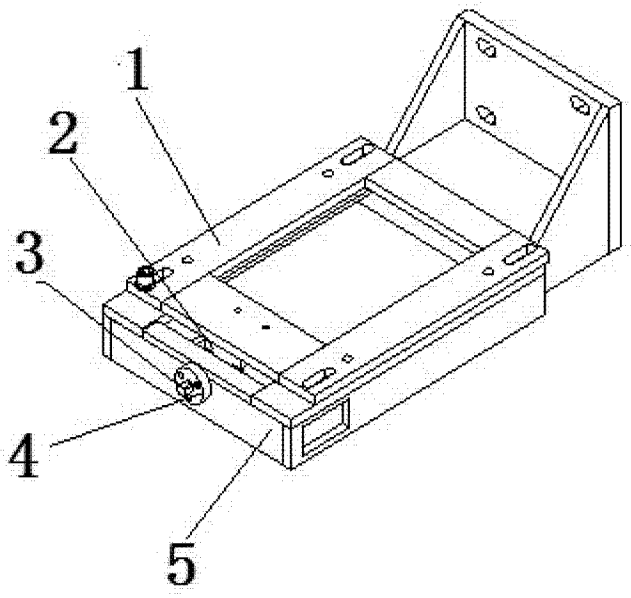

图 1

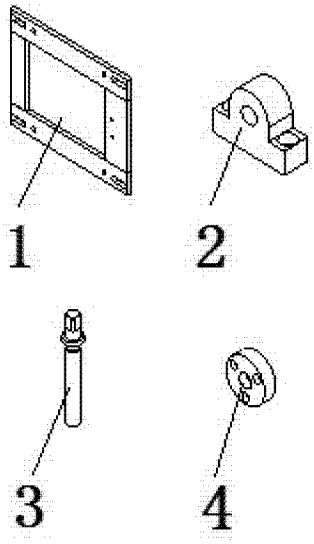

图 2