(19)中华人民共和国国家知识产权局

(12)实用新型专利

(10)授权公告号 CN 213952976 U
(45)授权公告日 2021.08.13

(21)申请号 202022162852.4

(22)申请日 2020.09.28

(73)专利权人 上海建工七建集团有限公司
地址 200120 上海市浦东新区中国(上海)自由贸易试验区福山路33号17楼C座

(72)发明人 方向明 朱江枫 吴昊 徐炜超 李晓东

(51)Int.Cl.
E04G 13/00(2006.01)
E04G 17/00(2006.01)
E04G 25/02(2006.01)
E04G 9/04(2006.01)

权利要求书1页 说明书2页 附图2页

(54)实用新型名称

一种异型壳体结构的木模板支撑结构

(57)摘要

为了节省成本以及避免达不到实际图纸的设计要求，本实用新型提供一种异型壳体结构的木模板支撑结构，包括根据异型壳体结构设计要求进行均匀分布的多根支撑杆，在所述支撑杆的下端设有可调底座，在所述支撑杆的上端卡可拆卸设置有用于支撑木模板的定位点的活动底座，在活动底座上侧设有用于支撑木模板的支撑骨架，相邻的支撑骨架之间通过扣件进行固定连接。本实用新型该结构整体设计简单，操作方便、便于施工，该支撑结构只需调节支撑杆的可调底座来调节支撑点定位，即可保证木模板可以与设计图纸外形基本相同，避免保证后期达到设计要求过度打磨及切割。

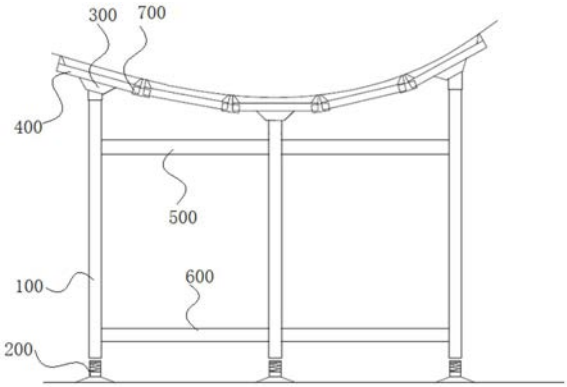

CN 213952976 U

1.一种异型壳体结构的木模板支撑结构,其特征在于,包括根据异型壳体结构设计要求进行均匀分布的多根支撑杆(100),在所述支撑杆(100)的下端设有可调底座(200),在所述支撑杆(100)的上端可拆卸设置有用于支撑木模板的定位点的活动底座(300),在所述活动底座(300)上侧设有用于支撑木模板的支撑骨架(400),相邻的支撑骨架(400)之间通过扣件(700)进行固定连接。

2.如权利要求1所述的异型壳体结构的木模板支撑结构,其特征在于,相邻的支撑杆(100)的上部通过水平设置的上横向拉杆(500)连接固定,相邻的支撑杆(100)的下部通过水平设置在下横向拉杆(600)连接固定。

3.如权利要求1所述的异型壳体结构的木模板支撑结构,其特征在于,所述可调底座(200)与支撑杆(100)之间为螺纹连接。

4.如权利要求1所述的异型壳体结构的木模板支撑结构,其特征在于,所述扣件(700)包括两块对称设置的夹板(710、720),两块夹板(710、720)之间通过螺栓(730)紧固连接,两块夹板(710、720)整体呈“几”形。

一种异型壳体结构的木模板支撑结构

技术领域

[0001] 本实用新型属于设计异型壳体结构施工技术领域，特别涉及一种异型壳体结构的木模板支撑结构。

背景技术

[0002] 模板是新浇混凝土成型用的模型，模板系统由模板、支承件和紧固件组成，要求它能保证结构和构件的形状尺寸准确；有足够的强度、刚度和稳定性；装拆方便可多次使用；接缝严密不漏浆。

[0003] 目前，由于木模板成本底且施工条件要求低，因此在建筑施工中得到了大量的实用，施工过程中需要对定型壳体的木模板进行定位与支撑，一般采用现有的脚手架配合木模板施工，而现有的脚手架调整极其不便与并且较为粗糙，从而给异型壳体结构的建造施工过程中带来了较大的不便。

实用新型内容

[0004] 为了节省成本以及避免达不到实际图纸的设计要求，本实用新型提供一种异型壳体结构的木模板支撑结构。

[0005] 本实用新型的一种异型壳体结构的木模板支撑结构的技术方案如下：

[0006] 一种异型壳体结构的木模板支撑结构，包括根据异型壳体结构设计要求进行均匀分布的多根支撑杆，在所述支撑杆的下端设有可调底座，在所述支撑杆的上端可拆卸设置有用于支撑木模板的定位点的活动底座，在所述活动底座上侧设有用于支撑木模板的支撑骨架，相邻的支撑骨架之间通过扣件进行固定连接。

[0007] 本实用新型的一种异型壳体结构的木模板支撑结构，该结构整体设计简单，操作方便、便于施工，该支撑结构只需调节支撑杆的可调底座来调节支撑点定位，即可保证木模板可以与设计图纸外形基本相同，避免保证后期达到设计要求过度打磨及切割，同时该支撑机构还具有可拆卸、方便携带、可重复使用、周转率高以及成本低等诸多优点。

[0008] 进一步，相邻的支撑杆的上部通过水平设置的上横向拉杆连接固定，相邻的支撑杆的下部通过水平设置在下横向拉杆连接固定。

[0009] 进一步，所述可调底座与支撑杆之间为螺纹连接。

[0010] 进一步，所述扣件包括两块对称设置的夹板，两块夹板之间通过螺栓紧固连接，两块夹板整体呈“几”形。

附图说明

[0011] 图1是本实用新型的一种异型壳体结构的木模板支撑结构的组装结构示意图。

[0012] 图2是本实用新型的一种异型壳体结构的木模板支撑结构的支撑杆结构示意图。

[0013] 图3是本实用新型的一种异型壳体结构的木模板支撑结构的活动底座结构示意图。

[0014] 图4是本实用新型的一种异型壳体结构的木模板支撑结构的支撑骨架结构示意图。

[0015] 图5是本实用新型的一种异型壳体结构的木模板支撑结构的扣件结构示意图。

具体实施方式

[0016] 以下结合附图和具体实施例对本实用新型作进一步详细说明。根据下面说明和权利要求书，本实用新型的优点和特征将更清楚。需说明的是，附图均采用非常简化的形式且均使用非精准的比例，仅用以方便、明晰地辅助说明本实用新型实施例的目的。

[0017] 实施例1

[0018] 参考图1至图5，本实施例的一种异型壳体结构的木模板支撑结构的技术方案如下：

[0019] 一种异型壳体结构的木模板支撑结构，包括根据异型壳体结构设计要求进行均匀分布的多根支撑杆100。

[0020] 在支撑杆100的下端设有可调底座200，在支撑杆100的上端可拆卸设置有用于支撑木模板的定位点的活动底座300，在活动底座300的上侧设有用于支撑木模板的支撑骨架400，相邻的支撑骨架400之间通过扣件700进行固定连接。

[0021] 本实用新型的一种异型壳体结构的木模板支撑结构，该结构整体设计简单，操作方便、便于施工，该支撑结构只需调节支撑杆的可调底座来调节支撑点定位，即可保证木模板可以与设计图纸外形基本相同，避免保证后期达到设计要求过度打磨及切割，同时该支撑机构还具有可拆卸、方便携带、可重复使用、周转率高以及成本低等诸多优点。

[0022] 作为较佳的实施方式，相邻的支撑杆100的上部通过水平设置的上横向拉杆500连接固定，相邻的支撑杆100的下部通过水平设置在下横向拉杆600连接固定，上横向拉杆500与下横向拉杆600有效的结合，有效的提高了该支撑结构的稳定牢固性。

[0023] 作为较佳的实施方式，可调底座200与支撑杆100之间为螺纹连接，通过螺纹调节的方式可调底座来调节支撑点定位，即可保证木模板可以与设计图纸外形基本相同。

[0024] 作为较佳的实施方式，扣件700包括两块对称设置的夹板710、720，两块夹板710、720之间通过螺栓730紧固连接，两块夹板整体呈“几”形。

[0025] 上述描述仅是对本实用新型较佳实施例的描述，并非对本实用新型范围的任何限定，本领域的普通技术人员根据上述揭示内容做的任何变更、修饰，均属于权利要求书的保护范围。

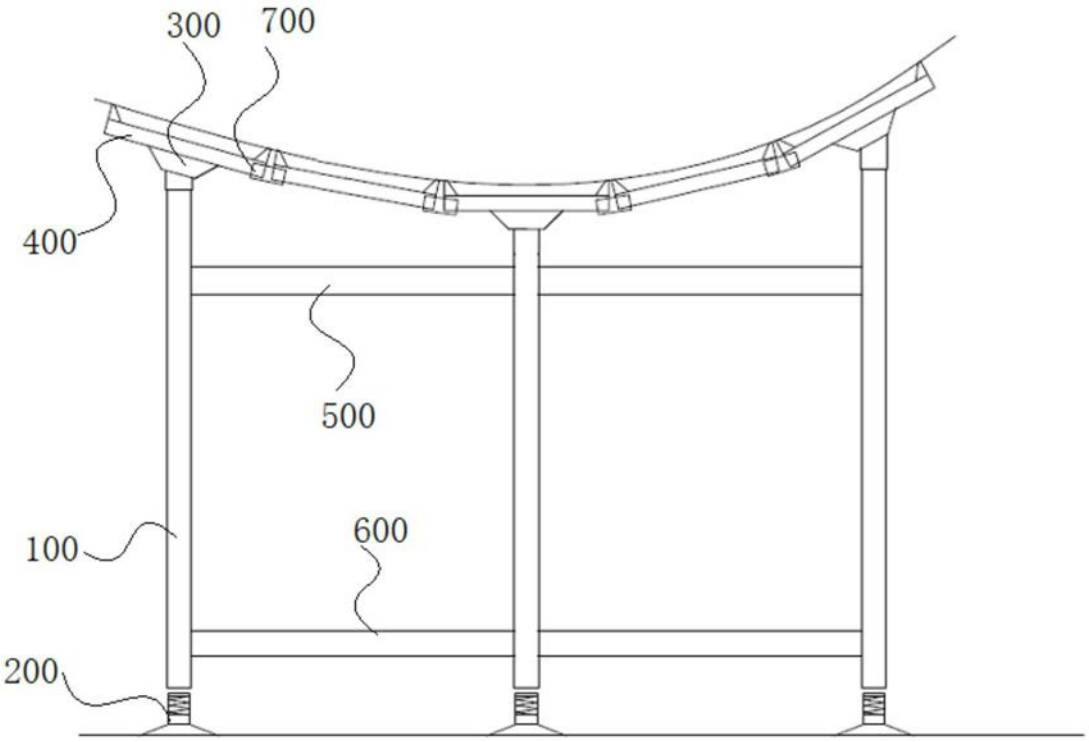

图1

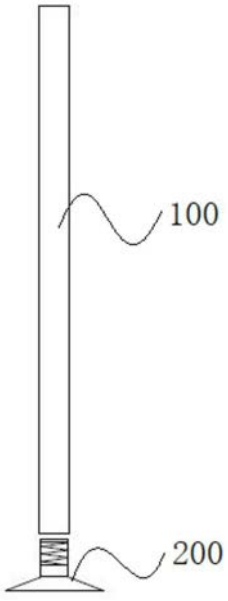

图2

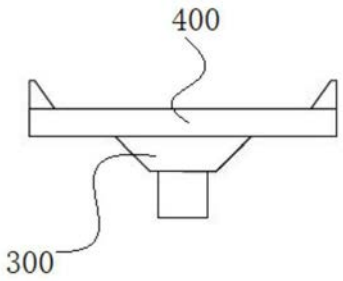

图3

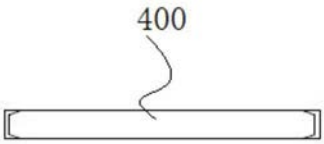

图4

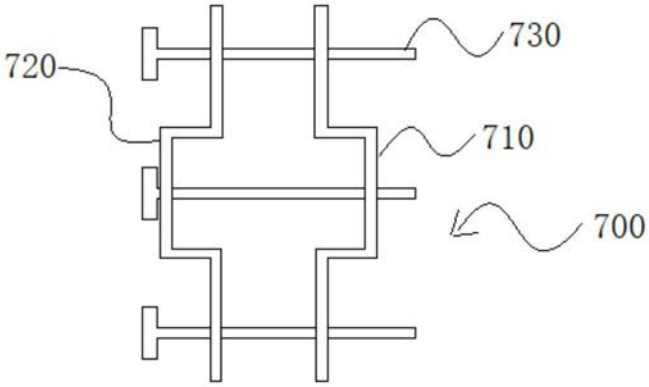

图5