(19)中华人民共和国国家知识产权局

(12)实用新型专利

(10)授权公告号 CN 201734285 U
(45)授权公告日 2011.02.09

(21)申请号 201020247768.6

(22)申请日 2010.07.05

(73)专利权人 裴英春
地址 317200 浙江省台州市天台县坦头镇溪南村1组1号

(72)发明人 裴英春

(74)专利代理机构 台州蓝天知识产权代理有限公司 33229
代理人 林春元

(51)Int.Cl.
A47C 27/00(2006.01)

权利要求书 1 页 说明书 3 页 附图 3 页

(54)实用新型名称

带珠子的座垫

(57)摘要

本实用新型属于座垫技术领域，特指一种带珠子的座垫，若干条平行设置的安装条成型在布层上或若干条平行设置的安装条的两端部一体成型有边框，安装条与边框成型在布层上形成座垫骨架；所述的安装条为：每条安装条上均布有通孔，每个通孔上一体成型有中空、向一侧凸出、顶部有缩径的珠子安装座，在珠子安装座内镶嵌有可自由活动但不能从缩径处取出的珠子，本实用新型结构简单，外型美观；设有的散热孔及珠子安装座形成的散热方向多，透气性好；骨架、安装条与珠子安装座采用一体成型，使得结构牢固，使用寿命长；珠子可以在珠子安装座内自由活动，人体坐在座垫上或靠在上面都具有一定的按摩效果，能缓解人体长久坐在座椅上产生的疲劳。

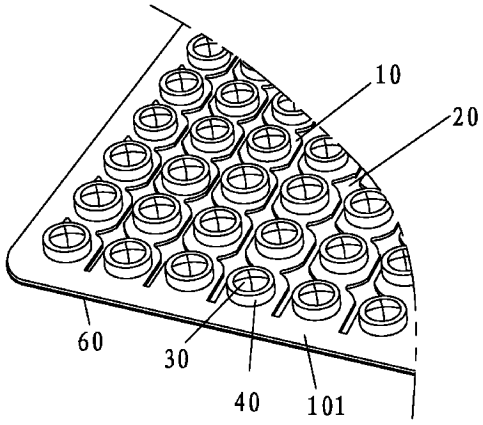

CN 201734285 U

1. 带珠子的座垫，其特征在于：若干条平行设置的安装条成型在布层上或若干条平行设置的安装条的两端部一体成型有边框，安装条与边框成型在布层上形成座垫骨架；所述的安装条为：每条安装条上均布有通孔，每个通孔上一体成型有中空、向一侧凸出、顶部有缩径的珠子安装座，在珠子安装座内镶嵌有可自由活动但不能从缩径处取出的珠子。

2. 根据权利要求 1 所述的带珠子的座垫，其特征在于：所述的每个通孔的另一侧设置有封堵珠子的凸环。

3. 根据权利要求 1 所述的带珠子的座垫，其特征在于：所述的框架、安装条及珠子安装座是用塑料材料制成的。

4. 根据权利要求 1 所述的带珠子的座垫，其特征在于：所述的相邻的安装条之间一体成型有间隔设置的连接用塑料条。

5. 根据权利要求 1 所述的带珠子的座垫，其特征在于：所述的间隔设置是在一个塑料条的相邻两珠子安装座之间向另一个相邻的塑料条的相邻两珠子安装座之间设置有连接用塑料条。

6. 根据权利要求 1 所述的带珠子的座垫，其特征在于：所述的座垫骨架的外轮廓为矩形或菱形或圆形或椭圆形或其组合。

7. 根据权利要求 6 所述的带珠子的座垫，其特征在于：所述的矩形或菱形的拐角处圆滑过渡。

带珠子的座垫

技术领域：

[0001] 本实用新型属于座垫技术领域，特指一种带珠子的座垫。

背景技术：

[0002] 透气性的座垫，在人们的生产生活中被广泛地使用。如：带珠子的座垫，一体成型的塑料座垫等。在现有技术中，带珠子的座垫，一种是采用珠子通过绳子穿结在平板骨架上而成，这样的座垫会导致绳断一处，全盘皆散的结果，并且生产工艺复杂，手工费时费力，生产成本偏高；另一种采用把珠子镶嵌在盖帽上，再把盖帽粘贴在网格布上，这种结构的座垫虽然克服了一处损坏全盘散的缺点，但是其的缺点也很明显：一是网布的透气性不好且长久使用容易损坏，二是粘贴在网布上的盖帽容易掉落；这些缺点使得座垫的使用寿命短。

发明内容：

[0003] 本实用新型的目的是提供一种结构简单，使用寿命长，透气性强的带珠子的座垫。

[0004] 本实用新型是这样实现的：

[0005] 带珠子的座垫，若干条平行设置的安装条成型在布层上或若干条平行设置的安装条的两端部一体成型有边框，安装条与边框成型在布层上形成座垫骨架；所述的安装条为：每条安装条上均布有通孔，每个通孔上一体成型有中空、向一侧凸出、顶部有缩径的珠子安装座，在珠子安装座内镶嵌有可自由活动但不能从缩径处取出的珠子。

[0006] 上述的每个通孔的另一侧可设置有封堵珠子的凸环。

[0007] 上述的安装条、珠子安装座及边框是用塑料材料制成的。

[0008] 上述的相邻的安装条之间一体成型有间隔设置的连接用塑料条。

[0009] 上述的间隔设置是在一个安装条的相邻两珠子安装座之间向另一个相邻的安装条的相邻两珠子安装座之间设置有连接用塑料条。

[0010] 上述的座垫骨架的外轮廓为矩形或菱形或圆形或椭圆形或其组合。

[0011] 上述的矩形或菱形的拐角处圆滑过渡。

[0012] 本实用新型相比现有技术突出的优点是：

[0013] 1、本实用新型结构简单，外型美观；

[0014] 2、本实用新型上设有的散热孔及珠子安装座形成的散热方向多，使使用者在使用过程中与座垫接触部位全程保持清爽，透气性更好；

[0015] 3、本实用新型的安装条、珠子安装座及边框采用一体成型，使得结构牢固，使用寿命长；

[0016] 4、本实用新型的珠子可以在珠子安装座内自由活动，人体坐在座垫上或靠在上面都具有一定的按摩效果，能缓解人体长久坐在座椅上产生的疲劳。

附图说明：

[0017] 图 1 是本实用新型实施例 1 的局部结构示意图；

[0018] 图 2 是本实用新型实施例 1 的相邻的安装条之间一体成型有间隔设置的连接用塑料条的结构示意图；

[0019] 图 3 是本实用新型实施例 2 的局部结构示意图；

[0020] 图 4 是图 3 的 A 部放大图；

[0021] 图 5 是本实用新型实施例 2 的相邻的安装条之间一体成型有间隔设置的连接用塑料条的结构示意图；

[0022] 图 6 是本实用新型的珠子设置在珠子安装座内的剖面结构示意图。

具体实施方式：

[0023] 下面以具体实施例对本实用新型作进一步描述，

[0024] 实施例 1：参见图 1、2、6：

[0025] 带珠子的座垫，若干条平行设置的安装条 10 的两端部一体成型有边框 101，安装条 10 与边框 101 成型在布层 60 上形成座垫骨架，所述的每条安装条 10 上均布有通孔，每个通孔上一体成型有中空、向一侧凸出、顶部有缩径的珠子安装座 40，在珠子安装座 40 内镶嵌有可自由活动但不能从缩径处取出的珠子 30，珠子 30 的上端露出珠子安装座 40 的上表面，在珠子安装座 40 与珠子安装座 40 之间形成有透气孔 20，这种结构的骨架有多个方向可以散发在使用过程中人体产生的热量，使使用者在使用过程中与座垫接触部位全程保持清爽，骨架 10 上的珠子安装座 40 可以排列组成不同的图案，这样珠子 30 镶嵌在内部以后便形成一个舒适、美观的座垫，边框 101、安装条 10 与珠子安装座 40 一体成型，使座垫的牢固度更强，在安装条 10 与边框 101 的底面设置有可用来固定安装条 10 的布层 60 也增加了座垫的使用牢固度。

[0026] 上述的每个通孔的另一侧可设置有封堵珠子 30 的凸环 50，凸环 50 可以防止珠子 30 漏出骨架而影响使用。

[0027] 上述的边框 101、安装条 10 及珠子安装座 40 是用塑料材料制造的。

[0028] 上述的相邻的安装条 10 之间一体成型有间隔设置的连接用塑料条 70。

[0029] 上述的间隔设置是在一个安装条 10 的相邻两珠子安装座 40 之间向另一个相邻的安装条 10 的相邻两珠子安装座 40 之间设置有连接用塑料条 70，塑料条 70 同样也增加了座垫的整体性及使用牢度。

[0030] 上述的座垫骨架的外轮廓为矩形或菱形或圆形或椭圆形或其组合。

[0031] 上述的矩形或菱形的拐角处圆滑过渡，可使座垫的拐角不易划伤人，使用安全性高。

[0032] 实施例 2：参见图 3-6：

[0033] 基本结构与实施例 1 相同，其不足之处在于：若干条平行设置的安装条 10 成型在布层 60 上形成座垫骨架。

[0034] 本实用新型的珠子 30 可以在珠子安装座 40 内自由活动，人体坐在座垫上或靠在上面都具有一定的按摩效果，能缓解人体长久坐在座椅上产生的疲劳，而安装条 10、珠子安装座 40 以及边框 101 都是用塑料材料制成的，经久耐用，使用寿命长。

[0035] 上述实施例仅为本实用新型的较佳实施例之一，并非以此限制本实用新型的实施范围，故：凡依本实用新型的形状、结构、原理所做的等效变化，均应涵盖于本实用新型的保

护范围之内。

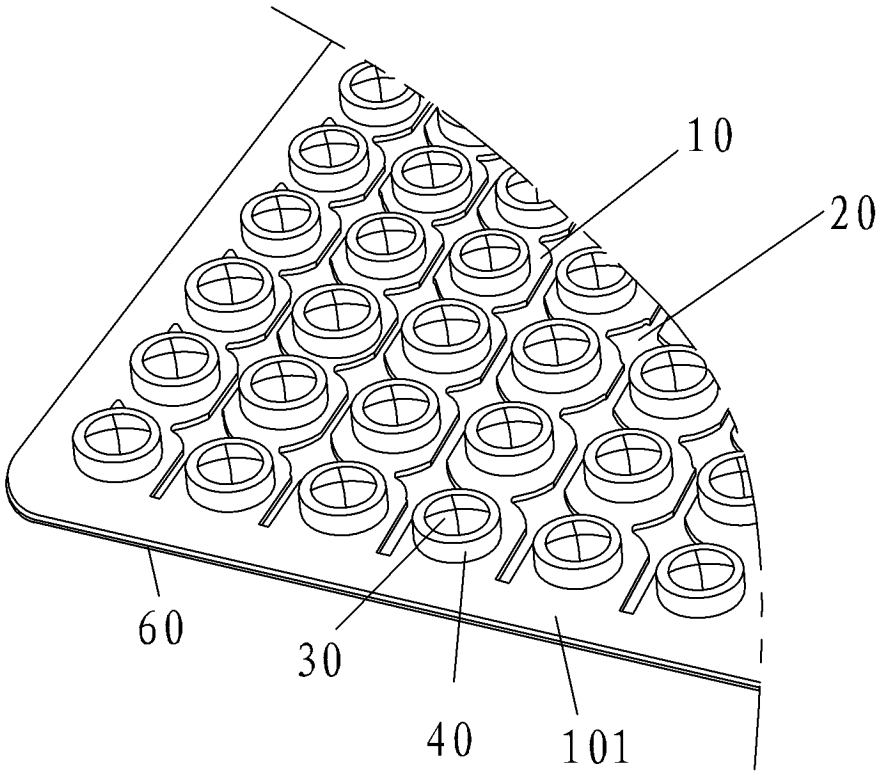

图 1

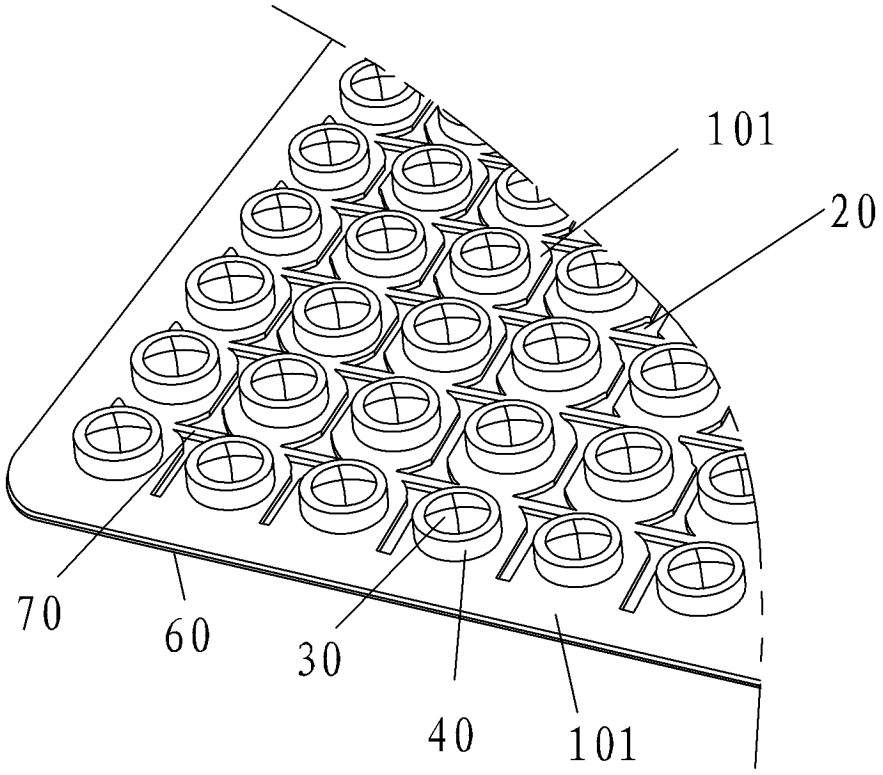

图 2

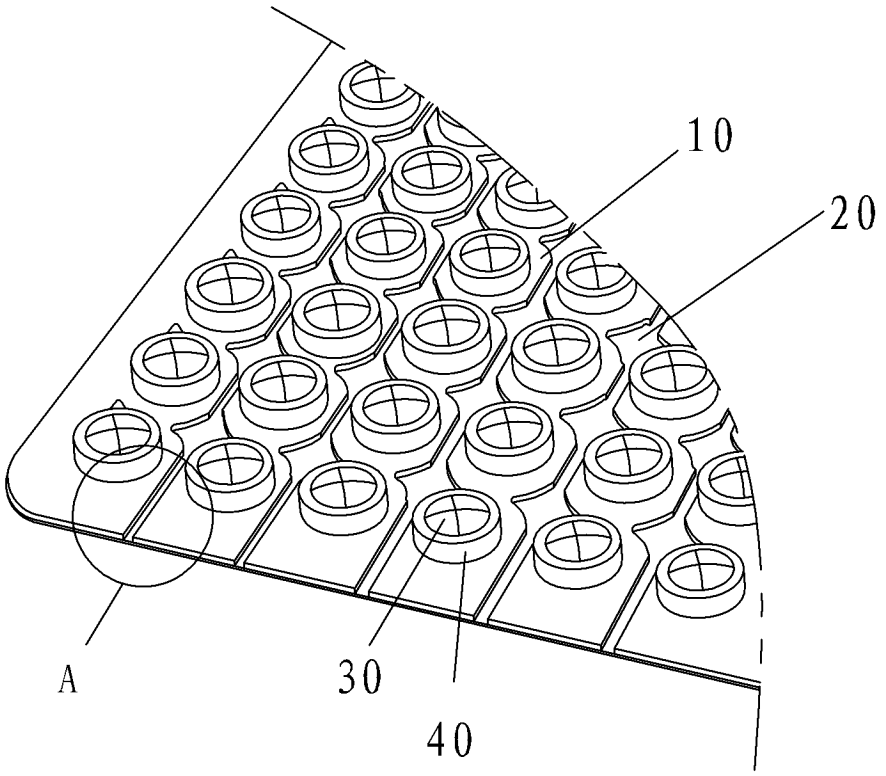

图 3

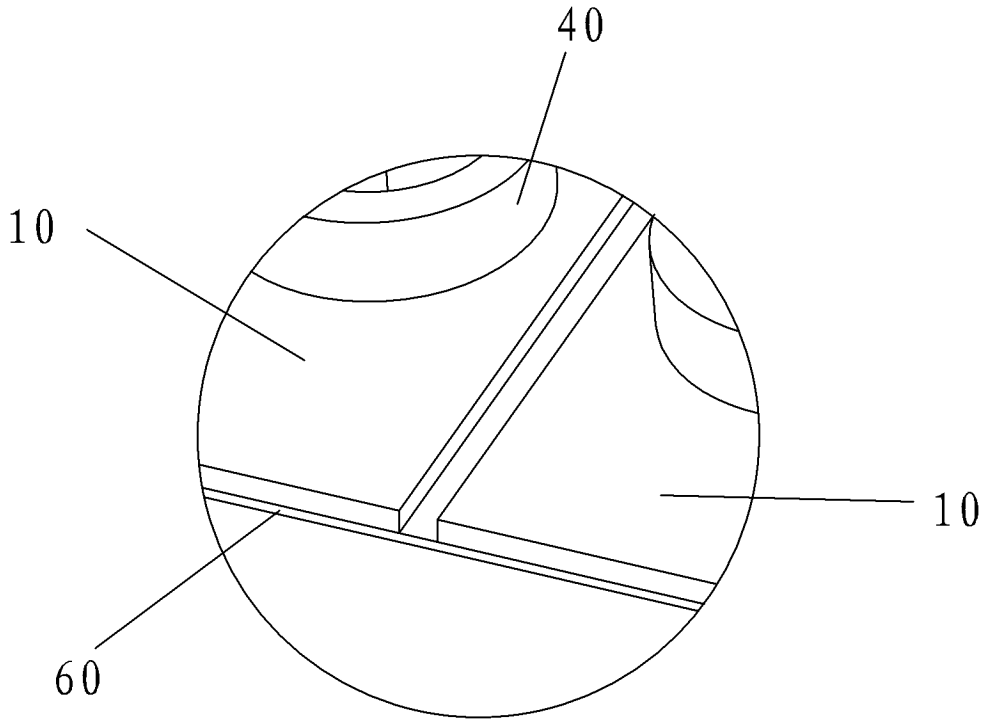

图 4

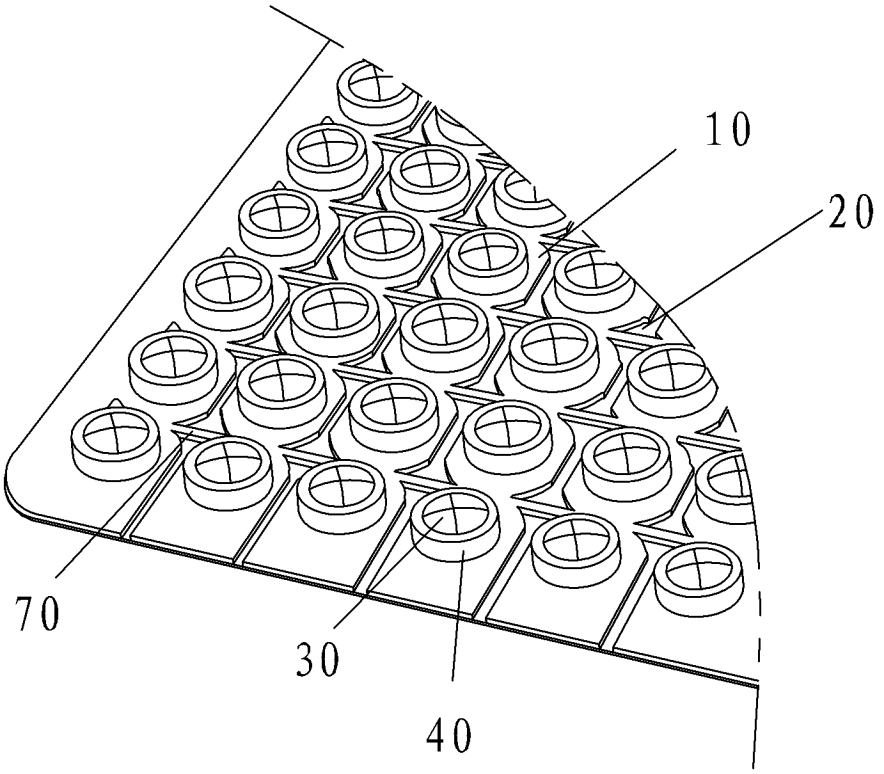

图 5

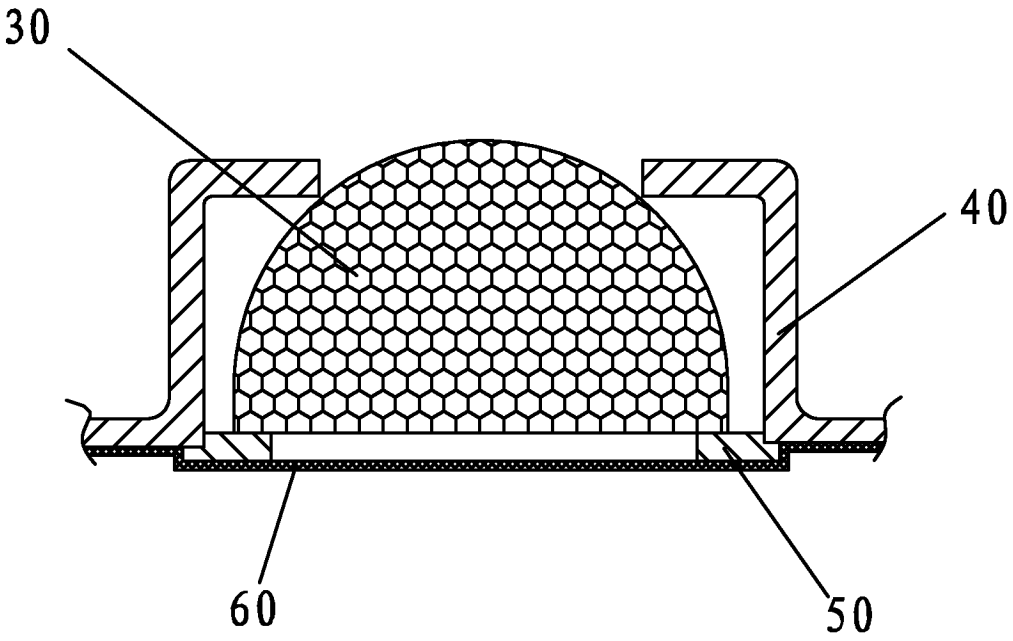

图 6