(19)国家知识产权局

(12)实用新型专利

(10)授权公告号 CN 218664234 U
(45)授权公告日 2023.03.21

(21)申请号 202223430628.4

(22)申请日 2022.12.21

(73)专利权人 惠州市固邦龙自动化设备有限公司

地址 516000 广东省惠州市仲恺高新区陈江观田村汪屋小组35号楼

(72)发明人 候东霞

(74)专利代理机构 北京天奇智新知识产权代理有限公司 11340

专利代理师 张丽

(51)Int.Cl.

B65G 47/91(2006.01)

权利要求书1页 说明书3页 附图2页

(54)实用新型名称

一种吸盘用固定支架

(57)摘要

本实用新型公开的属于吸盘支架技术领域，具体为一种吸盘用固定支架，包括支架和承载台，所述支架顶部设置有连接台，所述连接台上转动连接有电动伸缩杆，所述电动伸缩杆与承载台连接，所述承载台包括有承载槽，所述承载槽内转动连接有转动台，所述转动台上安装有连接杆，所述连接杆上连接有连接套，所述连接套底部设置有连接槽，所述连接槽与电动伸缩杆连接，通过承载槽与支架之间连接的电动伸缩杆，电动伸缩杆顶部与连接槽转动连接，电动伸缩杆底部与连接台转动连接，当调整电动伸缩杆的长度时，可以改变支架的倾斜角度，使其底部的吸盘形成一个斜面，方便对工件表面为倾斜的进行吸附，大大增加了实用性。

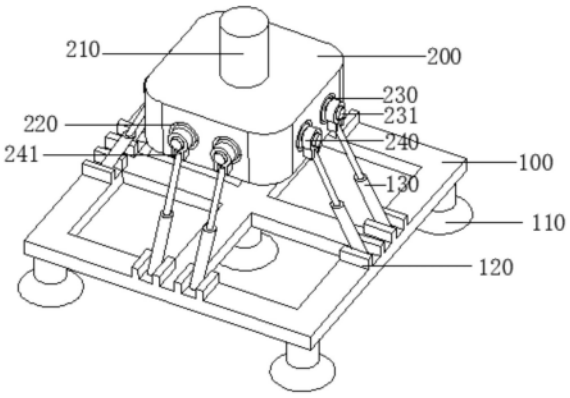

CN 218664234 U

1.一种吸盘用固定支架,其特征在于:包括支架(100)和承载台(200);

所述支架(100)顶部设置有连接台(120),所述连接台(120)上转动连接有电动伸缩杆(130),所述电动伸缩杆(130)与承载台(200)连接,所述承载台(200)包括有承载槽(220),所述承载槽(220)内转动连接有转动台(230),所述转动台(230)上安装有连接杆(231),所述连接杆(231)上连接有连接套(240),所述连接套(240)底部设置有连接槽(241),所述连接槽(241)与电动伸缩杆(130)连接。

2.根据权利要求1所述的一种吸盘用固定支架,其特征在于:所述连接杆(231)与连接套(240)转动连接。

3.根据权利要求1所述的一种吸盘用固定支架,其特征在于:所述连接槽(241)与电动伸缩杆(130)顶部转动连接。

4.根据权利要求1所述的一种吸盘用固定支架,其特征在于:所述承载台(200)顶部设置有安装杆(210)。

5.根据权利要求1所述的一种吸盘用固定支架,其特征在于:所述支架(100)底部设均匀设置有吸盘(110)。

6.根据权利要求1所述的一种吸盘用固定支架,其特征在于:所述承载槽(220)四周均匀开设有承载槽(220)。

一种吸盘用固定支架

技术领域

[0001] 本实用新型涉及吸盘支架技术领域，具体为一种吸盘用固定支架。

背景技术

[0002] 吸盘用固定支架，是承载多个吸盘所用的支架，现有技术中的吸盘用固定支架，底部安装有多个盘，由于吸盘用固定支架多为水平状态设置的，在对一些工件表面为非水平状态下的工件吸附时，吸附力不够，容易造成工件的掉落，因此需要进行改进。

实用新型内容

[0003] 本部分的目的在于概述本实用新型的实施方式的一些方面以及简要介绍一些较佳实施方式。在本部分以及本申请的说明书摘要和实用新型名称中可能会做些简化或省略以避免使本部分、说明书摘要和实用新型名称的目的模糊，而这种简化或省略不能用于限制本实用新型的范围。

[0004] 鉴于现有吸盘用固定支架中存在的问题，提出了本实用新型。

[0005] 因此，本实用新型的目的是提供一种吸盘用固定支架，通过承载槽与支架之间连接的电动伸缩杆，电动伸缩杆顶部与连接槽转动连接，电动伸缩杆底部与连接台转动连接，当调整电动伸缩杆的长度时，可以改变支架的倾斜角度，使其底部的吸盘形成一个斜面，方便对工件表面为倾斜的进行吸附，大大增加了实用性。

[0006] 为解决上述技术问题，根据本实用新型的一个方面，本实用新型提供了如下技术方案：

[0007] 一种吸盘用固定支架，其包括支架和承载台；

[0008] 所述支架顶部设置有连接台，所述连接台上转动连接有电动伸缩杆，所述电动伸缩杆与承载台连接，所述承载台包括有承载槽，所述承载槽内转动连接有转动台，所述转动台上安装有连接杆，所述连接杆上连接有连接套，所述连接套底部设置有连接槽，所述连接槽与电动伸缩杆连接。

[0009] 作为本实用新型所述的一种吸盘用固定支架的一种优选方案，其中：所述连接杆与连接套转动连接。

[0010] 作为本实用新型所述的一种吸盘用固定支架的一种优选方案，其中：所述连接槽与电动伸缩杆顶部转动连接。

[0011] 作为本实用新型所述的一种吸盘用固定支架的一种优选方案，其中：所述承载台顶部设置有安装杆。

[0012] 作为本实用新型所述的一种吸盘用固定支架的一种优选方案，其中：所述支架底部设均匀设置有吸盘。

[0013] 作为本实用新型所述的一种吸盘用固定支架的一种优选方案，其中：所述承载槽四周均匀开设有承载槽。

[0014] 与现有技术相比，本实用新型的有益效果是：通过承载槽与支架之间连接的电动

伸缩杆，电动伸缩杆顶部与连接槽转动连接，电动伸缩杆底部与连接台转动连接，当调整电动伸缩杆的长度时，可以改变支架的倾斜角度，使其底部的吸盘形成一个斜面，方便对工件表面为倾斜的进行吸附，大大增加了实用性。

附图说明

[0015] 为了更清楚地说明本实用新型实施方式的技术方案，下面将结合附图和详细实施方式对本实用新型进行详细说明，显而易见地，下面描述中的附图仅仅是本实用新型的一些实施方式，对于本领域普通技术人员来讲，在不付出创造性劳动性的前提下，还可以根据这些附图获得其它的附图。其中：

[0016] 图1为本实用新型结构示意图；

[0017] 图2为本实用新型侧视结构示意图；

[0018] 图3为本实用新型俯视结构示意图。

[0019] 图中：100支架、110吸盘、120连接台、130电动伸缩杆、200承载台、210安装杆、220承载槽、230转动台、231连接杆、240连接套、241连接槽。

具体实施方式

[0020] 为使本实用新型的上述目的、特征和优点能够更加明显易懂，下面结合附图对本实用新型的具体实施方式做详细的说明。

[0021] 在下面的描述中阐述了很多具体细节以便于充分理解本实用新型，但是本实用新型还可以采用其他不同于在此描述的其它方式来实施，本领域技术人员可以在不违背本实用新型内涵的情况下做类似推广，因此本实用新型不受下面公开的具体实施方式的限制。

[0022] 其次，本实用新型结合示意图进行详细描述，在详述本实用新型实施方式时，为便于说明，表示器件结构的剖面图会不依一般比例作局部放大，而且所述示意图只是示例，其在此不应限制本实用新型保护的范围。此外，在实际制作中应包含长度、宽度及深度的三维空间尺寸。

[0023] 为使本实用新型的目的、技术方案和优点更加清楚，下面将结合附图对本实用新型的实施方式作进一步地详细描述。

[0024] 本实用新型提供如下技术方案：一种吸盘用固定支架，在使用过程中，通过承载槽与支架之间连接的电动伸缩杆，电动伸缩杆顶部与连接槽转动连接，电动伸缩杆底部与连接台转动连接，当调整电动伸缩杆的长度时，可以改变支架的倾斜角度，使其底部的吸盘形成一个斜面，方便对工件表面为倾斜的进行吸附，大大增加了实用性；

[0025] 图1-图3示出是本实用新型一种吸盘用固定支架第一种实施方式的结构示意图，请参阅图1-图3，本实施方式的一种吸盘用固定支架，其主体部分包括支架100和承载台200；

[0026] 支架100顶部设置有连接台120，连接台120上转动连接有电动伸缩杆130，电动伸缩杆130与承载台200连接，承载台200包括有承载槽220，承载槽220内转动连接有转动台230，转动台230上安装有连接杆231，连接杆231上连接有连接套240，连接套240底部设置有连接槽241，连接槽241与电动伸缩杆130连接，具体的，连接杆231与连接套240转动连接，连接槽241与电动伸缩杆130顶部转动连接，承载槽220四周均匀开设有承载槽220，支架100用

于承载连接台120，其顶部四周均匀设置有连接台120，连接台120用于和电动伸缩杆130转动连接，电动伸缩杆130用于和承载台200连接，承载台200用于开设承载槽220和承载安装杆210，承载台200四周侧壁上均匀设置有承载槽220，承载槽220用于转动连接转动台230，转动台230用于承载连接杆231，连接杆231用于转动连接连接套240，连接套240用于开设连接槽241，连接槽241用于和电动伸缩杆130顶部转动连接；

[0027] 结合图1-图3，本实施方式的一种吸盘用固定支架，具体工作原理如下，通过承载槽220与支架100之间连接的电动伸缩杆130，电动伸缩杆130顶部与连接槽241转动连接，电动伸缩杆130底部与连接台120转动连接，当调整电动伸缩杆130的长度时，可以改变支架100的倾斜角度，使其底部的吸盘110形成一个斜面，方便对工件表面为倾斜的进行吸附，大大增加了实用性。

[0028] 虽然在上文中已经参考实施方式对本实用新型进行了描述，然而在不脱离本实用新型的范围的情况下，可以对其进行各种改进并且可以用等效物替换其中的部件。尤其是，只要不存在结构冲突，本实用新型所披露的实施方式中的各项特征均可通过任意方式相互结合起来使用，在本说明书中未对这些组合的情况进行穷举性的描述仅仅是出于省略篇幅和节约资源的考虑。因此，本实用新型并不局限于文中公开的特定实施方式，而是包括落入权利要求的范围内的所有技术方案。

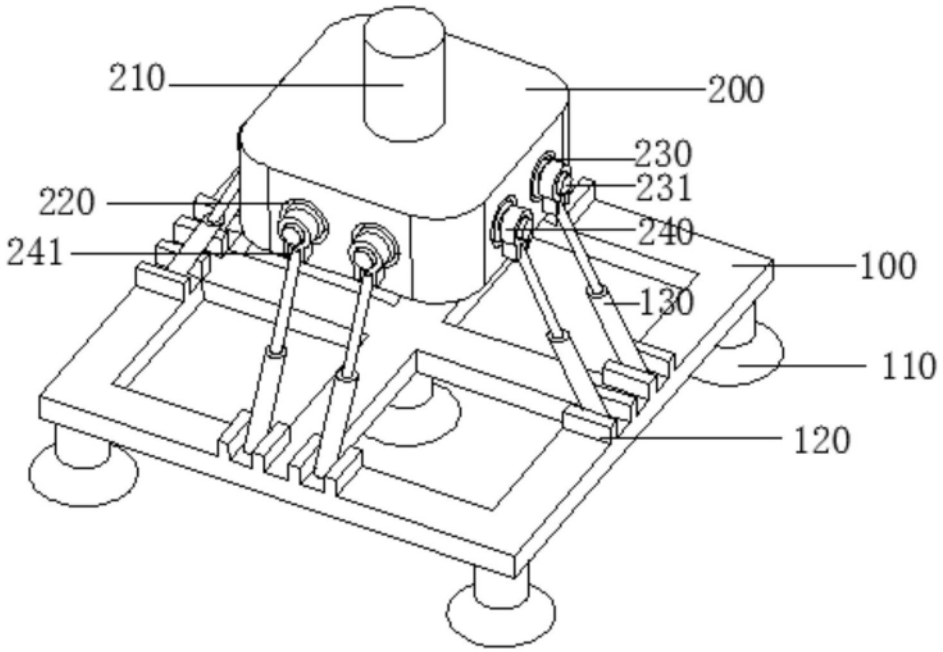
210
200
230
231
220
240
241
100
130
110
120

图1

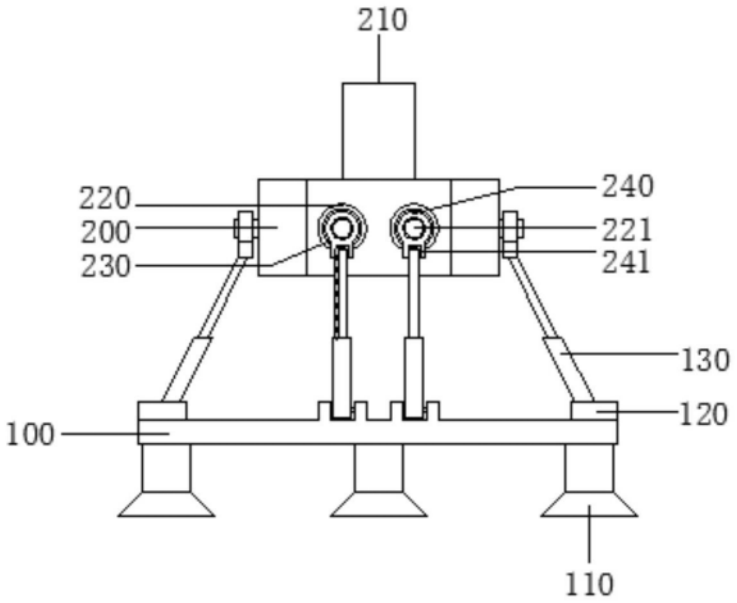
210
220
240
200
221
230
241
130
120
100
110

图2

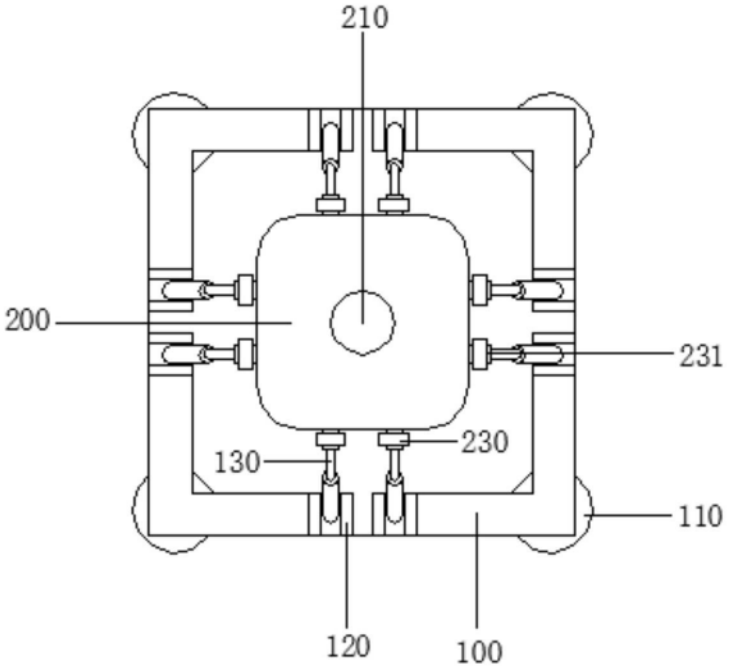

图3