(19)国家知识产权局

(12)实用新型专利

(10)授权公告号 CN 221307635 U
(45)授权公告日 2024.07.12

(21)申请号 202420197805.9

(22)申请日 2024.01.26

(73)专利权人 北京钢亿智能存储设备有限公司
地址 101300 北京市顺义区双裕南小街1号院1号楼3层0391

(72)发明人 贾桂峰 韩顺建

(74)专利代理机构 重庆卓茂专利代理事务所(普通合伙) 50262
专利代理师 许冲

(51)Int.Cl.
A47B 63/00(2006.01)
A47B 53/02(2006.01)
A47B 97/00(2006.01)
A47B 57/58(2006.01)

权利要求书1页 说明书3页 附图3页

(54)实用新型名称

一种档案存放密集架

(57)摘要

本实用新型涉及档案存放技术领域,且公开了一种档案存放密集架,包括:外框、支撑板和安装架,所述外框的内腔固定连接有固定架,所述支撑板固定连接在固定架的内腔底部左右两侧,所述安装架固定连接在固定架的内腔顶部,所述支撑板的顶部开设有盲槽,所述盲槽的内腔滑动连接有活动板,所述活动板的顶部前侧固定连接有挡板,所述活动板的顶部后侧固定连接有限位柱,所述限位柱的顶部开设有螺纹槽,并螺纹连接有螺纹杆,所述安装架的底部前后两侧均开设有滑槽,所述滑槽的内腔左右两侧均滑动连接有滑块;本新型方案能够避免造成档案的倾斜和歪倒,方便使用,便于工作人员对档案的清理。

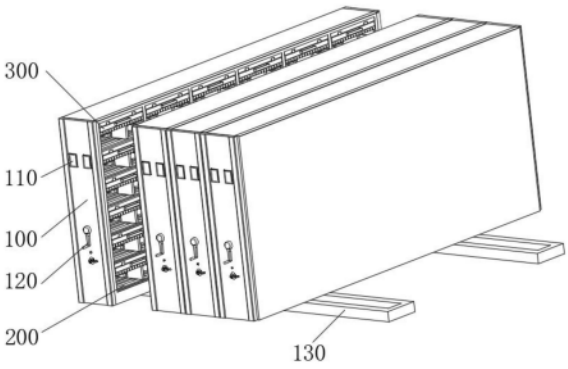

CN 221307635 U

1.一种档案存放密集架,其特征在于,包括:外框(100)、支撑板(200)和安装架(300),所述外框(100)的内腔固定连接有固定架,所述支撑板(200)固定连接在固定架的内腔底部左右两侧,所述安装架(300)固定连接在固定架的内腔顶部,所述支撑板(200)的顶部开设有盲槽(210),所述盲槽(210)的内腔滑动连接有活动板(220),所述活动板(220)的顶部前侧固定连接有挡板(230),所述活动板(220)的顶部后侧固定连接有限位柱(240),所述限位柱(240)的顶部开设有螺纹槽,并螺纹连接有螺纹杆(241),所述安装架(300)的底部前后两侧均开设有滑槽(310),所述滑槽(310)的内腔左右两侧均滑动连接有滑块(320),左侧两组滑块(320)的底部之间和右侧两组滑块(320)的底部之间均固定连接有移动板(330),所述移动板(330)的底部固定连接有清洁刷(340)。

2.根据权利要求1所述的一种档案存放密集架,其特征在于:所述外框(100)的前侧壁上侧设置有显示屏(110),所述外框(100)的前侧壁下侧设置有转把(120),所述外框(100)的底部前后两侧均固定连接有滑轨(130)。

3.根据权利要求1所述的一种档案存放密集架,其特征在于:所述活动板(220)的顶部后侧开设有与螺纹杆(241)相匹配的通孔(221),所述螺纹杆(241)的顶部固定连接有旋转块(242)。

4.根据权利要求1所述的一种档案存放密集架,其特征在于:所述螺纹杆(241)的底部固定连接有限位块,左侧所述移动板(330)的右侧壁中间和右侧移动板(330)的左侧壁中间固定连接有齿条(331),所述移动板(330)的侧壁固定连接有拉板。

5.根据权利要求1所述的一种档案存放密集架,其特征在于:所述安装架(300)的底部中间处转动连接有旋转杆(350),所述旋转杆(350)的外侧壁固定连接有齿轮(351),所述齿轮(351)与齿条(331)啮合设置。

一种档案存放密集架

技术领域

[0001] 本实用新型属于档案存放技术领域,具体为一种档案存放密集架。

背景技术

[0002] 档案通常指的是人们在各项社会活动中直接形成的原始记录,这些记录具有一定的保存价值,目前大多数档案都是存放在密集架内,密集架具有防止被损坏、存取方便、提升空间利用率等特点,并可以在复柱式双面固定架的底座上安装轴轮,能沿地面铺设的小导轨直线移动,可以根据需要将多个架子靠拢或分开。

[0003] 现有的密集架在存放档案时,档案通常是纵向放置在密集架内,当档案存放数量较多时,容易造成档案的倾斜和歪倒,从而不便于后续工作人员的查看和拿取,不方便使用,为此,我们提出一种档案存放密集架。

实用新型内容

[0004] 本实用新型的目的在于提供一种档案存放密集架,以解决上述背景技术中提出的问题。

[0005] 为了实现上述发明目的,本实用新型提供了以下技术方案:

[0006] 本申请具体是这样的:一种档案存放密集架,包括:外框、支撑板和安装架,所述外框的内腔固定连接有固定架,所述支撑板固定连接在固定架的内腔底部左右两侧,所述安装架固定连接在固定架的内腔顶部,所述支撑板的顶部开设有盲槽,所述盲槽的内腔滑动连接有活动板,所述活动板的顶部前侧固定连接有挡板,所述活动板的顶部后侧固定连接有限位柱,所述限位柱的顶部开设有螺纹槽,并螺纹连接有螺纹杆,所述安装架的底部前后两侧均开设有滑槽,所述滑槽的内腔左右两侧均滑动连接有滑块,左侧两组滑块的底部之间和右侧两组滑块的底部之间均固定连接有移动板,所述移动板的底部固定连接有清洁刷。

[0007] 作为本申请优选的技术方案,

[0008] 所述外框的前侧壁上侧设置有显示屏,所述外框的前侧壁下侧设置有转把,所述外框的底部前后两侧均固定连接有滑轨。

[0009] 作为本申请优选的技术方案,

[0010] 所述活动板的顶部后侧开设有与螺纹杆相匹配的通孔,所述螺纹杆的顶部固定连接有旋转块。

[0011] 作为本申请优选的技术方案,

[0012] 所述螺纹杆的底部固定连接有限位块,左侧所述移动板的右侧壁中间和右侧移动板的左侧壁中间固定连接有齿条,移动板的侧壁固定连接有拉板。

[0013] 作为本申请优选的技术方案,

[0014] 所述安装架的底部中间处转动连接有旋转杆,所述旋转杆的外侧壁固定连接有齿轮,所述齿轮与齿条啮合设置。

[0015] 与现有技术相比,本实用新型的有益效果是:

[0016] 在本申请的方案中:

[0017] 1、通过设置挡板,将档案放置在支撑板上,通过移动活动板,从而带动挡板横向移动,通过挡板对档案进行支撑,并通过转动旋转块,通过旋转块带动螺纹杆螺纹旋转在限位柱内,通过螺纹杆底部的限位块与盲槽接触,从而实现对活动板和挡板的限位,避免造成档案的倾斜和歪倒,方便使用。

[0018] 2、在对档案进行清理时,通过工作人员手持吸尘器,并推动拉板移动,通过拉板带动一侧的移动板和齿条前后移动,通过齿条带动齿轮和旋转杆转动,并带动另一侧的移动板和齿条前后移动,通过使两侧移动板相对前后移动,从而带动清洁刷相对前后移动,通过清洁刷对档案的顶部进行清理,并配合吸尘器将灰尘吸入,从而便于工作人员对档案的清理。

附图说明

[0019] 附图用来提供对本实用新型的进一步理解,并且构成说明书的一部分,与本实用新型的实施例一起用于解释本实用新型,并不构成对本实用新型的限制。

[0020] 在附图中:

[0021] 图1为本申请提供的一种档案存放密集架的立体图;

[0022] 图2为本申请提供的一种档案存放密集架的支撑板结构示意图;

[0023] 图3为本申请提供的一种档案存放密集架的支撑板爆炸示意图;

[0024] 图4为本申请提供的一种档案存放密集架的安装架结构示意图;

[0025] 图5为本申请提供的一种档案存放密集架的外框结构示意图

[0026] 图中:100、外框;110、显示屏;120、转把;130、滑轨;200、支撑板;210、盲槽;220、活动板;221、通孔;230、挡板;240、限位柱;241、螺纹杆;242、旋转块;300、安装架;310、滑槽;320、滑块;330、移动板;331、齿条;340、清洁刷;350、旋转杆;351、齿轮。

具体实施方式

[0027] 下面将结合本实用新型实施例中的附图,对本实用新型实施例中的技术方案进行清楚、完整地描述,显然,所描述的实施例仅仅是本实用新型一部分实施例,而不是全部的实施例;基于本实用新型中的实施例,本领域普通技术人员在没有做出创造性劳动前提下所获得的所有其他实施例,都属于本实用新型保护的范围。

[0028] 请参阅图1-5,一种档案存放密集架,包括:外框100、支撑板200和安装架300,外框100的内腔固定连接有固定架,支撑板200固定连接在固定架的内腔底部左右两侧,支撑板200用于支撑档案,安装架300固定连接在固定架的内腔顶部,安装架300用于支撑移动板330,支撑板200的顶部开设有盲槽210,盲槽210用于连接活动板220,盲槽210的内腔滑动连接有活动板220,活动板220用于支撑挡板230,活动板220的顶部前侧固定连接有挡板230,挡板230用于限位档案,活动板220的顶部后侧固定连接有限位柱240,限位柱240用于支撑螺纹杆241,限位柱240的顶部开设有螺纹槽,并螺纹连接有螺纹杆241,螺纹杆241通过限位块对活动板220进行限位,安装架300的底部前后两侧均开设有滑槽310,滑槽310用于支撑滑块320,滑槽310的内腔左右两侧均滑动连接有滑块320,滑块320用于支撑移动板330,左

侧两组滑块320的底部之间和右侧两组滑块320的底部之间均固定连接有移动板330,移动板330用于带动清洁刷340移动,移动板330的底部固定连接有清洁刷340。

[0029] 请参阅图1和图5,外框100的前侧壁上侧设置有显示屏110,外框100的前侧壁下侧设置有转把120,外框100的底部前后两侧均固定连接有滑轨130,通过显示屏110显示档案数据,通过转把120便于外框100的移动,外框100移动滑轨130上。

[0030] 请参阅图2和图3,活动板220的顶部后侧开设有与螺纹杆241相匹配的通孔221,螺纹杆241的顶部固定连接有旋转块242,通过旋转块242带动螺纹杆241转动。

[0031] 请参阅图3和图4,螺纹杆241的底部固定连接有限位块,左侧移动板330的右侧壁中间和右侧移动板330的左侧壁中间固定连接有齿条331,移动板330的侧壁固定连接有拉板,通过移动板330带动齿条331移动,通过齿条331带动齿轮351旋转。

[0032] 请参阅图4,安装架300的底部中间处转动连接有旋转杆350,旋转杆350的外侧壁固定连接有齿轮351,齿轮351与齿条331啮合设置,通过旋转杆350支撑齿轮351,通过齿条331配合齿轮351实现移动板330和清洁刷340的相对移动。

[0033] 具体的,本装置在使用时,首先将档案呈竖直方向放置在支撑板200上,接着通过移动挡板230和活动板220,通过挡板230对档案进行支撑限位,接着转动旋转块242,通过旋转块242带动螺纹杆241旋转,螺纹杆241旋转和移动在限位柱240内,并带动限位块向下移动,通过限位块抵触盲槽210,实现对活动板220和挡板230的限位,接着当工作人员手持吸尘器进行清理时,通过推动一侧拉板,拉板带动一侧移动板330横向移动,移动板330带动一侧齿条331移动,通过齿条331带动齿轮351旋转在旋转杆350上,通过齿轮351带动另一侧齿条331和移动板330移动,实现移动板330的相对移动,通过移动板330带动清洁刷340相对移动,并通过清洁刷340对档案进行清扫,配合吸尘器对灰尘进行收集,即完成使用。

[0034] 需要说明的是,在本文中,诸如第一和第二等之类的关系术语仅仅用来将一个实体或者操作与另一个实体或操作区分开来,而不一定要求或者暗示这些实体或操作之间存在任何这种实际的关系或者顺序。而且,术语“包括”、“包含”或者其任何其他变体意在涵盖非排他性的包含,从而使得包括一系列要素的过程、方法、物品或者设备不仅包括那些要素,而且还包括没有明确列出的其他要素,或者是还包括为这种过程、方法、物品或者设备所固有的要素。

[0035] 尽管已经示出和描述了本实用新型的实施例,对于本领域的普通技术人员而言,可以理解在不脱离本实用新型的原理和精神的情况下可以对这些实施例进行多种变化、修改、替换和变型,本实用新型的范围由所附权利要求及其等同物限定。

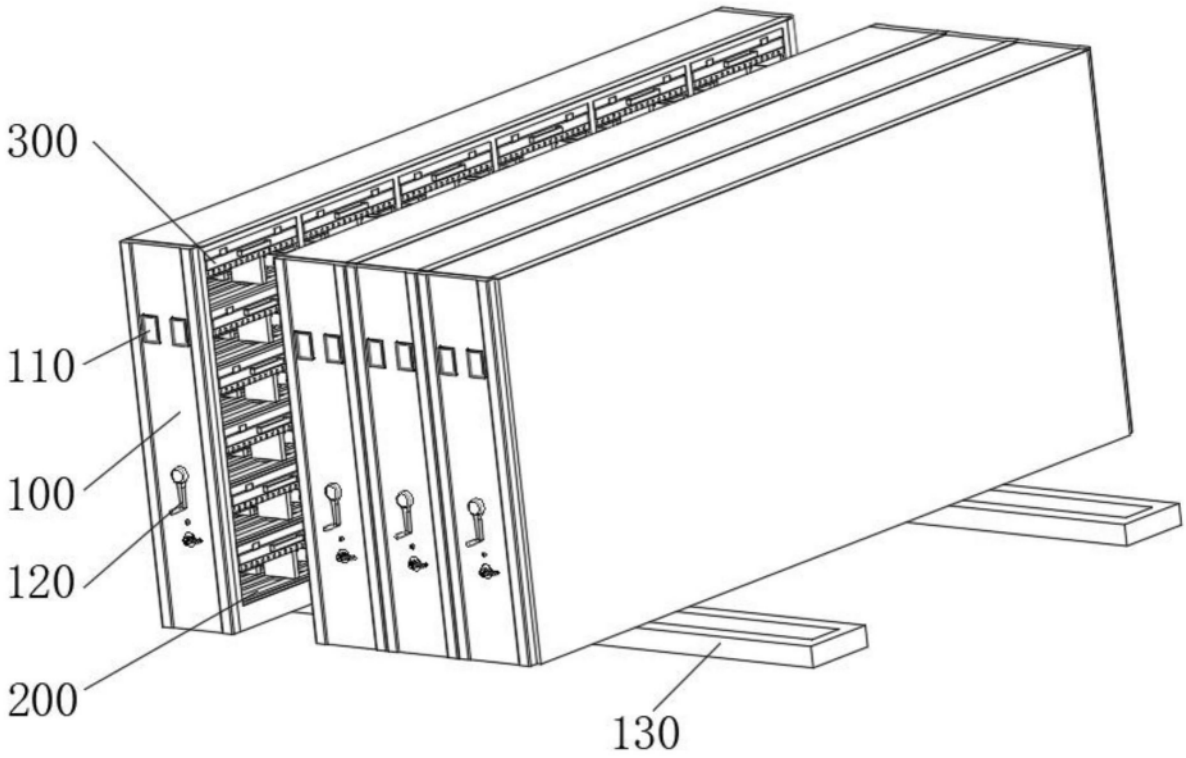

图1

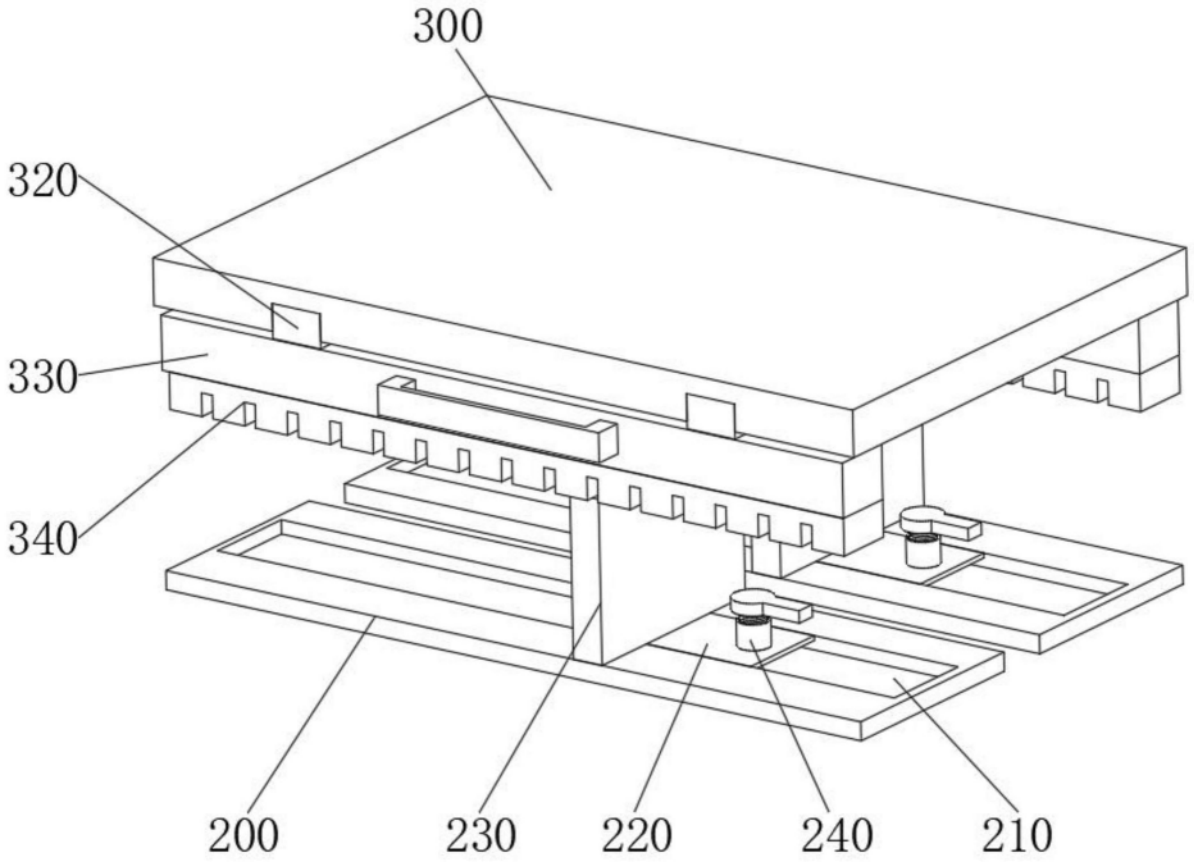
300
320
330
340
200
230
220
240
210

图2

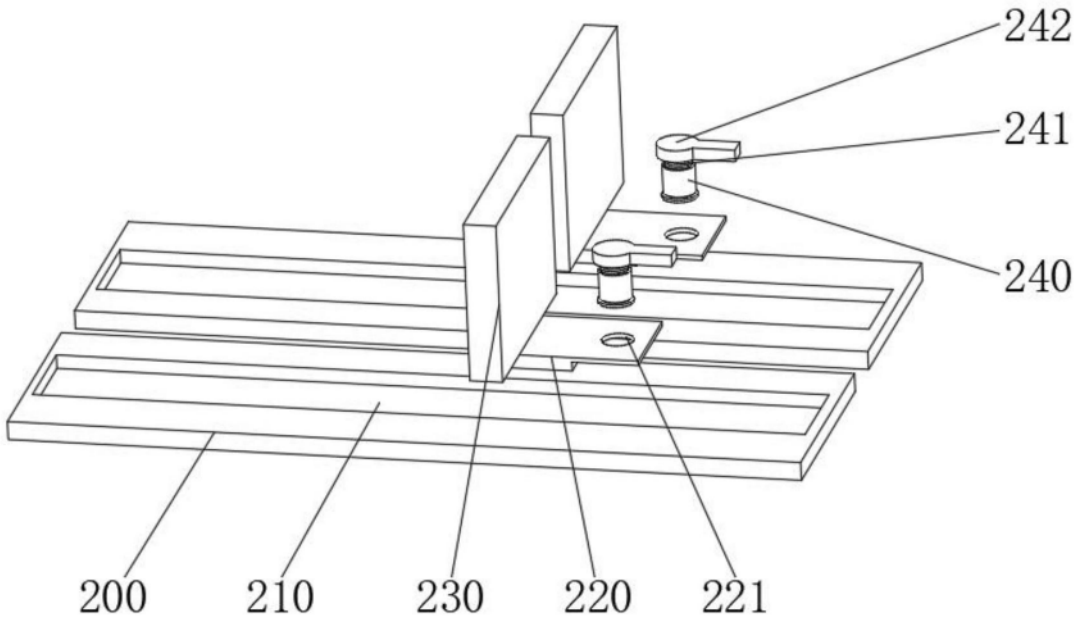
242
241
240
200
210
230
220
221

图3

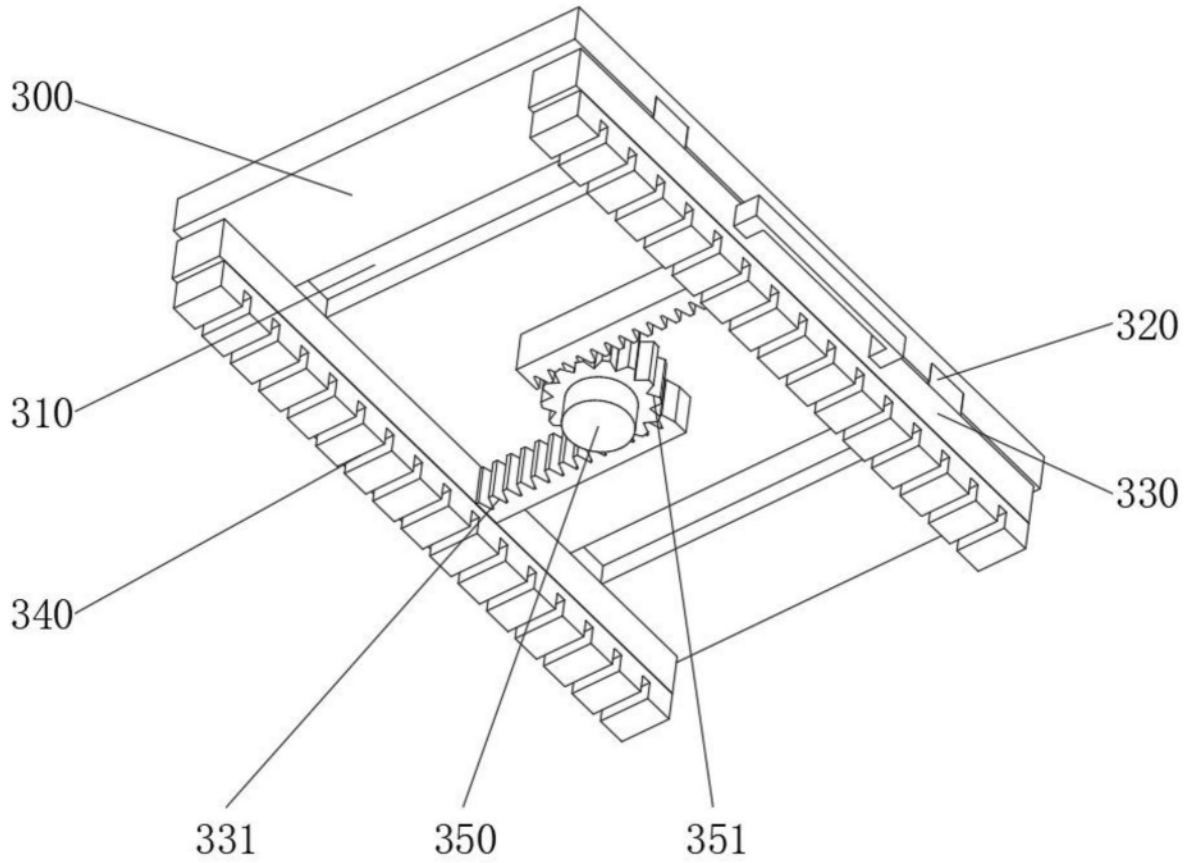

图4

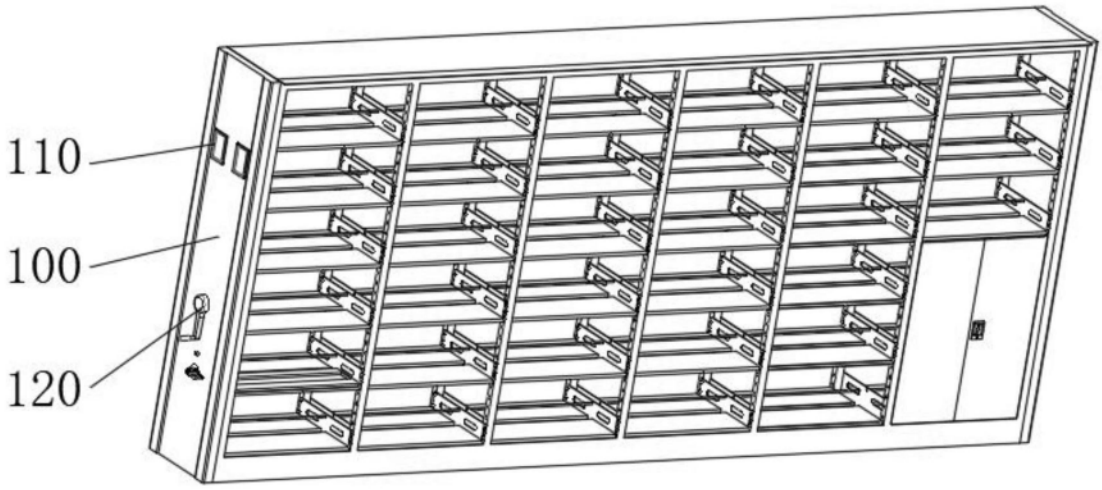

图5