(19)国家知识产权局

(12)实用新型专利

(10)授权公告号 CN 219864054 U
(45)授权公告日 2023.10.20

(21)申请号 202321129958.1

(22)申请日 2023.05.11

(73)专利权人 晋城宏圣建筑工程有限公司
地址 048000 山西省晋城市城区北石店镇

(72)发明人 廉美俊 朱效凤 张洁 李阳阳 廉梅霞

(74)专利代理机构 太原万惟新致知识产权代理事务所(特殊普通合伙) 14121
专利代理师 梁丽丽

(51)Int.Cl.
E04G 13/06(2006.01)
E04G 17/00(2006.01)
E04G 17/04(2006.01)

权利要求书1页 说明书3页 附图2页

(54)实用新型名称

一种施工模板易拆装置

(57)摘要

本实用新型公开了一种施工模板易拆装置，涉及到建筑施工领域，括一对第一模板和一对第二模板，所述第二模板的两侧壁均设置有插销组件，所述插销组件与所述第一模板相连接，所述第一模板的侧壁上设有多个第一加强筋。本实用新型通过设置第一模板和第二模板，使施工模板结构简单，制造方便，通过第一模板、第二模板的轻量化设置，使施工模板便于搬运，通过设置第一加强筋、第二加强筋，加强第一模板、第二模板的结构强度，增加施工模板的耐用性，通过设置插销组件的设置，避免浇筑水泥过程中，施工模板炸开，提高了稳定性，且在使用时，操作简单、便捷，可快速安装与拆卸，能够反复使用，具有较好的实用性。

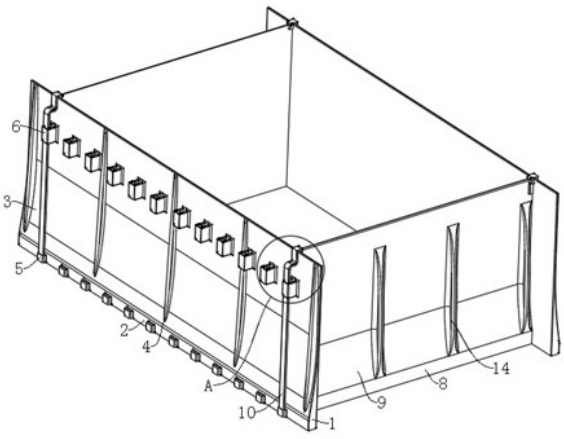

CN 219864054 U

1.一种施工模板易拆装置,其特征在于:包括一对第一模板(1)和一对第二模板(7),所述第二模板(7)的两侧壁均设置有插销组件,所述插销组件与所述第一模板(1)相连接,所述第一模板(1)的侧壁上设有多个第一加强筋(4),所述第二模板(7)的侧壁上设有多个第二加强筋(14);

所述插销组件包括固定连接于所述第一模板(1)侧壁的多个第一插鼻(5)和多个第二插鼻(6),还包括固定连接于所述第二模板(7)顶部的插销(10),所述插销(10)的另一端依次贯穿所述第二插鼻(6)、所述第一插鼻(5)。

2.根据权利要求1所述的一种施工模板易拆装置,其特征在于:所述第一模板(1)包括相连接的第一侧板(2)和第二侧板(3),所述第一插鼻(5)固定连接于所述第一侧板(2)侧壁上,所述第二插鼻(6)固定连接于所述第二侧板(3)侧壁上。

3.根据权利要求2所述的一种施工模板易拆装置,其特征在于:所述第一侧板(2)、所述第二侧板(3)、所述第一加强筋(4)、所述第一插鼻(5)、所述第二插鼻(6)为一体结构,且为铝合金材质制成。

4.根据权利要求3所述的一种施工模板易拆装置,其特征在于:所述第一侧板(2)的厚度大于所述第二侧板(3)的厚度。

5.根据权利要求2所述的一种施工模板易拆装置,其特征在于:所述第二模板(7)包括相连接的第三侧板(8)和第四侧板(9),所述第三侧板(8)、所述第四侧板(9)、所述插销(10)、所述第二加强筋(14)为一体结构,且为铝合金材质制成。

6.根据权利要求5所述的一种施工模板易拆装置,其特征在于:所述第三侧板(8)的厚度大于所述第四侧板(9)的厚度。

7.根据权利要求6所述的一种施工模板易拆装置,其特征在于:所述插销(10)包括相连接的固定块(11)、Z形块(12)、直杆(13),所述固定块(11)固定连接于所述第四侧板(9)顶部,所述Z形块(12)的内壁与所述第二侧板(3)相贴合,所述直杆(13)插接于所述第二插鼻(6)、所述第一插鼻(5)内。

一种施工模板易拆装置

技术领域

[0001] 本实用新型涉及建筑施工领域，特别涉及一种施工模板易拆装置。

背景技术

[0002] 室内墙体施工时，需要在其底部浇筑反坎，再在反坎上进行墙体的砌筑。

[0003] 现有的反坎施工用定型模板大多都是多块模板进行拼接而成，并通过螺钉或者铁钉固定，这种固定方式，费时费力，不便安装和拆卸，另外，定型模板大多采用钢铁材质和木材材质，钢铁材质的定型模板重量较重，不方便进行搬运，木材材质的定型模板在使用时，容易折断、损坏，需要经常更换，浪费材料，因此，本申请提供了一种施工模板易拆装置来满足需求。

实用新型内容

[0004] 本申请的目的在于提供一种施工模板易拆装置，通过设置第一模板和第二模板，使施工模板结构简单，制造方便，通过第一模板、第二模板的轻量化设置，使施工模板便于搬运，通过设置第一加强筋、第二加强筋，加强第一模板、第二模板的结构强度，增加施工模板的耐用性，通过设置插销组件的设置，避免浇筑水泥过程中，施工模板炸开，提高了稳定性，且在使用时，操作简单、便捷，可快速安装与拆卸，能够反复使用，具有较好的实用性。

[0005] 为实现上述目的，本申请提供如下技术方案：一种施工模板易拆装置，包括一对第一模板和一对第二模板，所述第二模板的两侧壁均设置有插销组件，所述插销组件与所述第一模板相连接，所述第一模板的侧壁上设有多个第一加强筋，所述第二模板的侧壁上设有多个第二加强筋；所述插销组件包括固定连接于所述第一模板侧壁的多个第一插鼻和多个第二插鼻，还包括固定连接于所述第二模板顶部的插销，所述插销的另一端依次贯穿所述第二插鼻、所述第一插鼻。

[0006] 优选地，所述第一模板包括相连接的第一侧板和第二侧板，所述第一插鼻固定连接于所述第一侧板侧壁上，所述第二插鼻固定连接于所述第二侧板侧壁上。

[0007] 优选地，所述第一侧板、所述第二侧板、所述第一加强筋、所述第一插鼻、所述第二插鼻为一体结构，且为铝合金材质制成。

[0008] 优选地，所述第一侧板的厚度大于所述第二侧板的厚度。

[0009] 优选地，所述第二模板包括相连接的第三侧板和第四侧板，所述第三侧板、所述第四侧板、所述插销、所述第二加强筋为一体结构，且为铝合金材质制成。

[0010] 优选地，所述第三侧板的厚度大于所述第四侧板的厚度。

[0011] 优选地，所述插销包括相连接的固定块、Z形块、直杆，所述固定块固定连接于所述第四侧板顶部，所述Z形块的内壁与所述第二侧板相贴合，所述直杆插接于所述第二插鼻、所述第一插鼻内。

[0012] 综上，本实用新型的技术效果和优点：

[0013] 本实用新型结构合理，通过设置第一模板和第二模板，使施工模板结构简单，制造

方便，通过第一模板、第二模板的轻量化设置，使施工模板便于搬运，通过设置第一加强筋、第二加强筋，加强第一模板、第二模板的结构强度，增加施工模板的耐用性。

[0014] 本实用新型中，通过设置插销组件的设置，避免浇筑水泥过程中，施工模板炸开，提高了稳定性，且在使用时，操作简单、便捷，可快速安装与拆卸，能够反复使用，具有较好的实用性。

附图说明

[0015] 为了更清楚地说明本申请实施例或现有技术中的技术方案，下面将对实施例或现有技术描述中所需要使用的附图作简单地介绍，显而易见地，下面描述中的附图仅是本申请的一些实施例，对于本领域技术人员来讲，在不付出创造性劳动的前提下，还可以根据这些附图获得其他的附图。

[0016] 图1为施工模板易拆装置的立体结构示意图；

[0017] 图2为图1的A处放大结构示意图；

[0018] 图3为第一模板、第一加强筋、第一插鼻、第二插鼻的配合立体放大结构示意图；

[0019] 图4为第一模板、第二模板、第二加强筋的配合立体放大结构示意图。

[0020] 图中：1、第一模板；2、第一侧板；3、第二侧板；4、第一加强筋；5、第一插鼻；6、第二插鼻；7、第二模板；8、第三侧板；9、第四侧板；10、插销；11、固定块；12、Z形块；13、直杆；14、第二加强筋。

具体实施方式

[0021] 下面将结合本实用新型实施例中的附图，对本实用新型实施例中的技术方案进行清楚、完整地描述，显然，所描述的实施例仅仅是本实用新型一部分实施例，而不是全部的实施例。基于本实用新型中的实施例，本领域普通技术人员在没有做出创造性劳动前提下所获得的所有其他实施例，都属于本实用新型保护的范围。

[0022] 实施例：参考图1-4所示的一种施工模板易拆装置，包括一对第一模板1和一对第二模板7，第二模板7的两侧壁均设置有插销组件，插销组件与第一模板1相连接，第一模板1的侧壁上设有多个第一加强筋4，为了加强第一模板1的结构强度，第二模板7的侧壁上设有多个第二加强筋14，为了加强第二模板7的结构强度；插销组件包括固定连接于第一模板1侧壁的多个第一插鼻5和多个第二插鼻6，还包括固定连接于第二模板7顶部的插销10，插销10的另一端依次贯穿第二插鼻6、第一插鼻5，插销10包括相连接的固定块11、Z形块12、直杆13，固定块11固定连接于第四侧板9顶部，Z形块12的内壁与第二侧板3相贴合，直杆13插接于第二插鼻6、第一插鼻5内，通过设置插销组件的设置，避免浇筑水泥过程中，施工模板炸开，提高了稳定性，且在使用时，操作简单、便捷，可快速安装与拆卸，能够反复使用，具有较好的实用性。

[0023] 如图1、图3所示，第一模板1包括相连接的第一侧板2和第二侧板3，第一插鼻5固定连接于第一侧板2侧壁上，第二插鼻6固定连接于第二侧板3侧壁上，第一侧板2、第二侧板3、第一加强筋4、第一插鼻5、第二插鼻6为一体结构，且为铝合金材质制成，第一侧板2的厚度大于第二侧板3的厚度，使第一模板1轻量化，便于第一模板1进行搬运。

[0024] 如图1、图4所示，第二模板7包括相连接的第三侧板8和第四侧板9，第三侧板8、第

四侧板9、插销10、第二加强筋14为一体结构，且为铝合金材质制成，第三侧板8的厚度大于第四侧板9的厚度，使第二模板7轻量化，便于第一模板1进行搬运。

[0025] 通过设置第一模板1和第二模板7，使施工模板结构简单，制造方便，通过第一模板1、第二模板7的轻量化设置，使施工模板便于搬运，通过设置第一加强筋4、第二加强筋14，加强第一模板1、第二模板7的结构强度，增加施工模板的耐用性。

[0026] 本实用工作原理：

[0027] 在使用时，先将一对第一模板1放置在需要制作反坎的位置处，然后根据所需注模的长度，将第三侧板8的侧壁与第一模板1相贴合，同时将直杆13的底端插接于第二插鼻6内，并按压第四侧板9，直杆13的底端会插入到第一插鼻5内，当Z形块12的内部顶壁与第二侧板3的顶部相接触时，停止第四侧板9的按压，会使Z形块12的内侧壁与第一模板1侧壁相接触，从而会使施工模板得以稳固，避免浇筑水泥过程中，施工模板炸开，提高了稳定性，且在使用时，操作简单、便捷，可快速安装与拆卸，能够反复使用，具有较好的实用性。

[0028] 最后应说明的是：以上仅为本实用新型的优选实施例而已，并不用于限制本实用新型，尽管参照前述实施例对本实用新型进行了详细的说明，对于本领域的技术人员来说，其依然可以对前述各实施例所记载的技术方案进行修改，或者对其中部分技术特征进行等同替换，凡在本实用新型的精神和原则之内，所作的任何修改、等同替换、改进等，均应包含在本实用新型的保护范围之内。

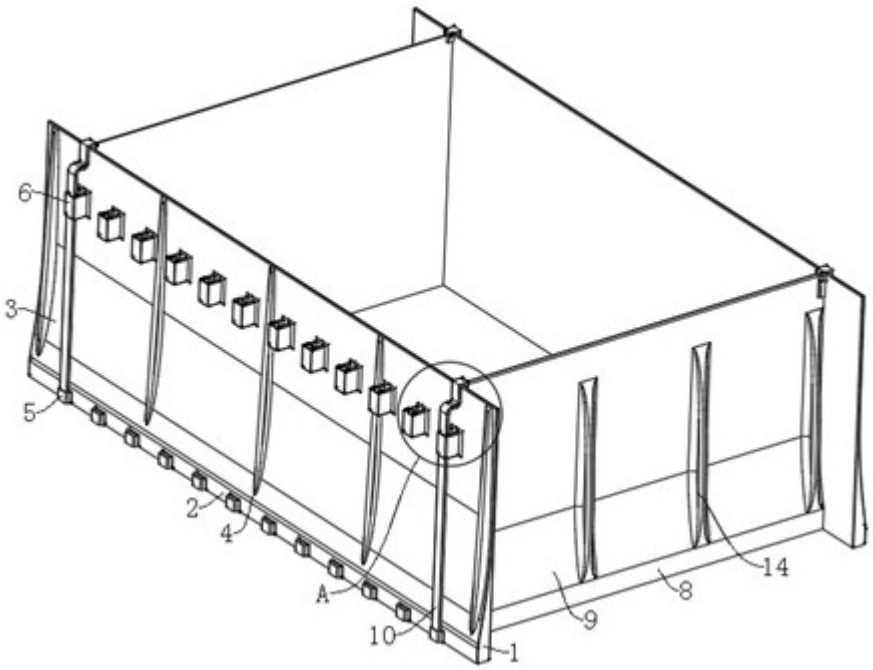

图 1

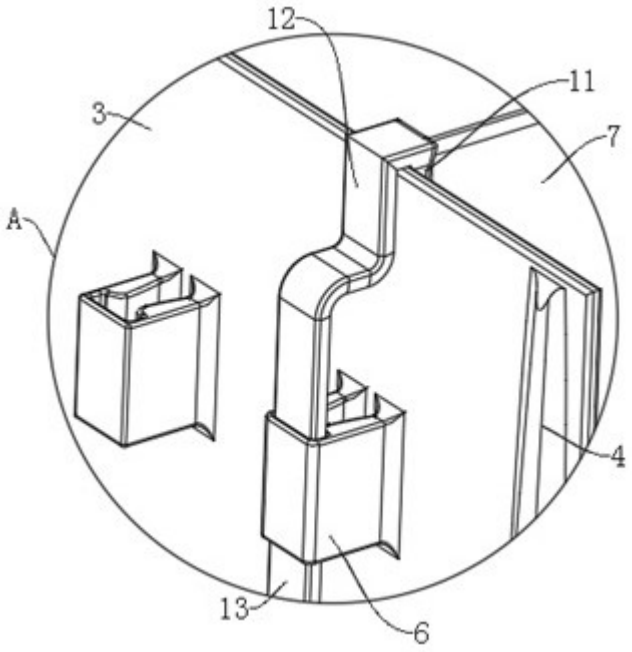

图 2

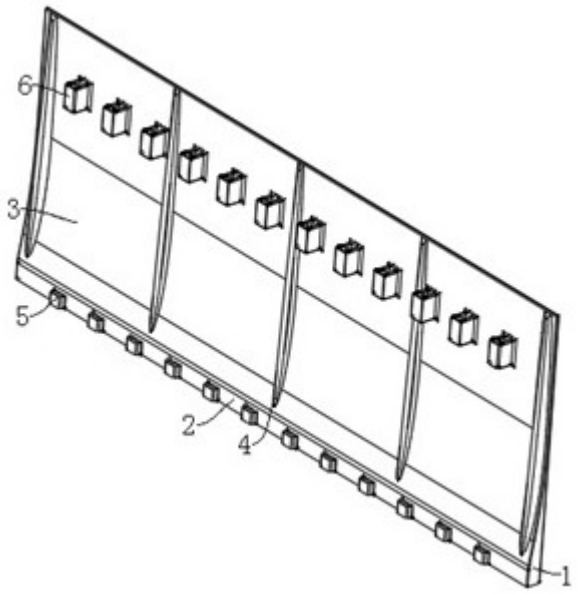

图 3

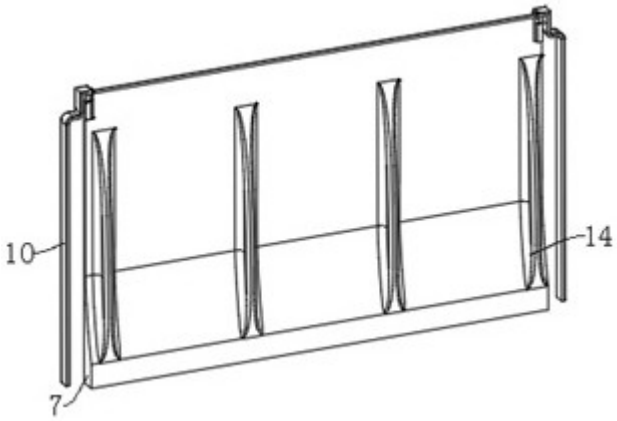

图 4