(19)中華民國智慧財產局
(12)發明說明書公開本 (11)公開編號：TW 201302534 A1
(43)公開日： 中華民國 102 (2013) 年 01 月 16 日

(21)申請案號：100123628 (22)申請日： 中華民國 100 (2011) 年 07 月 05 日
(51)Int. Cl.： *B62J7/02 (2006.01)* *E04H15/06 (2006.01)*
(71)申請人：蔡侑倫 (中華民國) (TW)
臺中市大里區向善街 95 號
(72)發明人：張宗祐 (TW) ；蔡侑倫 (TW) ；陳柏勳 (TW) ；盧偉業 (MY)
(74)代理人：陳瑞田；康清敬
申請實體審查：有 申請專利範圍項數：13 項 圖式數：2 共 23 頁

(54)名稱

二輪車結合帳篷的結構

(57)摘要

一種二輪車結合帳篷的結構，包含二輪車、收納袋組件、充氣支柱、頂帳以及底帳。二輪車包含支撐部；收納袋組件包含調整帶、第一袋體與第二袋體，第一袋體具有第一連接介面，第二袋體具有第二連接介面，調整帶的一端連接第一袋體，調整帶的另一端連接第二袋體，所述調整帶用以配置在支撐部；頂帳具有第三連接介面以連接第一連接介面，頂帳包含鏈軌；底帳具有第四連接介面以連接第二連接介面，底帳包含拉鍊組件；其中，拉鍊組件用以鍊結鏈軌，使底帳與頂帳結合成帳篷。

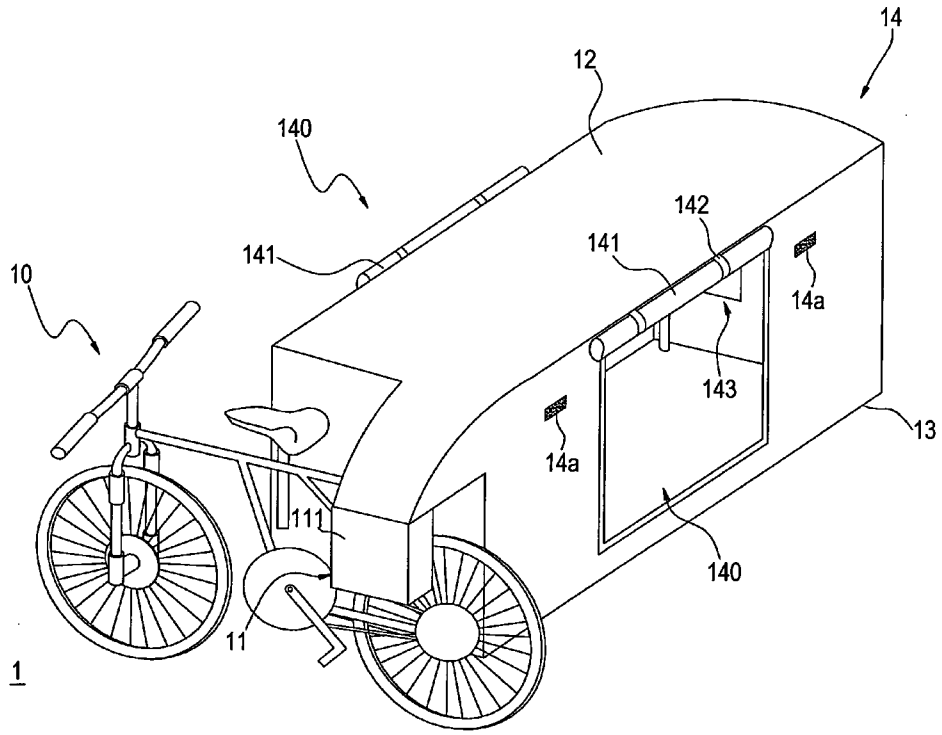

1：二輪車結合帳篷的結構
10：二輪車
11：收納袋組件
12：頂帳
13：底帳
14：帳篷
14a：另一魔鬼氈
111：第一袋體
140：進入口
141：門擋
142：扣合件
143：窗口

201302534

發明專利說明書

（本說明書格式、順序，請勿任意更動，※記號部分請勿填寫）

※申請案號：100123628

※申請日：100. 7. 05　　※IPC 分類：B62J7/02 (2006.01)
E04H15/06 (2006.01)

一、發明名稱：

二輪車結合帳篷的結構

二、中文發明摘要：（中文/英文）：

一種二輪車結合帳篷的結構，包含二輪車、收納袋組件、充氣支柱、頂帳以及底帳。二輪車包含支撐部；收納袋組件包含調整帶、第一袋體與第二袋體，第一袋體具有第一連接介面，第二袋體具有第二連接介面，調整帶的一端連接第一袋體，調整帶的另一端連接第二袋體，所述調整帶用以配置在支撐部；頂帳具有第三連接介面以連接第一連接介面，頂帳包含鏈軌；底帳具有第四連接介面以連接第二連接介面，底帳包含拉鍊組件；其中，拉鍊組件用以鍊結鏈軌，使底帳與頂帳結合成帳篷。

三、英文發明摘要：

四、指定代表圖：

(一)本案指定代表圖為：圖 1B。

(二)本代表圖之元件符號簡單說明:

1	二輪車結合帳篷的結構
10	二輪車
11	收納袋組件
111	第一袋體
12	頂帳
13	底帳
14	帳篷
14a	另一魔鬼氈
140	進入口
141	門擋
142	扣合件
143	窗口

五、本案若有化學式時，請揭示最能顯示發明特徵的化學式：

無

六、發明說明：

【發明所屬之技術領域】

本發明是有關於一種旅行設備，且特別是有關於一種二輪車結合帳篷的結構。

【先前技術】

隨著人們越來越重視休閒生活，許多與二輪車(如自行車或機車)結合的旅行產品也逐漸增加，其中由於開始盛行騎乘自行車，多數騎乘者皆選擇直接在野外紮營，而帳篷自然成為不可或缺的重要配備。因此，研發一種帳篷容易搭配在二輪車的產品已經成為市場主流。

【發明內容】

有鑑於此，本發明提供一種二輪車結合帳篷的結構。

依據上述之目的，本發明提供一種二輪車結合帳篷的結構，包含二輪車、收納袋組件、頂帳以及底帳。二輪車包含支撐部；收納袋組件包含調整帶、第一袋體與第二袋體，第一袋體具有第一連接介面，第二袋體具有第二連接介面，調整帶的一端連接第一袋體，調整帶的另一端連接第二袋體，所述調整帶用以配置在支撐部；頂帳具有第三連接介面以連接第一連接介面，頂帳包含鏈軌；底帳具有第四連接介面以連接第二連接介面，底帳包含拉鍊組件；其中，拉鍊組件用以鍊結鏈軌，使底帳與頂帳結合成帳篷。

依照本新型的實施例所述二輪車結合帳篷的結構，上述調整帶更包含多數個長度調節孔，第一袋體與第二袋體

更包含對應這些長度調節孔的嵌入件。

依照本新型的實施例所述二輪車結合帳篷的結構，上述底帳更包含充氣式帳篷骨架。

依照本新型的實施例所述二輪車結合帳篷的結構，上述底帳更包含充氣式床墊。

依照本新型的實施例所述二輪車結合帳篷的結構，上述帳篷更包含至少一進入口。其中帳篷更包含用以遮蔽此至少一進入口的門擋，且帳篷更包含用以收納此門擋的扣合件。

依照本新型的實施例所述二輪車結合帳篷的結構，上述帳篷更包含至少一窗口。

依照本新型的實施例所述二輪車結合帳篷的結構，上述第一連接介面與第三連接介面為魔鬼氈。

依照本新型的實施例所述二輪車結合帳篷的結構，上述第二連接介面與第四連接介面為魔鬼氈。

依照本新型的實施例所述二輪車結合帳篷的結構，上述第一袋體更用以收納頂帳或底帳。

依照本新型的實施例所述二輪車結合帳篷的結構，上述第二袋體更用以收納頂帳或底帳。

依照本新型的實施例所述二輪車結合帳篷的結構，上述支撐部為二輪車的後座。

運用本發明的特點之一在於：利用收納袋組件的第一袋體與第二袋體，使用者可輕易收納頂帳或底帳，並且於使

用時，使用者可利用頂帳的第三連接介面連接第一連接介面，以及底帳的第四連接介面連接第二連接介面，之後，利用拉鍊組件鍊結鏈軌，使底帳與頂帳結合成為帳篷，令使用者享有帳篷收納與使用時的便利性，因而更符合使用者野外紮營的需求。

【實施方式】

為讓本發明之上述目的、特徵和特點能更明顯易懂，茲配合圖式將本發明相關實施例詳細說明如下。

請參閱圖 1A 與圖 1B，圖 1A 為本發明一實施例二輪車結合帳篷的結構其袋體用以收納頂帳與底帳的示意圖；圖 1B 為本發明一實施例二輪車結合帳篷的結構之示意圖。

二輪車結合帳篷的結構 1 包含二輪車 10、收納袋組件 11、頂帳 12 以及底帳 13。

二輪車 10 包含支撐部 100。於此實施例中，支撐部 100 以二輪車 10 的後座作說明，於實際運用時，支撐部 100 可為二輪車 10 上之一平面處即可，例如二輪車 10 的前座，但不限定於此。

收納袋組件 11 包含調整帶 110、第一袋體 111 與第二袋體 112。其中於此以二條調整帶 110 為例，每一調整帶 110 的一端 110a 可連接第一袋體 111；每一調整帶 110 的另一端 110b 可連接第二袋體 112。所述調整帶 110 用以配置在支撐部 100 上。例如，調整帶 110 配置於支撐部 100 上，使得第一袋體 111 與第二袋體 112 分別垂掛在二輪車

10 的對應兩側(此部份可參閱圖 1A)。

頂帳 12 與底帳 13 的收納方式可為以下三種態樣：第一袋體 111 可用以收納頂帳 12 或底帳 13、第二袋體 112 可用以收納頂帳 12 或底帳 13；或者，頂帳 12 與底帳 13 可分別被收納在第一袋體 111 與第二袋體 112。

當頂帳 12 與底帳 13 被收納在袋體後，形成如圖 1A 的態樣；當頂帳 12 與底帳 13 被分別結合在第一袋體 111 與第二袋體 112 而組成完整的帳篷 14 後，則形成如圖 1B 的態樣(此部份將於以下作進一步說明)。

請同時參閱圖 1A 與圖 1C，圖 1C 為圖 1A 收納袋組件之調整帶的兩端分別連接第一袋體與第二袋體的示意圖。

詳細而言，每一調整帶 110 包含多數個長度調節孔 H，第一袋體 111 與第二袋體 112 更包含對應這些長度調節孔 H 的嵌入件 T(其中由於視角的關係，第一袋體 111 的嵌入件未顯示)。

由圖 1C 可知，調整帶 110 與嵌入件 T 之間的結構關係，為利用生活中(褲子)皮帶的穿扣原理，因此使用者可將調整帶 110 的兩端(例如 110a 與 110b)分別穿過對應第一袋體 111 與第二袋體 112 之嵌入件 T 的穿口，之後利用嵌入件 T 固定所欲定位的一長度調節孔 H 上，使得第一袋體 111 與第二袋體 112 可分別垂掛在二輪車 10 的對應兩側。這樣的特點為：由於每一種二輪車的車寬不同，利用調整帶 110 的長度調節孔 H，使用者可調整出第一袋體 111

與第二袋體 112 之間的一適當寬度，以迎應各種二輪車之車寬。

請同時參閱圖 1A 與圖 1D，圖 1D 為圖 1A 第一袋體與第二袋體分別連接頂帳與底帳的示意圖。

詳細而言，第一袋體 111 具有第一連接介面 111a；第二袋體 112 具有第二連接介面 112a。且頂帳 12 具有第三連接介面 12a 以連接第一連接介面 111a；底帳 13 具有第四連接介面 13a 以連接第二連接介面 112a。

較佳地，第一連接介面 111a 與第三連接介面 12a 可由魔鬼氈來實現以達成相互黏合的效能；第二連接介面 112a 與第四連接介面 13a 亦可由魔鬼氈來實現以達成相互黏合的效能。當然，隨著設計之不同，第一連接介面 111a 與第三連接介面 12a 可利用雙面貼布以達成相互黏合的效能；第二連接介面 112a 與第四連接介面 13a 亦可利用雙面貼布以達成相互黏合的效能。然而，第一袋體 111、第二袋體 112、頂帳 12 與底帳 13 之間的連接方式並不限定於此。

請同時參閱圖 1B、圖 1E 與圖 1F，圖 1E 為圖 1B 頂帳與底帳的結合原理之示意圖；圖 1F 為圖 1B 之底帳的示意圖。

更詳盡地，頂帳 12 包含鏈軌 121；底帳 13 包含拉鍊組件 131。所述拉鍊組件 131 可包含拉鍊以及對應鏈軌 121 的另一鏈軌。其中，拉鍊組件 131 用以鍊結鏈軌 121，使得底帳 13 可與頂帳 12 結合成為帳篷 14。其中，如圖 1F

所示，底帳 13 更包含充氣式帳篷骨架 132；較佳地，底帳 13 更包含充氣式床墊 133。如此使得帳篷 14 的功能更加完善而更符合使用者的需求。

並且，如圖 1B 所示，於實際運用時，帳篷 14 更包含至少一進入口 140。較佳地，帳篷 14 更包含門擋 141 與扣合件 142。門擋 141 可用以遮蔽進入口 140；扣合件 142 可用以收納門擋 141。例如，當使用者捲收門擋 141 後，可利用扣合件 142 來固定捲收後的門擋 141。

另外，帳篷 14 更包含至少一窗口 143，以供使用者作為欣賞風景的用途(例如欣賞花草、樹木、鳥類等)，非常便利。所述窗口 143 亦可設有一窗擋(此部分可參考門擋 141 之結構)，而更符合使用者之需求。以及，帳篷 14 之表面更可配置至少另一魔鬼氈 14a 以與另一帳篷結合(此部分將於以下作說明)。

請同時參閱圖 1B 與圖 2，圖 2 為圖 1B 的帳篷結合另一帳篷的示意圖。

當欲增加休息處時，使用者可利用二輪車結合帳篷的結構 1 的帳篷 14 其表面之另一魔鬼氈 14a 與對應之另一二輪車結合帳篷的結構 1'的帳篷 14' 之魔鬼氈連接，而可將帳篷 14 與帳篷 14' 併靠在一起，如此可供更多使用者休息，更符合野外紮營的實際需求。

由上述可知，本發明所述二輪車結合帳篷的結構，具有以下之特點：

1. 利用第一袋體與第二袋體，使用者可輕易收納頂帳或底帳，並且於使用時，使用者可利用頂帳的第三連接介面連接第一連接介面，以及底帳的第四連接介面連接第二連接介面，之後，利用拉鍊組件鍊結鏈軌，使底帳與頂帳結合成為帳篷，令使用者享有帳篷收納與使用時的便利性，因而更符合使用者野外紮營的需求。
2. 帳篷是由頂帳與底帳結合而成，因此，比起市面上一體成型的帳篷而言，分離後的頂帳與底帳更容易被清洗或作日曬。
3. 利用調整帶的長度調節孔，使用者可調整出第一袋體與第二袋體之間的適當寬度，以迎應各種二輪車之車寬。
4. 底帳可包含充氣式帳篷骨架與充氣式床墊，如此使得帳篷的功能更加完善而更符合使用者的需求。
5. 帳篷可包含門擋以及收納門擋的扣合件；並且，帳篷可具有作為欣賞風景用途的窗口，如此更符合使用者之需求。
6. 使用者可將二輪車結合帳篷的結構之帳篷結合另一二輪車結合帳篷的結構之帳篷，使得帳篷與帳篷併靠在一起，如此可供更多使用者休息，更符合野外紮營的實際需求。
7. 二輪車結合帳篷的結構可運用於各種二輪車，例如自行車或機車。

綜上所述，乃僅記載本發明為呈現解決問題所採用的技術手段之較佳實施方式或實施例而已，並非用來限定本

發明專利實施之範圍。即凡與本發明專利申請範圍文義相符，或依本發明專利範圍所做的均等變化與修飾，皆為本發明專利範圍所涵蓋。

【圖式簡單說明】

圖 1A 為本發明一實施例二輪車結合帳篷的結構其袋體用以收納頂帳與底帳的示意圖；

圖 1B 為本發明一實施例二輪車結合帳篷的結構之示意圖；

圖 1C 為圖 1A 收納袋組件之調整帶的兩端分別連接第一袋體與第二袋體的示意圖；

圖 1D 為圖 1A 第一袋體與第二袋體分別連接頂帳與底帳的示意圖；

圖 1E 為圖 1B 頂帳與底帳的結合原理之示意圖；

圖 1F 為圖 1B 之底帳的示意圖；以及

圖 2 為圖 1B 的帳篷結合另一帳篷的示意圖。

【主要元件符號說明】

1, 1'	二輪車結合帳篷的結構
10	二輪車
100	支撐部
11	收納袋組件
110	調整帶
110a	一端
110b	另一端
111	第一袋體
111a	第一連接介面
112	第二袋體
112a	第二連接介面
12	頂帳
12a	第三連接介面
121	鏈軌
13	底帳
13a	第四連接介面
131	拉鍊組件
132	充氣式帳篷骨架
133	充氣式床墊
14, 14'	帳篷
14a	另一魔鬼氈
140	進入口

141	門擋
142	扣合件
143	窗口
H	長度調節孔
T	嵌入件

七、申請專利範圍：

1. 一種二輪車結合帳篷的結構，包含：

一二輪車，包含一支撐部；

一收納袋組件，包含一調整帶、一第一袋體與一第二袋體，該第一袋體具有一第一連接介面，該第二袋體具有一第二連接介面，該調整帶的一端連接該第一袋體，該調整帶的另一端連接該第二袋體，該調整帶用以配置在該支撐部；

一頂帳，具有一第三連接介面以連接該第一連接介面，該頂帳包含一鏈軌；以及

一底帳，具有一第四連接介面以連接該第二連接介面，該底帳包含一拉鍊組件；

其中，該拉鍊組件用以鍊結該鏈軌，使該底帳與該頂帳結合成一帳篷。

2. 如申請專利範圍第 1 項所述二輪車結合帳篷的結構，其中該調整帶更包含多數個長度調節孔，該第一袋體與該第二袋體更包含對應該些長度調節孔的一嵌入件。

3. 如申請專利範圍第 1 項所述二輪車結合帳篷的結構，其中該底帳更包含一充氣式帳篷骨架。

4. 如申請專利範圍第 1 項所述二輪車結合帳篷的結構，其中該底帳更包含一充氣式床墊。

5. 如申請專利範圍第 1 項所述二輪車結合帳篷的結構，其中該帳篷更包含至少一進入口。

6. 如申請專利範圍第 5 項所述二輪車結合帳篷的結構，其中該帳篷更包含用以遮蔽該至少一進入口的一門擋。

7. 如申請專利範圍第 6 項所述二輪車結合帳篷的結構，其中該帳篷更包含用以收納該門擋的一扣合件。

8. 如申請專利範圍第 1 項所述二輪車結合帳篷的結構，其中該帳篷更包含至少一窗口。

9. 如申請專利範圍第 1 項所述二輪車結合帳篷的結構，其中該第一連接介面與該第三連接介面為一魔鬼氈。

10. 如申請專利範圍第 1 項所述二輪車結合帳篷的結構，其中該第二連接介面與該第四連接介面為一魔鬼氈。

11. 如申請專利範圍第 1 項所述二輪車結合帳篷的結構，其中該第一袋體更用以收納該頂帳或該底帳。

12. 如申請專利範圍第 1 項所述二輪車結合帳篷的結構，其中該第二袋體更用以收納該頂帳或該底帳。

13. 如申請專利範圍第 1 項所述二輪車結合帳篷的結構，其中該支撐部為該二輪車的一後座。

八、圖式：

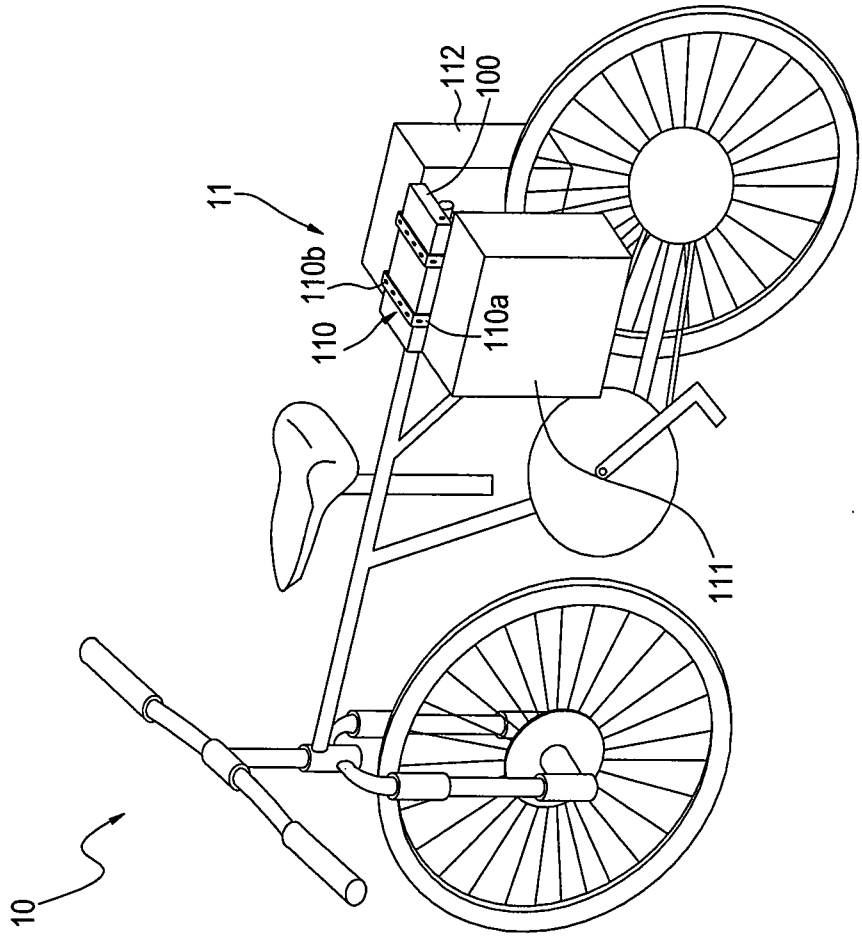

圖 1A

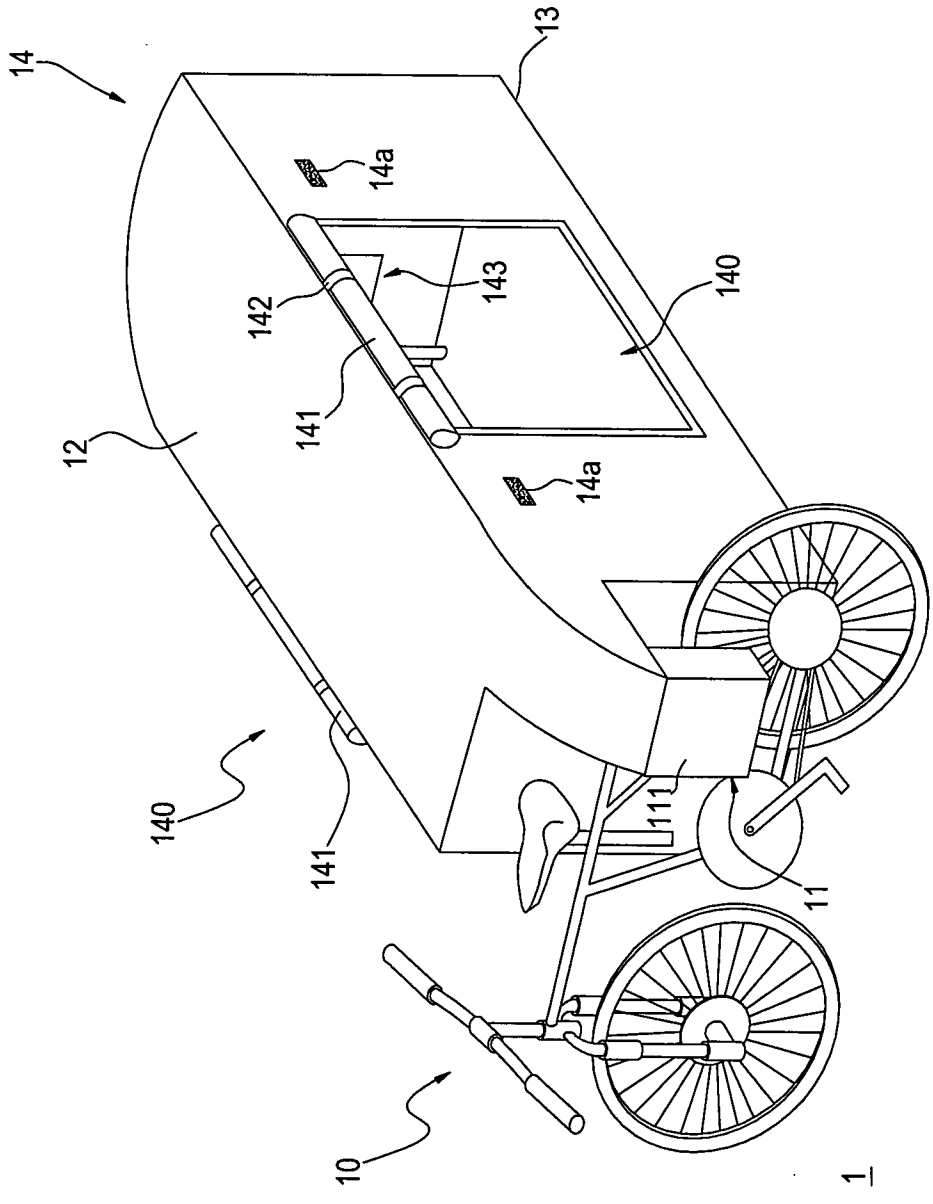

圖 1B

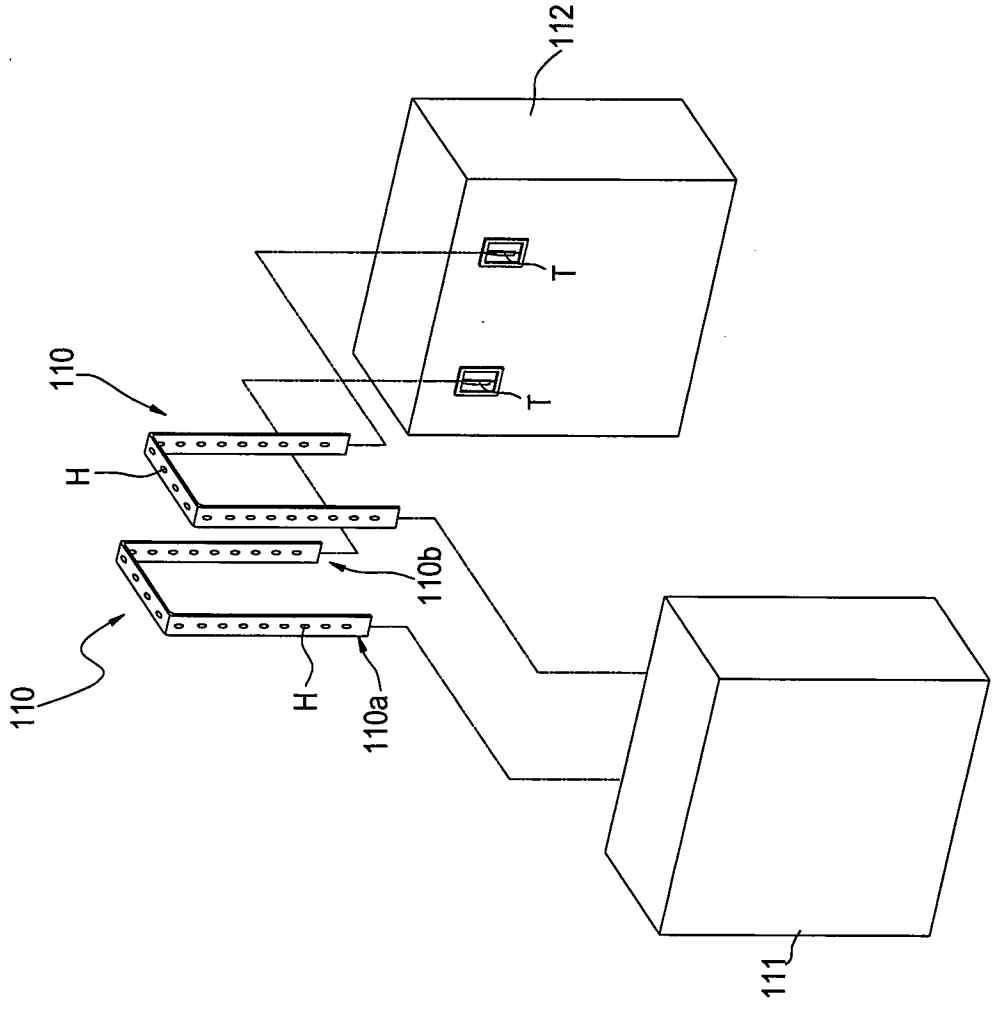

圖 1C

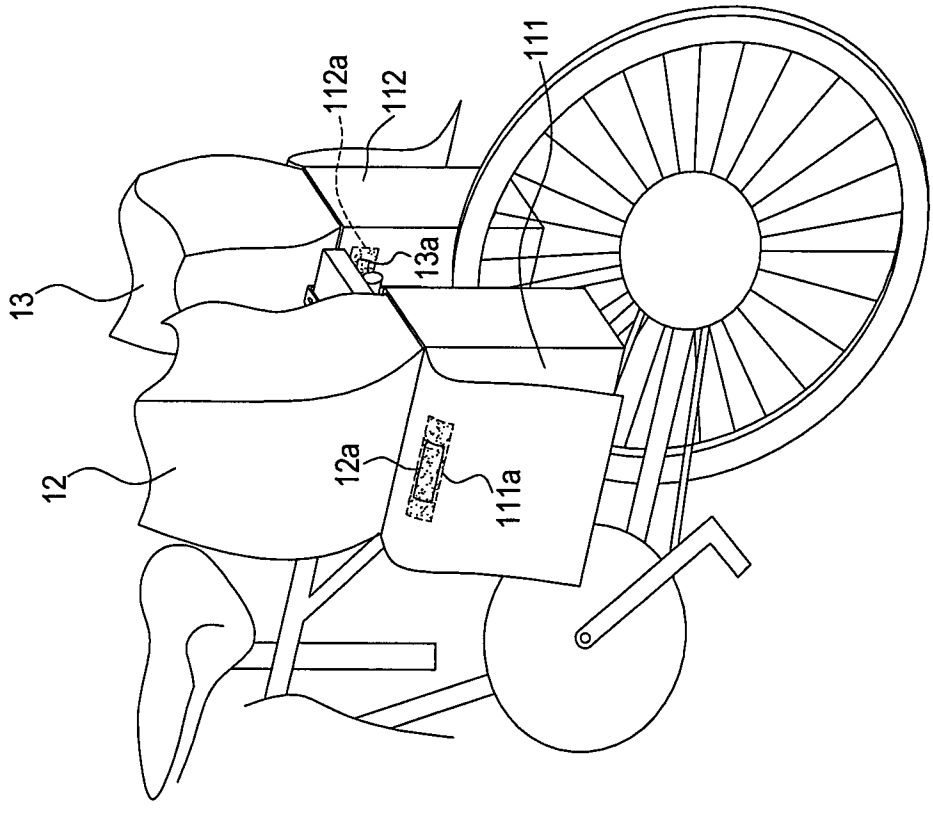

圖 1D

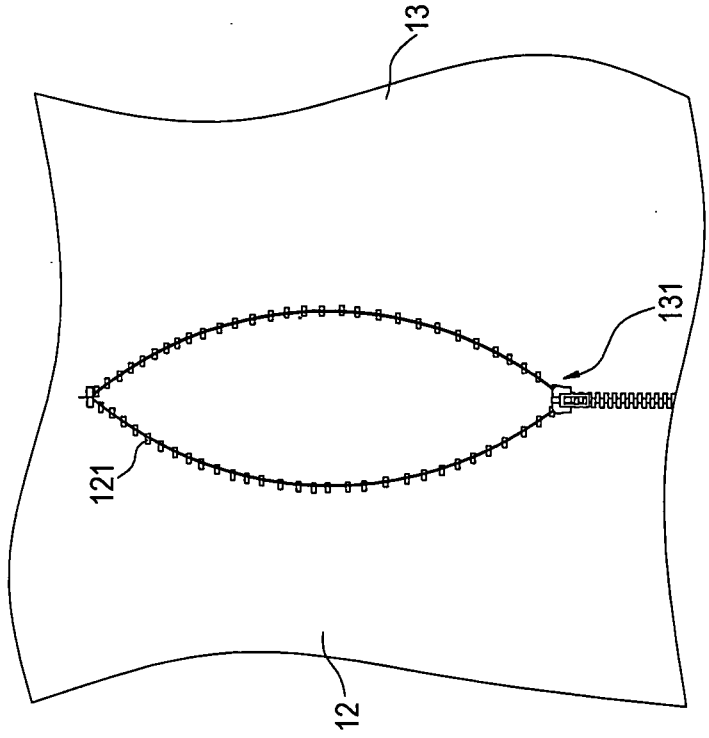

圖 1E

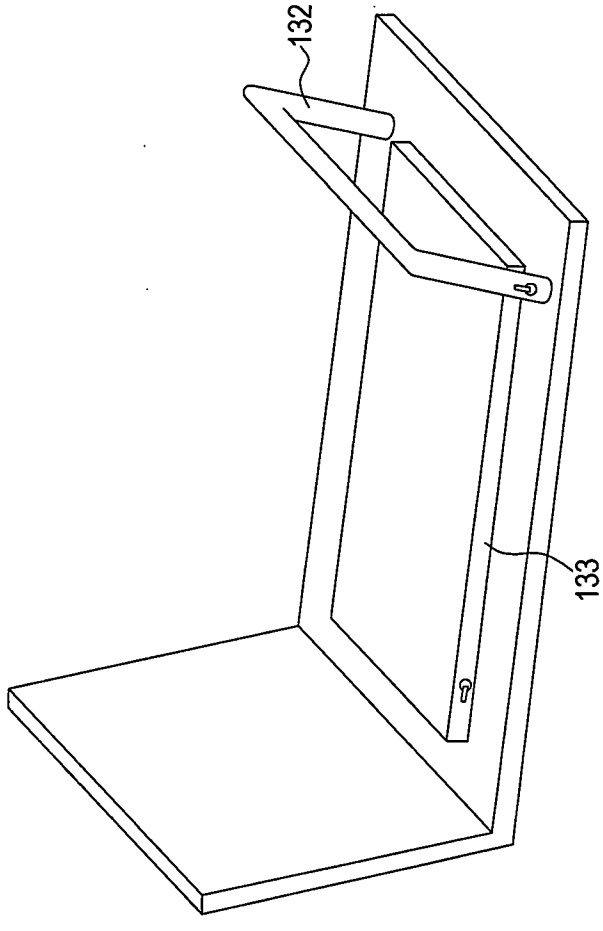

圖 1F

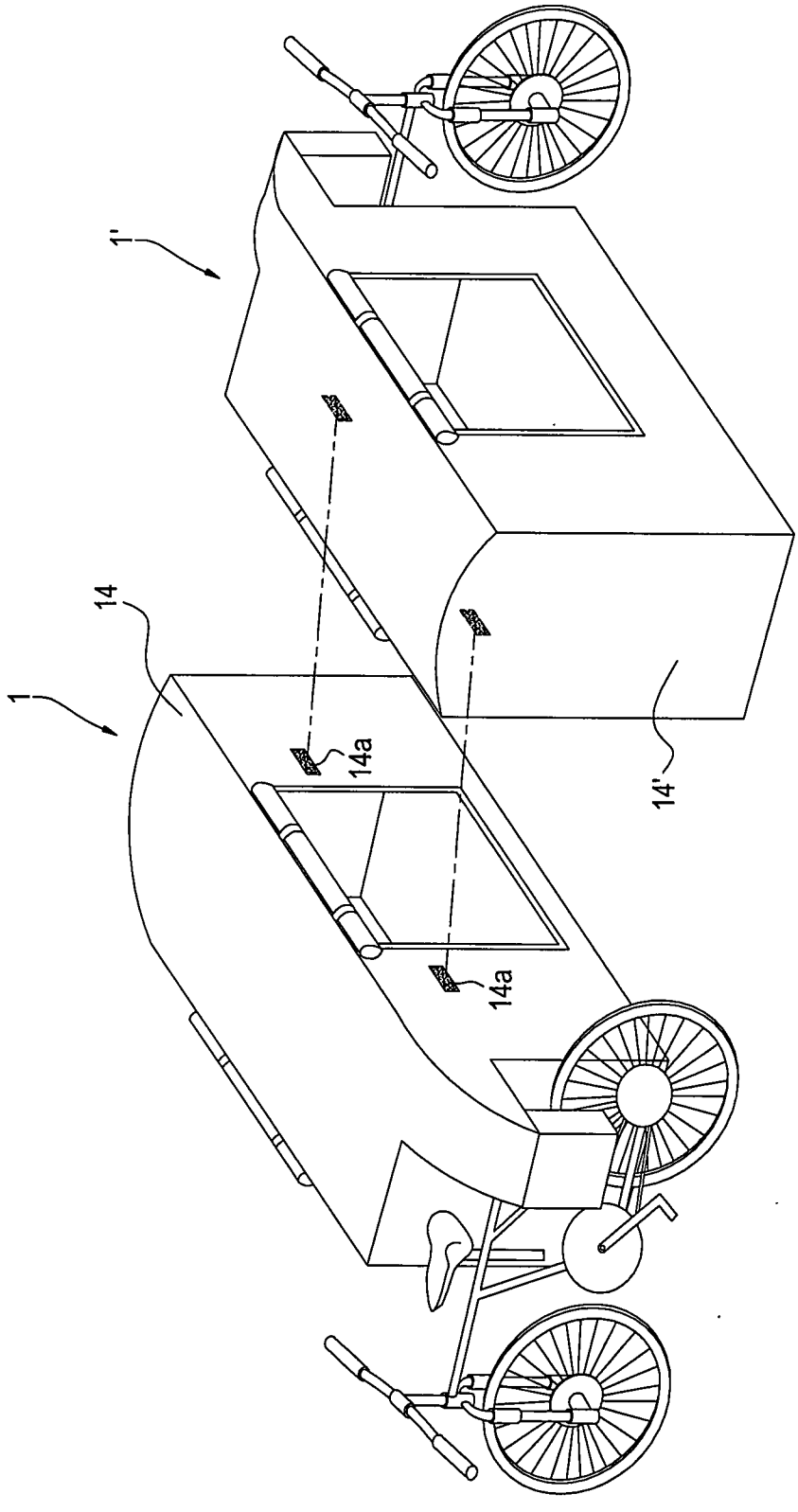

圖 2