(19)中华人民共和国国家知识产权局

(12)发明专利申请

(10)申请公布号 CN 105537031 A
(43)申请公布日 2016.05.04

(21)申请号 201510898630.X

(22)申请日 2015.12.05

(71)申请人 芜湖山野电器有限公司
地址 241000 安徽省芜湖市鸠江区万春中路电子产业园A座308室

(72)发明人 杨建春 杨会祥 洪学琴 陈晓雨 潘超 钱国龙

(51)Int.Cl.
B05B 13/02(2006.01)
B05B 15/04(2006.01)

权利要求书1页 说明书2页 附图5页

(54)发明名称

一种喷涂用工装

(57)摘要

本发明公开了一种喷涂用工装，包括两根连接杆、固定单元、两个定位螺母，所述固定单元位于两个连接杆的左、右两端，两个定位螺母分别位于对应的连接杆上。本发明具有结构设计合理、使用方便等优点，通过固定单元与连接杆的配合，实现对阀体的保护，提高了生产效率，节省了人力物力。

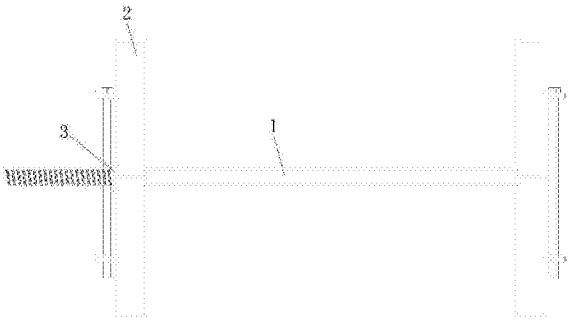

CN 105537031 A

1.一种喷涂用工装，包括两根连接杆、固定单元、两个定位螺母，其特征在于：所述固定单元位于两个连接杆的左、右两端，所述两个定位螺母分别位于对应的连接杆上；

所述连接杆左部的固定单元包括连接板，所述连接板的右端固定有弹性挡块，连接板的外壁上设有上、下对称设置的定位块，所述定位块之间设有螺栓。

2.根据权利要求1所述的一种喷涂用工装，其特征在于：所述弹性挡块包括固定部，所述定位部的外壁上设有弹性定位部。

3.根据权利要求1所述的一种喷涂用工装，其特征在于：所述定位块上均设有C形定位部。

一种喷涂用工装

技术领域

[0001] 本发明涉及阀体喷涂设备技术领域，具体的说是一种喷涂用工装。

背景技术

[0002] 随着我国消费水平的提高，我国汽车行业得到了长足的发展。在汽车的运行过程中，汽车液压阀是汽车制动系统中的重要部件。截至2013年，我国汽车零部件制造企业越20万家，主要汽车零部件制造企业多达1.6万家，其中规模以上企业1万多家，外资企业超过1200家。因此每个企业都要提高自己的生产技术，这样才在市场上占有竞争力。

[0003] 在阀门的加工过程中，大部分的阀门需要进行喷涂作业。因此为了保证阀门的喷涂质量，阀门在喷涂时，需要对阀体的内壁进行保护。

发明内容

[0004] 为了解决上述技术问题，本发明提供一种喷涂用工装。

[0005] 本发明解决其技术问题采用以下技术方案来实现：

[0006] 一种喷涂用工装，包括两根连接杆、固定单元、两个定位螺母，所述固定单元位于两个连接杆的左、右两端，所述两个定位螺母分别位于对应的连接杆上。使用时，通过固定单元与两根连接杆的配合对阀体进行保护，防止阀体的法兰在喷涂的时受到污染。

[0007] 所述连接杆左部的固定单元包括连接板，所述连接板的右端固定有弹性挡块，连接板的外壁上设有上、下对称设置的定位块，所述定位块之间设有螺栓。使用时，利用弹性挡块包裹阀体的法兰，使用方便，节约了人力物力，同时利用定位块与螺栓的配合，将阀体的法兰固定，是使用的必要条件。

[0008] 所述弹性挡块包括固定部，所述定位部的外壁上设有弹性定位部。使用时，

[0009] 所述定位块上均设有C形定位部。使用时，具有弹性的C形定位部可以对阀体的法兰进行包裹，防止在喷涂时对阀体的法兰的污染。

[0010] 本发明的有益效果是：

[0011] 本发明具有结构设计合理、使用方便等优点，通过固定单元与连接杆的配合，实现对阀体的保护，提高了生产效率，节省了人力物力。

附图说明

[0012] 下面结合附图和实施例对本发明进一步说明。

[0013] 图1为本发明的主视图；

[0014] 图2为本发明的立体结构示意图；

[0015] 图3为本发明的固定单元的立体结构示意图；

[0016] 图4为本发明的固定单元的连接关系示意图；

[0017] 图5为本发明的弹性挡块的结构关系示意图；

[0018] 图6为本发明的定位块的立体结构示意图。

具体实施方式

[0019] 为了使本发明的目的、技术方案和有益效果更加清楚，下面将结合附图，对本发明的优选实施例进行详细的说明，对本发明做进一步说明，以方便技术人员理解。

[0020] 如图1至图6所示，一种喷涂用工装，包括两根连接杆1、固定单元2、两个定位螺母3，所述固定单元2位于两个连接杆1的左、右两端，所述两个定位螺母3分别位于对应的连接杆1上。使用时，通过固定单元2与两根连接杆1的配合对阀体进行保护，防止阀体的法兰在喷涂的时受到污染。

[0021] 所述连接杆1左部的固定单元2包括连接板301，所述连接板301的右端固定有弹性挡块302，连接板301的外壁上设有上、下对称设置的定位块303，所述定位块303之间设有螺栓304。使用时，利用弹性挡块302包裹阀体的法兰，使用方便，节约了人力物力，同时利用定位块303与螺栓304的配合，将阀体的法兰固定，是使用的必要条件。

[0022] 所述弹性挡块302包括固定部302a，所述定位部的外壁上设有弹性定位部302b。使用时，

[0023] 所述定位块303上均设有C形定位部303a。使用时，具有弹性的C形定位部303a可以对阀体的法兰进行包裹，防止在喷涂时对阀体的法兰的污染。

[0024] 在使用时，先将连接杆1插入阀体内，然后利用定位螺母3将连接杆1左、右两端的固定单元2固定住。

[0025] 最后说明的是，以上优选实施例仅用以说明本发明的技术方案而非限制，尽管通过上述优选实施例已经对本发明进行了详细的描述，但本领域技术人员应当理解，可以在形式上和细节上对其作出各种各样的改变，而不偏离本发明权利要求书所限定的范围。

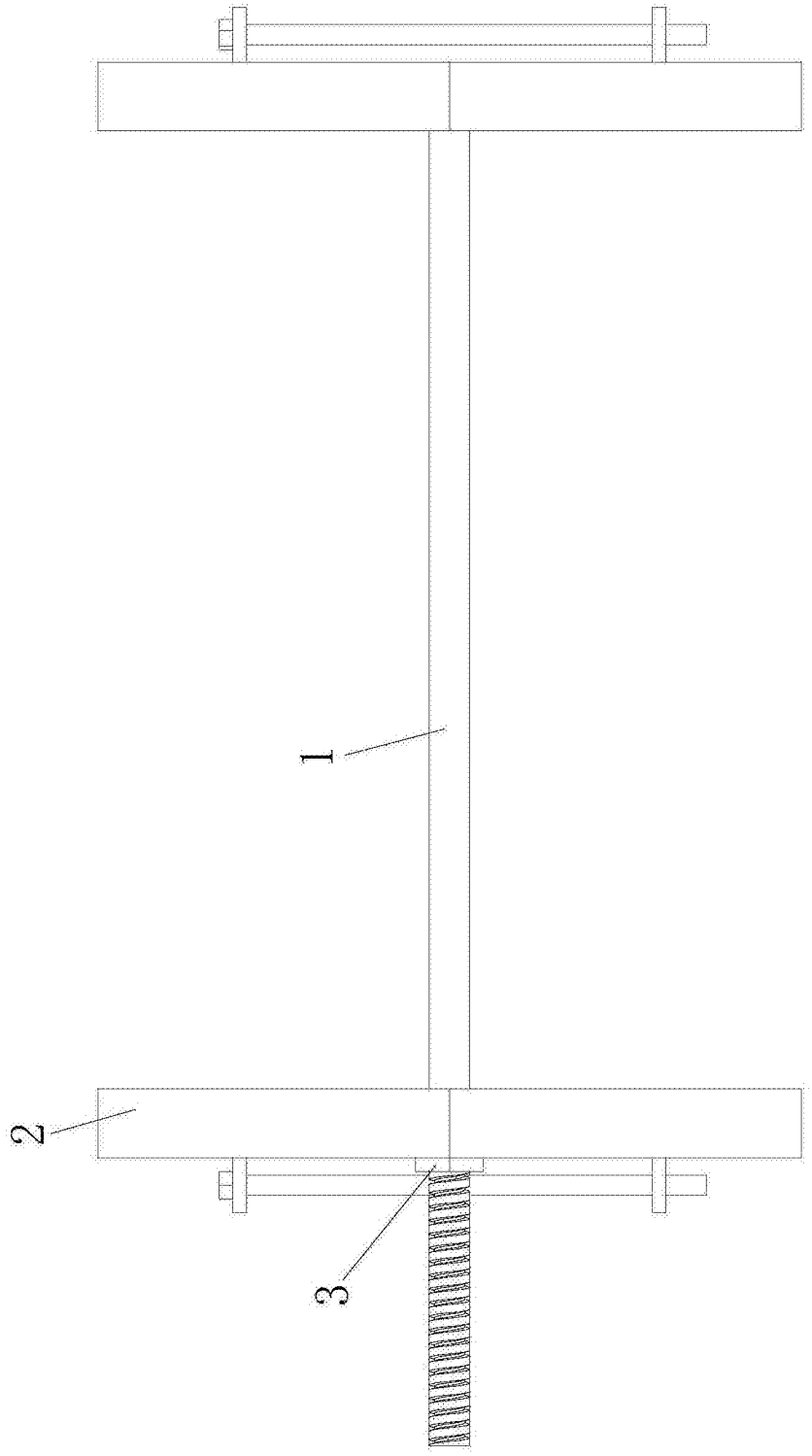

图1

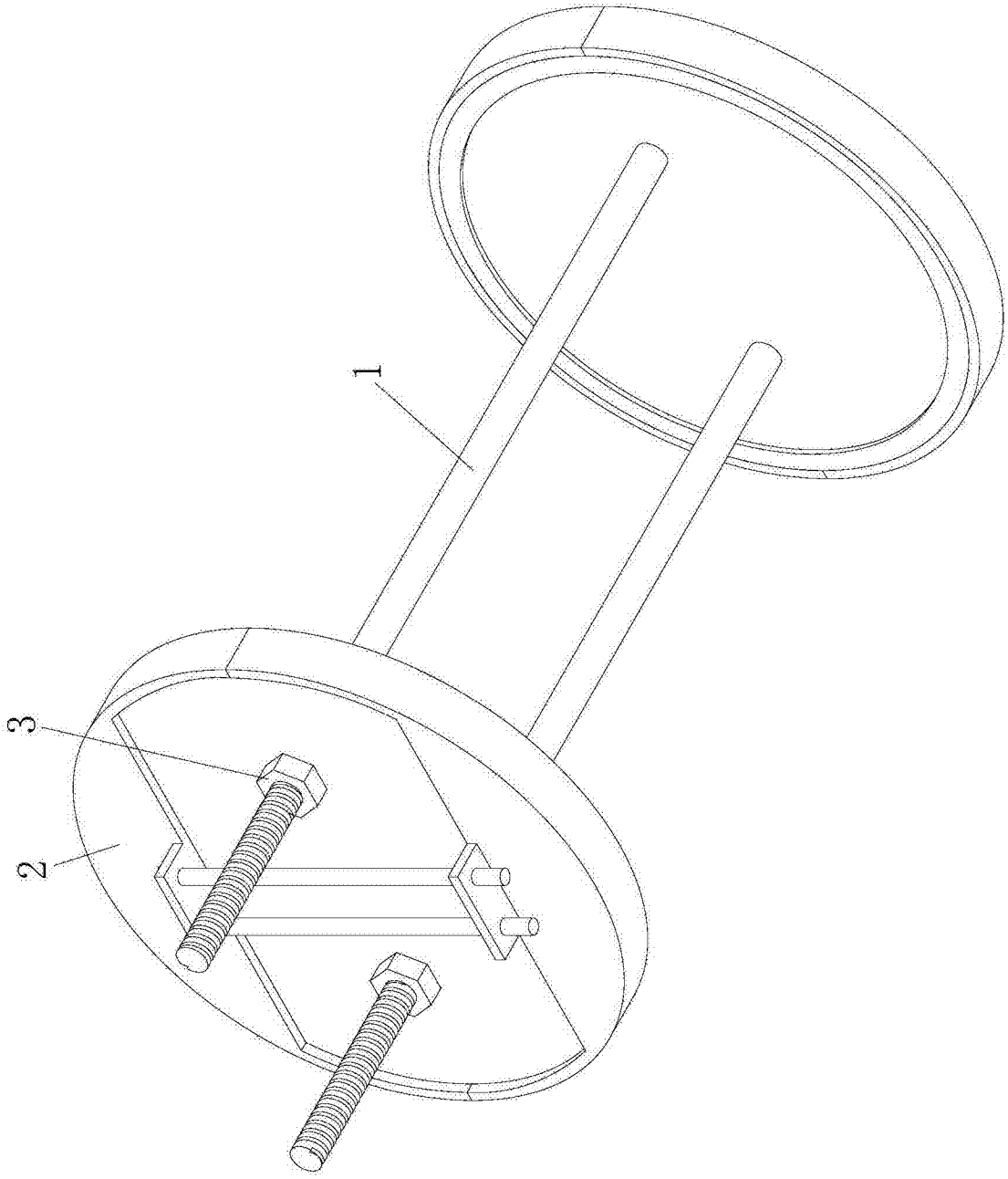

图2

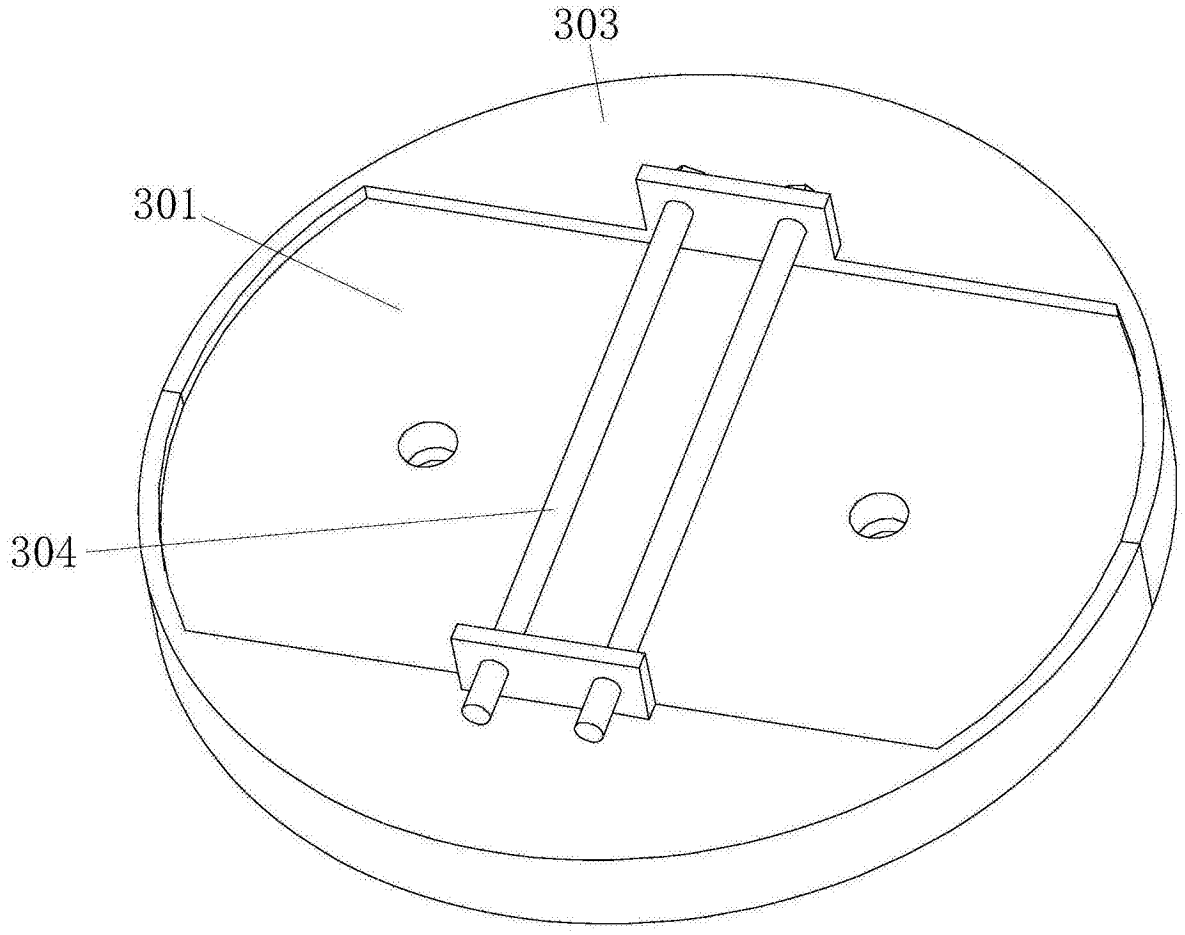

图3

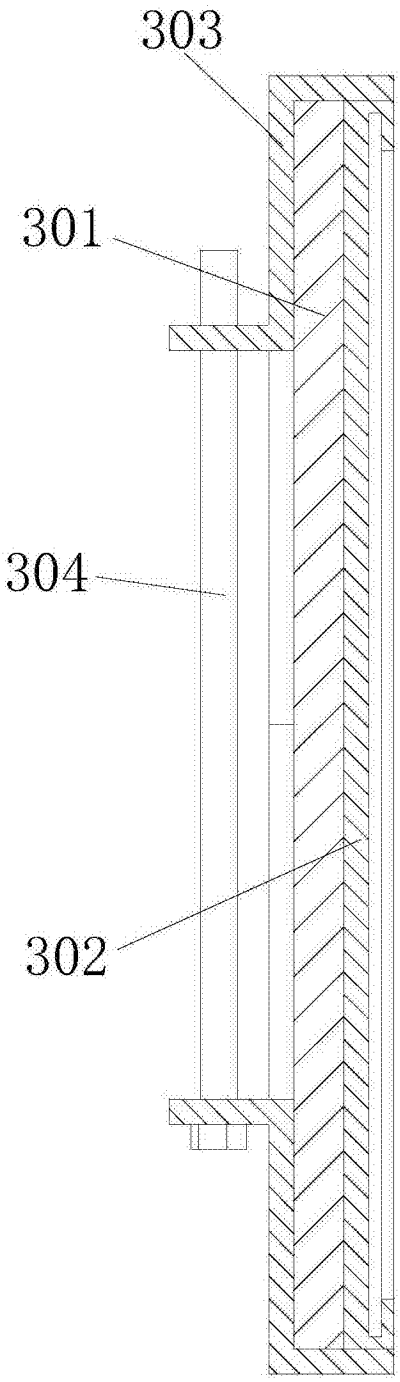

图4

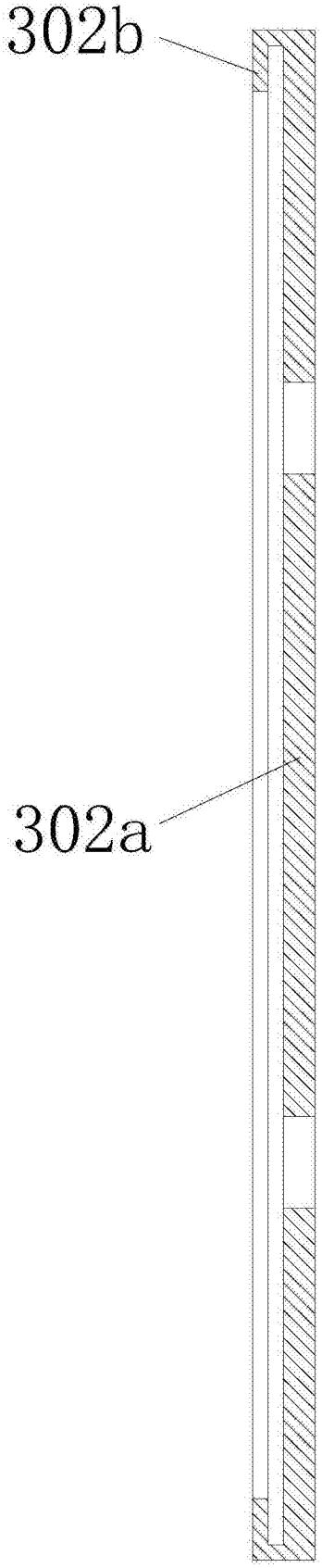

图5

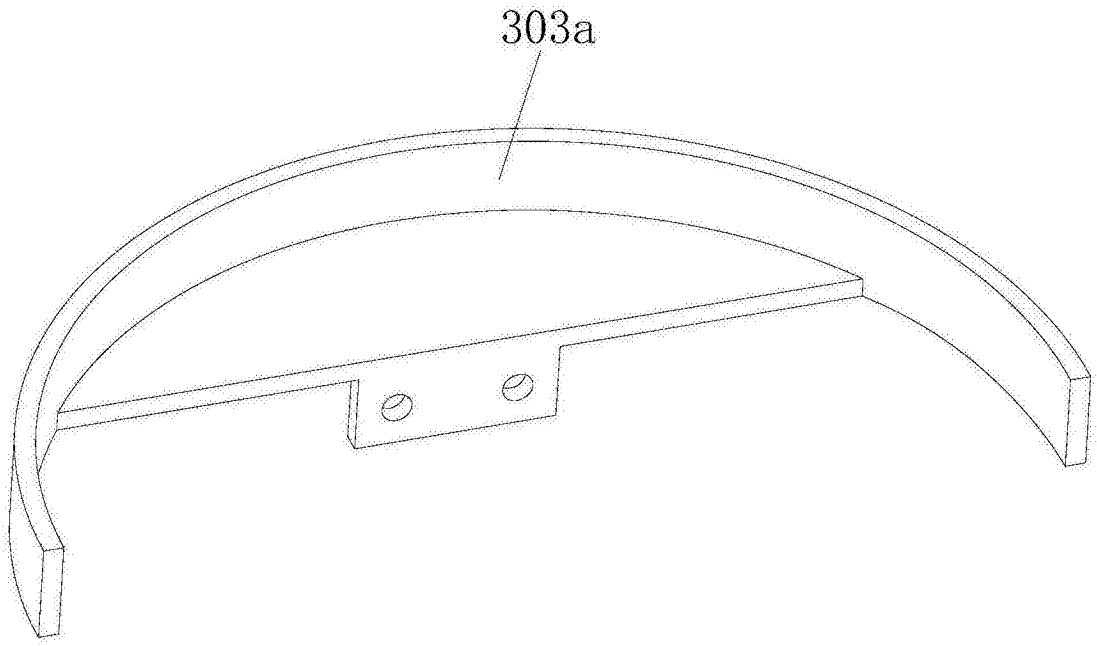

图6