[19] 中华人民共和国国家知识产权局

[51] Int. Cl[7]
G06F 3/12
G06F 9/44

[12] 发明专利说明书

[21] ZL 专利号 02143178.7

[45] 授权公告日 2005 年 6 月 8 日

[11] 授权公告号 CN 1205536C

[22] 申请日 2002.9.16 [21] 申请号 02143178.7

[30] 优先权

[32] 2001. 9.17 [33] JP [31] 281498/2001

[71] 专利权人 佳能株式会社

地址 日本东京都

[72] 发明人 长屋隆

审查员 董泽华

[74] 专利代理机构 北京市金杜律师事务所

代理人 季向冈

权利要求书 2 页 说明书 10 页 附图 12 页

[54] 发明名称 图像形成装置

[57] 摘要

一种图像形成装置，在对从图像形成装置排出的用纸进行后处理的用纸后处理装置上，当对由用户被直接供给到用纸后处理装置的用纸进行后处理的时候，防止混入从图像形成装置排出的用纸。在用纸后处理装置的操作面板上离线模式被选择时，用纸后处理装置控制器将该意思通知给图像形成装置的引擎控制器。引擎控制器在操作面板上显示该意思的同时，使图像形成开始指示键的输入无效。

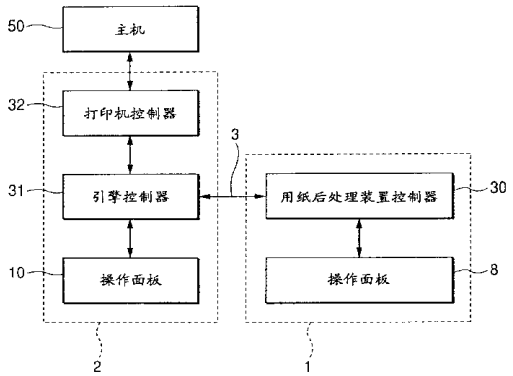

ISSN1008-4274

1. 一种图像形成装置，包括:

在片状物上形成图像的图像形成单元;

在片状物上进行预定的处理的片状物处理装置;

选择在从上述图像形成单元供给的片状物上进行预定的处理的第一模式以及在由用户供给到上述片状物处理装置的片状物上进行预定的处理的第二模式中的任何一个模式的选择装置;

根据由上述选择装置选择了上述第二模式这一情况而禁止上述图像形成单元的图像形成动作的禁止装置。

2. 权利要求 1 所述的图像形成装置，其特征在于:

还包括输入图像形成动作的开始指示的指示输入装置;

上述禁止装置使上述指示输入装置的输入无效。

3. 权利要求 1 所述的图像形成装置，其特征在于:

还包括根据由上述选择装置选择了上述第二模式这一情况，显示不能进行图像形成动作的显示装置。

4. 权利要求 1 所述的图像形成装置，其特征在于:

上述图像形成装置可以根据来自主机的图像信息进行图像形成，并包括根据由上述选择装置选择了上述第二模式这一情况，将选择了上述第二模式这一情况通知给主机的通知装置。

5. 权利要求 4 所述的图像形成装置，其特征在于:

上述禁止装置是通过不禁止来自上述主机的图像信息的假脱机，使基于已假脱机的图像信息的图像形成动作暂缓，来禁止图像形成动作的。

6. 权利要求 1 所述的图像形成装置，其特征在于:

上述禁止装置，在由上述选择装置选择了上述第一模式的情况下，直到上述图像形成单元开始图像形成动作为止都使得上述选择装置能够进行选择，而在上述图像形成单元开始图像形成动作以后就禁止利用上述选择装置的选择。

7. 权利要求 6 所述的图像形成装置，其特征在于:

上述禁止装置，在上述图像形成装置排出最后的片状物结束图像形成动作以后，解除对上述选择装置的选择动作的禁止。

8. 一种图像形成装置，可以连接到一种片状物处理装置，所述片状物处理装置包括：选择在从上述图像形成装置供给的片状物上进行预定的处理的第一模式以及在由用户供给到上述片状物处理装置的片状物上进行预定的处理的第二模式中的任何一个模式的选择装置；

所述图像形成装置包括：

在片状物上形成图像的图像形成单元；

从上述片状物处理装置接收表示由上述选择装置所选择的模式的信息的接收装置；以及

根据由上述接收装置接收到的信息表示上述第二模式这一情况，而禁止图像形成动作的禁止装置。

图像形成装置

技术领域

本发明涉及在进行了图像形成的片状物上进行预定的处理的图像形成装置，以及为了使该图像形成装置进行图像形成，安装在主机上由主机来运行的打印机驱动程序。

背景技术

连接到电子照相复印机和激光打印机等图像形成装置的，对从图像形成装置排出的用纸进行装订等处理的用纸后处理装置，将后处理部的用纸引导件移动到与要排出的用纸群的尺寸相对应的位置，通过该用纸引导件，对从图像形成装置排出的用纸进行位置调整、装订处理等。

连接到图像形成装置的上述用纸后处理装置，是对从图像形成装置排出的用纸自动地进行后处理，作成装订成册物的装置。从用户的便利性以及用纸后处理装置的有效应用的观点出发，也要求具有能够让用户将用纸束直接插入到用纸后处理装置，通过手动使其进行后处理的功能。

但是，在从用户为了通过手动使其进行后处理而将用纸束插入到用纸后处理装置开始，到进行后处理指示为止的期间，别的用户却使图像形成装置的图像形成动作开始的情况下，插入的用纸束和从图像形成装置排出的用纸就会在用纸后处理装置中混在一起，这样就会产生不能通过手动使其进行后处理这样的问题。而且，也会产生必须将在用纸后处理装置内的这些用纸取出这样的麻烦。

发明内容

本发明的目的是提供解决上述问题的片状物处理装置、图像形成装置以及打印机驱动程序。

为了达到上述目的，本发明提供一种图像形成装置，包括：在片状物上形成图像的图像形成单元；在片状物上进行预定的处理的片状物处理装置；选择在从上述图像形成单元供给的片状物上进行预定的处理的第一模式以及在由用户供给到上述片状物处理装置的片状物上进行预定的处理的第二模式中的任何一个模式的选择装置；以及根据由上述选择装置选择了上述第二模式这一情况而禁止上述图像形成单元的图像形成动作的禁止装置。

本发明的其它目的以及特征，通过以下的说明书和附图将会明白。

附图说明

图 1 是作为本发明一种实施形式的图像形成装置 2 和用纸后处理装置 1 的斜视图。

图 2 是从别的角度观看用纸后处理装置 1 的斜视图。

图 3 是从正面观看用纸后处理装置 1 时的截面图。

图 4 所示的是用纸后处理装置 1 以及图像形成装置 2 的框图。

图 5 所示的是用纸后处理装置 1 上所设计的操作面板 8。

图 6 所示的是图像形成装置 2 上所设计的操作面板 10。

图 7 是用户利用在线模式的情况下的流程图。

图 8 是用户利用离线模式的情况下的流程图。

图 9 是表示操作面板 10 的处理的流程图。

图 10 是用纸后处理装置 1 的控制流程图。

图 11 是图像形成装置 2 的控制流程图。

图 12 是在主机 50 上运行的打印机驱动程序的控制流程图。

图 13 所示的是主机 50 上的打印机驱动器的显示画面。

具体实施方式

图 1 是，作为本发明一种实施形式的图像形成装置 2 和用纸后处理装置 1 的斜视图。图 2 是从别的角度观看用纸后处理装置 1 的斜视图。图 3 是从正面观看用纸后处理装置 1 时的截面图。图像形成装置 2 在用纸上进行图像形成并排出用纸。用纸后处理装置 1 和图像形成装置 2 相连接，对从图像形成装置排出的用纸进行装订处理，作成装订成册物。图像形成装置 2 和用纸后处理装置 1 通过通信线 3 进行后面所述的信息的通信。

这里的用纸后处理装置选择在线模式以及离线模式中的任何一个（模式）来运行。在线模式是说，用纸后处理装置 1 根据来自图像形成装置 2 的指示同步地进行动作的模式。在在线模式中，图像形成装置 2 根据从图像形成装置的操作面板 10 所输入的信息，或者从没有图示的个人计算机等外部设备所指示的信息，通过信号线 3 将后处理相关的信息指示给后处理装置。作为指示的内容，有用纸尺寸、后处理方法、每一份所包含的用纸张数、份数等。后处理装置 1 根据从图像形成装置所指示的信息，进行后处理动作。另一方面，离线模式是说，用纸后处理装置 1 与来自图像形成装置 2 的指示没有关系非同步地进行动作的模式。在离线模式中，用户通过操作操作面板 8，来指定用纸尺寸、后处理方法等，进行后处理动作。

用纸后处理装置 1 设置有：进行用纸装订处理的后处理部 6，将用纸从图像形成装置 2 传入到后处理部 6 的输送通路 4，用来使用户将用纸直接手动送入到后处理部 6 的手送供纸口 5，排出在后处理部 6 所生成的装订成册物的排出部 7，操作面板 8。后处理部 6 备有，根据要处理的用纸尺寸，用于调整关于用纸输送方向（副扫描方向）以及相对于该方向的幅宽方向（主扫描方向）的用纸对齐位置、折叠位置的可动用纸引导件 17。另外，后处理部 6 具有：进行用纸装订处理的装订机 20，

进行用纸折叠处理的折叠辊21，以及对着折叠辊21用来推入用纸的可动板22。通过这些构成，后处理部6能够制成象杂志和宣传手册那样装订成册物。另外，图像形成装置2包括周知的进行图像形成的装置以及操作面板10。手送供纸口5构成为通过手动进行开闭。

图4所示的是用纸后处理装置1以及图像形成装置2的框图。用纸后处理装置控制器根据经由信号线3从图像形成装置2收到的信息或者通过操作面板8输入的信息对用纸后处理装置进行控制。引擎控制器31对根据用操作面板10输入的信息进行的图像形成装置2的复印动作(图像形成动作）进行控制，同时对根据从打印机控制器32所输入的图像信息以及控制信息进行的图像形成装置2的打印动作（图像形成动作）进行控制。打印机控制器32根据从主机50收到的包含页描述语言以及打印机控制命令在内的打印任务，生成对于引擎控制器31的图像信息以及控制信息，输出到引擎控制器31。

图5所示的是在用纸后处理装置1上设置的操作面板8。操作面板8备有：输入后处理用纸尺寸、后处理模式等关于后处理的信息的离线后处理信息输入键14,用于在离线模式下使后处理开始的后处理运行键15，用于切换使后处理装置在离线模式以及在线模式中的任何一个（模式）下进行动作的用纸后处理装置模式切换键16，用于对用纸引导件17的主扫描方向以及副扫描方向的位置进行微调的用纸引导件位置微调键18，显示后处理用纸尺寸、后处理模式、在线模式/离线模式等的显示器19。

图6所示的是在图像形成装置2上设置的操作面板10。操作面板10备有：图像形成开始键11，显示图像形成模式以及用纸后处理模式的内容的显示器12，输入后处理用纸尺寸、后处理模式等与后处理相关的信息的在线后处理信息输入键13。

图7是用户利用在线模式情况下的流程图。在利用在线模式的情况下，用户通过操作面板8的用纸后处理装置模式切换键16指定在线模式（S101）。之后，从图像形成装置2的图像形成装置操作面板10的在线后处理信息输入键13或者连接到图像形成装置的没有图示的外部

设备，输入与后处理相关的信息，即，用纸尺寸、用纸种类、后处理方法（对折/不对折、装订/不装订、修整/不修整等）、每一份所包含的用纸张数、份数等（S102）。之后，通过从图像形成装置 2 的操作面板 10 的图像形成开始键 11 或者连接到图像形成装置的没有图示的外部设备指示输出开始（S103），将与后处理相关的信息经由信号线 3 自动地由图像形成装置 2 指示到用纸后处理装置（S104）。用纸后处理装置 1 的后处理部 6 根据所指示的与后处理相关的信息，例如，使主扫描方向以及副扫描方向的用纸引导件 17 移动到与用纸尺寸相对应的位置（S105）。在用纸引导件 17 的移动结束的同时，从图像形成装置 2 开始用纸的输出（S106），通过输送通路 4 将所输出的用纸输送到后处理部 6（S107）。对被后处理部 6 暂时收存的用纸群根据所指示的与后处理相关的信息进行后处理（S108），从排出部 7 排出到装置外（S109）。

图 8 是用户利用离线模式情况下的流程图。在利用离线模式的情况下，用户通过操作面板 8 的用纸后处理装置模式切换键 16 指定离线模式（S201）。之后，使用操作面板 8 的离线后处理信息输入键 14 输入与后处理相关的信息，即，用纸尺寸、用纸种类、后处理方法（对折/不对折、装订/不装订、修整/不修整等）、每一份所包含的用纸张数、份数等（S202）。用纸后处理装置 2 的后处理部 6，根据与后处理相关的信息，例如，使主扫描方向以及副扫描方向的用纸引导件 17 移动到与用纸尺寸相对应的位置（S203）。之后用户将要进行后处理的用纸束插入到手送供纸口 5（S204）。从手送供纸口 5 所插入的用纸束被输送到后处理部 6（S205）。之后用户利用操作面板 8 的后处理运行键 15 指示后处理开始（S206），于是对被后处理部 6 暂时收存的用纸束根据所指示的与后处理相关的信息进行后处理（S207），从排出部 7 排出到装置外（S208）。

图 9 是表示用纸后处理装置 2 的动作模式分别交替地切换到在线模式以及离线模式中时，操作面板 10 的处理的流程图。当用户在操作面板 8 的用纸后处理装置模式切换键 16 上指定离线模式时（S301），用纸后处理装置 1 经由信号线 3 将用纸后处理装置的离线模式通知给图像

形成装置 2（S302）。图像形成装置 2 接受离线模式的通知，在操作面板 10 的显示器 12 上显示用纸后处理装置 1 是离线模式的意思，另外显示基于图像形成开始键 11 的图像形成开始指示被禁止的意思（S303），使图像形成开始键 11 无效（S304）。同时，在没有图示的外部连接设备上，也进行同样的显示，使图像形成开始的指示无效。直到下次用户在操作面板 8 的用纸后处理装置模式切换键 16 中指定在线模式之前，一直继续这些显示以及使图像形成开始的指示无效。

当用户在操作面板 8 的用纸后处理装置模式切换键 16 上指定在线模式时（S305），用纸后处理装置 1 经由信号线 3 将用纸后处理装置的在线模式通知给图像形成装置 2（S306）。图像形成装置 2 接受在线模式的通知，在操作面板 10 的显示器 12 上显示用纸后处理装置 1 是在线模式的意思，另外显示基于图像形成开始键 11 的图像形成开始指示可以进行的意思（S307），使图像形成开始键 11 有效（S308）。同时，在没有图示的外部连接设备上，也进行同样的显示，使图像形成开始的指示有效。直到下次用户在操作面板 8 的用纸后处理装置模式切换键 16 上指定离线模式之前，一直继续这些显示以及使图像形成开始的指示有效。

图 10 是用纸后处理装置控制器 30 中的用纸后处理装置 1 的控制流程图。当用纸后处理装置 1 上电源被接通时，在操作面板 8 的显示器 19 上显示是在线模式的意思（S400）。这里当用纸后处理装置模式切换键 16 被按下时（S402），在显示器 19 上如图 5 所示那样显示是离线模式的意思（S404），使用纸引导件 17 移动到最大位置（S406）。这里当用纸后处理装置模式切换键 16 被再次按下时（S408），返回到步骤 S400。如果用纸后处理装置模式切换键 16 没有被按下的话，将用纸后处理装置 1 是离线模式的意思通知给图像形成装置 2 的引擎控制器 31（S410），从操作面板 8 输入用户所设定的信息（S412）。然后，使用纸引导件 17 移动到对应于该后处理信息（后处理用纸尺寸信息）的位置（S414）。之后，判断是否按下了后处理运行键 15（S416），如果没有被按下的话，返回到步骤 S408，如果被按下的话，使用纸后处理装置 1 进行依

照后处理信息的后处理（S418），返回到步骤S408。

如果在步骤S402中用纸后处理装置模式切换键16没有被按下的话，经由通信线3将用纸后处理装置1是在线模式的意思通知给图像形成装置2的引擎控制器31（S420），判断图像形成装置2是否开始了图像形成动作（S422），如果没有开始图像形成动作的话，返回到步骤S400。如果开始了图像形成动作的话，禁止操作面板8的输入（S424），经由通信线3从引擎控制器31接收后处理信息（S426）。然后，使用纸引导件17移动到对应于该后处理信息（用纸尺寸信息）的位置（S428）。之后，当从引擎控制器31接受到最后的用纸已被排出的通知时（S430），使用纸后处理装置1进行依照后处理信息的后处理（S432），允许操作面板8的输入（S434），返回到步骤S400。

此外，也可以是：考虑在图像形成装置2中进行多数份图像形成的情况和在图像形成动作中有进行其它的图像形成的指示，使得从引擎控制器31对用纸后处理装置控制器30输出表示处于图像形成动作中的信息，在进行步骤S432的处理以后，判断是否正在输入表示处于图像形成动作中的信息，如果是图像形成动作中的话，返回到步骤S430，如果不是图像形成动作中的话，即如果是图像形成装置2排出最后的用纸，结束了图像形成动作以后的话，进到步骤S434。

图11是引擎控制器31中的图像形成装置2的控制流程图。首先，经由通信线3从用纸后处理装置1的用纸后处理装置控制器30接收是在线模式或者离线模式的意思的信息（S500）。在从用纸后处理装置控制器30接收到是离线模式的时候（S502），在图像形成装置2的操作面板10的显示器12上如图6所示那样显示用纸后处理装置1正在离线模式下动作的意思（S504）。然后，将用纸后处理装置是离线模式（的情况）向打印机控制器32通知，打印机控制器32将用纸后处理装置是离线模式（的情况）通知给主机50（S506）。然后，引擎控制器31使图像形成开始指示无效，即禁止图像形成动作（S508）。具体说就是，进行控制使得即使图像形成开始键11被按下也不响应，并将不能形成图像的意思通知给打印机控制器32。接受到该通知的打印机控制器32

在从主机 50 接收到打印任务的假脱机以后，将对于引擎控制器 31 的图像形成开始指示置为保留状态。引擎控制器 31 在步骤 S508 以后，返回到步骤 S500。

在步骤 S502 中，在从用纸后处理装置控制器 30 接收到是在线模式的时候，使图像形成开始指示有效，即允许图像形成动作（S510）。具体说就是，进行控制使得图像形成开始键 11 进行响应，并将可以形成图像通知给打印机控制器 32。接受到该通知的打印机控制器 32 为了使已假脱机但处于保留状态的打印任务形成图像，将图像信息以及控制信息输出到引擎控制器 31。然后，引擎控制器 31 将用纸后处理装置是在线模式（的情况）向打印机控制器 32 通知，打印机控制器 32 将用纸后处理装置是在线模式（的情况）通知给主机 50（S511）。之后，引擎控制器 31 输入来自操作面板 10 的信息（S512），判断图像形成开始键 11 是否已被按下（S514）。在图像形成开始键 11 没有被按下的情况下，判断来自主机 50 的图像形成开始指示是否被输入（S520），在图像形成开始指示没有被输入的情况下，返回到步骤 S500。

在步骤 S514 中，在判断为图像形成开始键 11 被按下的情况下，经由通信线 3 将在操作面板上所设定的后处理信息向用纸后处理装置控制器 30 通知（S516），读取在图像形成装置 2 上设置的原稿，使图像形成装置 2 进行在用纸上形成图像的图像形成动作（S518）。在一组原稿的图像形成动作完成以后，将最后的用纸已被排出的意思通知给用纸后处理装置控制器 30（S526），返回到步骤 S500。另外，步骤 S520 中，在判断为来自主机 50 的图像形成开始指示被输入的情况下，经由通信线 3 将来自主机 50 的后处理信息向用纸后处理装置控制器 30 通知（S522），根据从打印机控制器 32 输入的图像信息以及控制信息，使图像形成装置 2 进行在用纸上形成图像的图像形成动作（S524），进到上述的步骤 S526。

图 12 是主机 50 为了使图像形成装置 2 进行图像形成，安装在主机 50 上，由主机 50 来运行的打印机驱动程序的控制流程图。该打印机驱动程序除了从软盘或者 CD－ROM 读取后在主机 50 上安装以外，也可

以通过 Internet 等从服务器下载后在主机 50 上安装。

在主机 50 上安装后的打印机驱动程序被起动时显示打印机驱动器画面（S600），判断是否由图像形成装置 2 通知了在用纸后处理装置 1 中选择了离线模式（的情况）（S602）。在用纸后处理装置 1 中选择了离线模式的情况下，如图 13 所示在打印机驱动器画面中显示所选择的图像形成装置处于不能进行图像形成的状态（“不开始打印”）（S604）的同时，显示在与所选择的图像形成装置 2 连接的用纸后处理装置 1 中选择了离线模式（的情况）（“用纸后处理装置处于离线动作中”）（S606），在打印机驱动器画面上输入所设定的设定内容（S608）。步骤 S602 中，在没有通知离线模式被选择（的情况）的时候，进到步骤 S608。

在步骤 S608 之后，判断是否作出了图像形成开始指示，即判断 OK 按键是否被按下了（S610），在没有作出图像形成开始指示的时候，返回到步骤 S600。在作出了图像形成开始指示的时候，将图像形成任务发送到图像形成装置 2，然后结束。

如上面所说明的那样，因为构成为在片状物处理装置上，可以对在由图像形成装置所供给的片状物上进行预定的处理的第一模式以及在由用户供给到上述片状物处理装置的片状物上进行预定处理的第二模式中的任何一个（模式）进行选择，将显示被选择的模式的信息发送到图像形成装置，所以在片状物处理装置上第二模式被选择的时候，能够采取防止图像形成装置开始图像形成动作的措施。

此外，因为在选择了第一模式的情况下，直到图像形成装置开始图像形成动作为止都允许第一模式或者第二模式的选择，而在开始图像形成动作以后就禁止第一模式或者第二模式的选择，所以能够防止对从图像形成装置所排出的片状物产生影响。

此外，因为在图像形成装置排出最后的片状物结束图像形成动作以后，解除第一或者第二模式的选择的禁止，所以在排出最后的片状物结束图像形成动作以后，就使得可以进行第一或者第二模式的选择而不给用户带来麻烦。

另外，因为在连接了片状物处理装置的，在片状物上进行图像形成的图像形成装置上，接收表示选择了第一以及第二模式中的模式的信息，响应接收到表示第二模式（被选择）的信息而禁止图像形成动作，所以就能够防止在由用户设置在片状物处理装置的片状物中，混入从图像形成装置排出的片状物。

此外，因为响应接收到的信息表示第二模式（被选择），使向片状物上形成读取的原稿图像的图像形成动作的开始指示无效，所以通过简单的构成就能够防止来自图像形成装置的片状物的混入。

此外，因为响应接收到的信息表示第二模式（被选择），显示图像形成动作不能进行，所以就能够事前向用户告知不能进行图像形成。

此外，因为响应接收到的信息表示第二模式（被选择），显示第二模式正被选择，所以就能够事前向用户告知在片状物处理装置上第二模式正被选择。

此外，因为响应接收到的信息表示第二模式（被选择），将在片状物处理装置上选择了第二模式通知给主机，所以主机就能够识别出在片状物处理装置上选择了第二模式正。

此外，因为通过不禁止来自主机的图像信息的假脱机，使基于已假脱机的图像信息的图像形成动作保留来禁止图像形成动作，所以能够一边防止片状物的混入，一边确保主机用户的便利性。

另外，因为在为了使图像形成装置进行图像形成，安装在主机上由主机来运行的打印机驱动程序中，判断在片状物处理装置中是否通知了第二模式被选择，响应判断为第二模式被选择，在主机显示器上显示的打印机驱动器画面中显示图像形成装置处于不能进行图像形成的状态，所以就能够事前向主机的用户告知不能进行图像形成。

另外，因为在为了使图像形成装置进行图像形成，安装在主机上由主机来运行的打印机驱动程序中，判断在片状物处理装置中是否通知了第二模式被选择，响应判断为第二模式被选择，在主机显示器上显示的打印机驱动器画面中显示由片状物处理装置选择了第二模式，所以就能够事前向主机的用户告知在片状物处理装置中选择了第二模式。

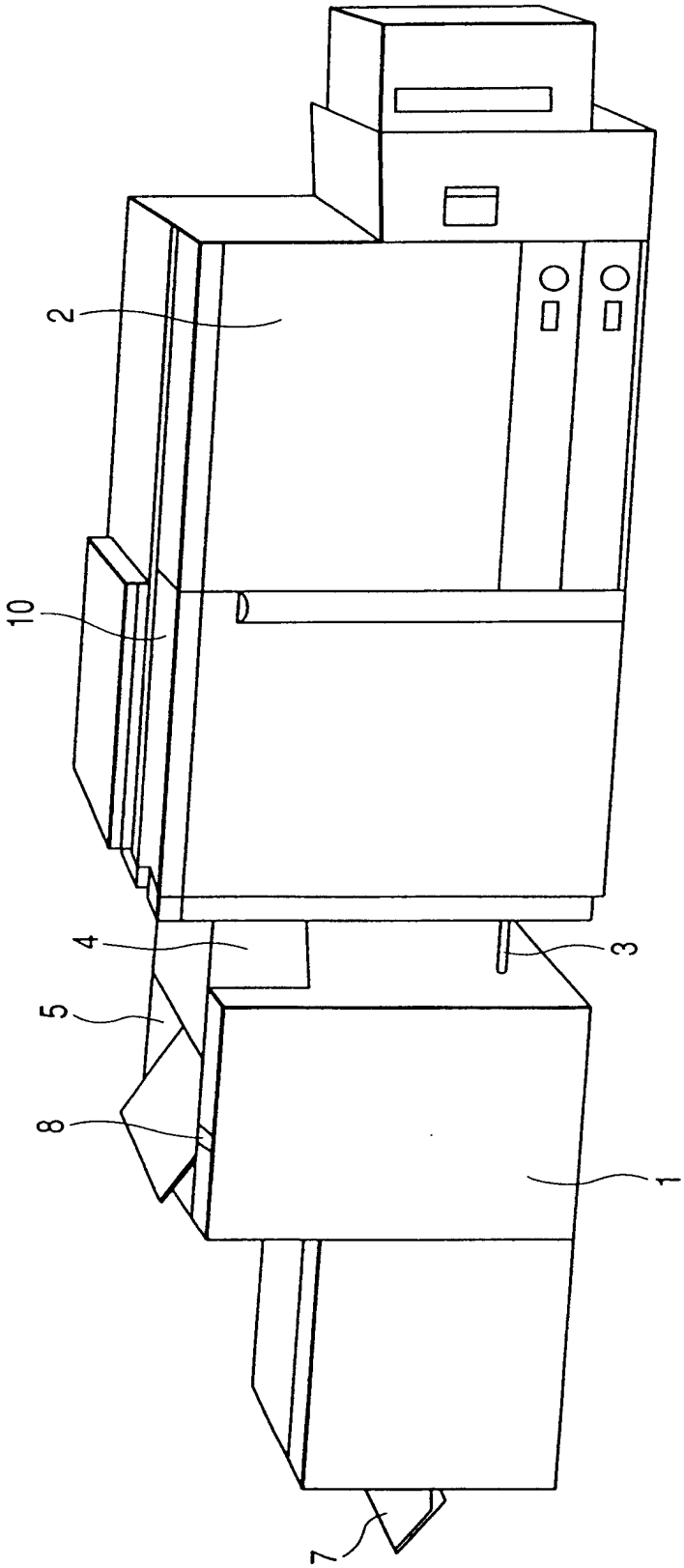

图 1

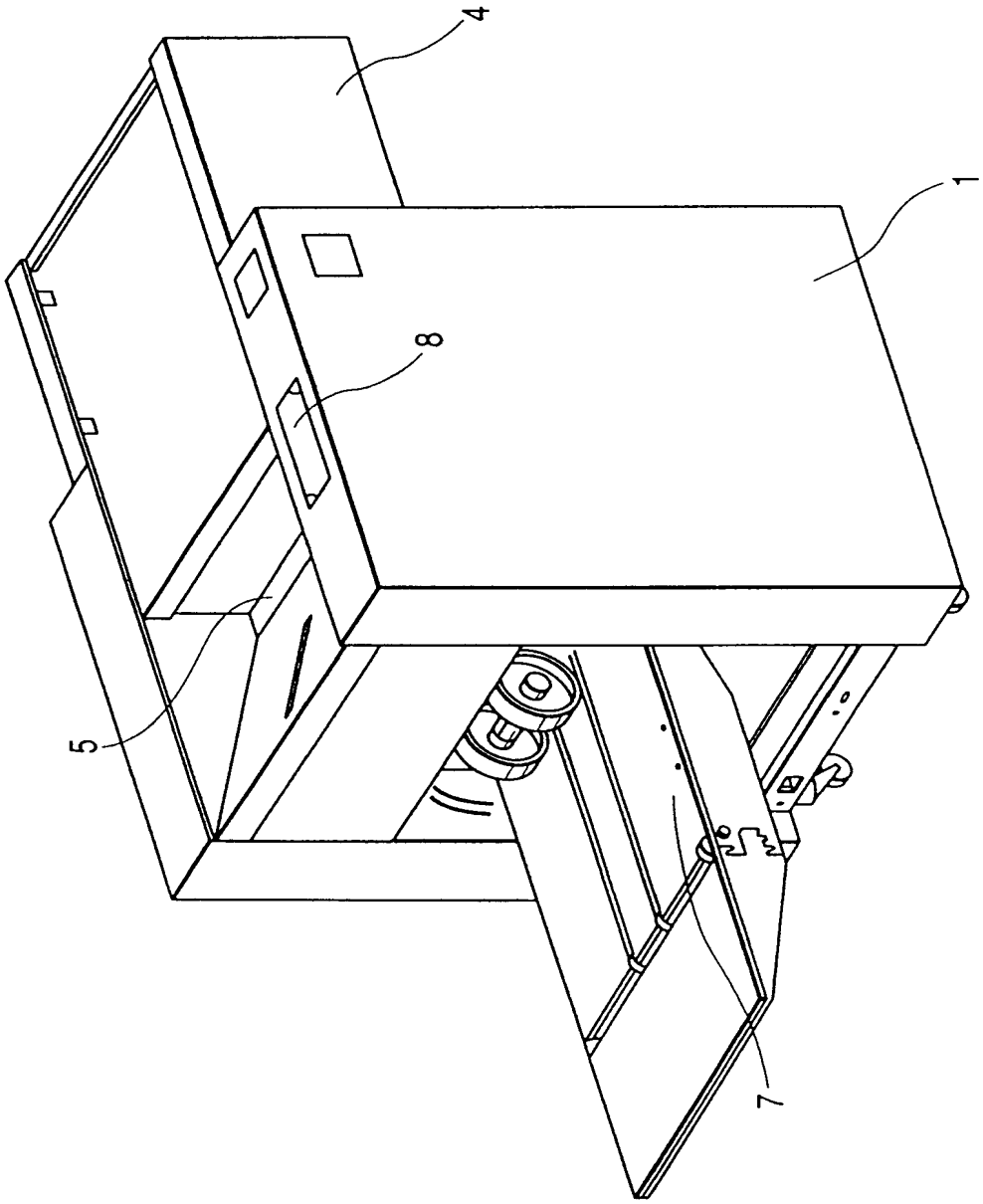

图 2

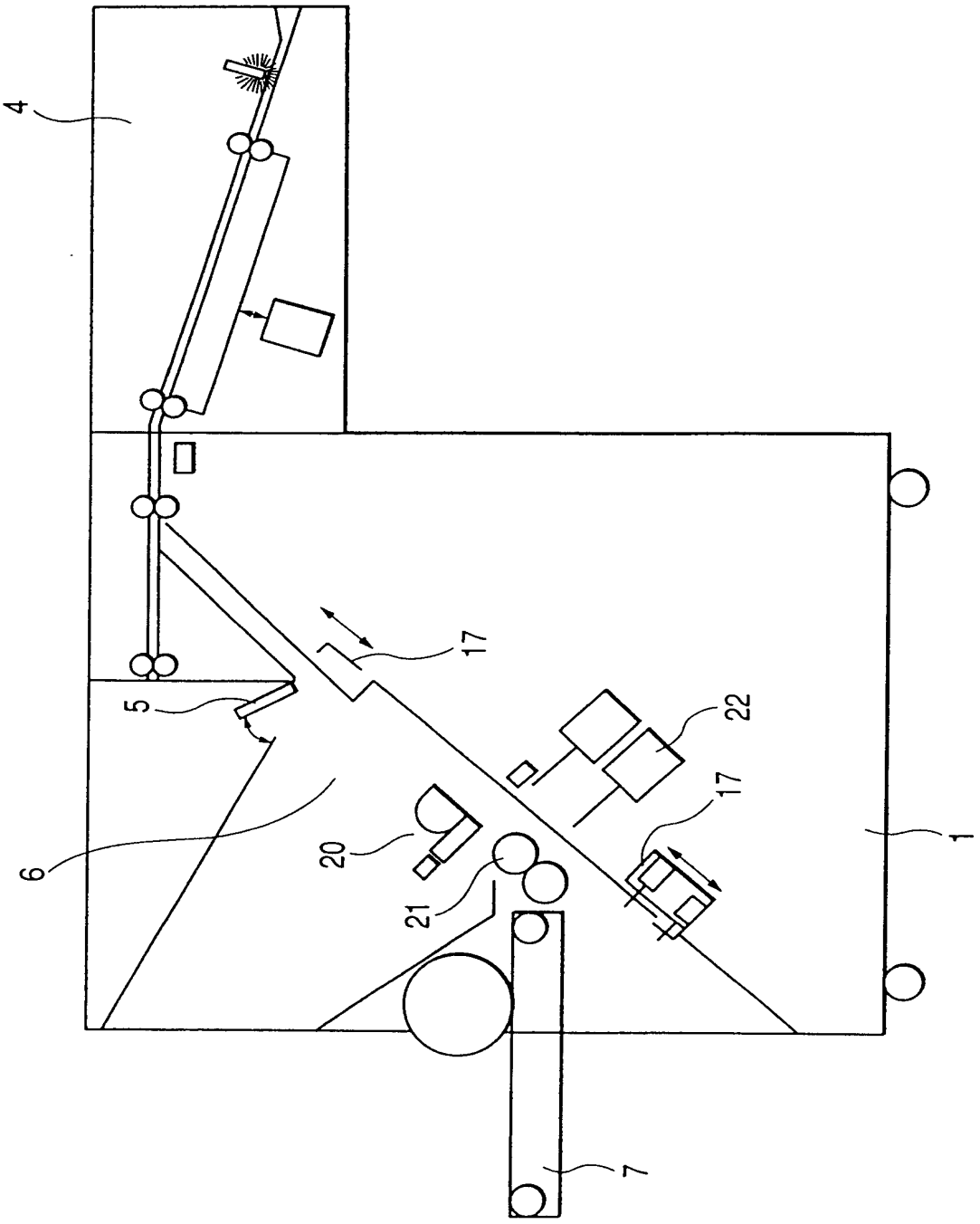

图 3

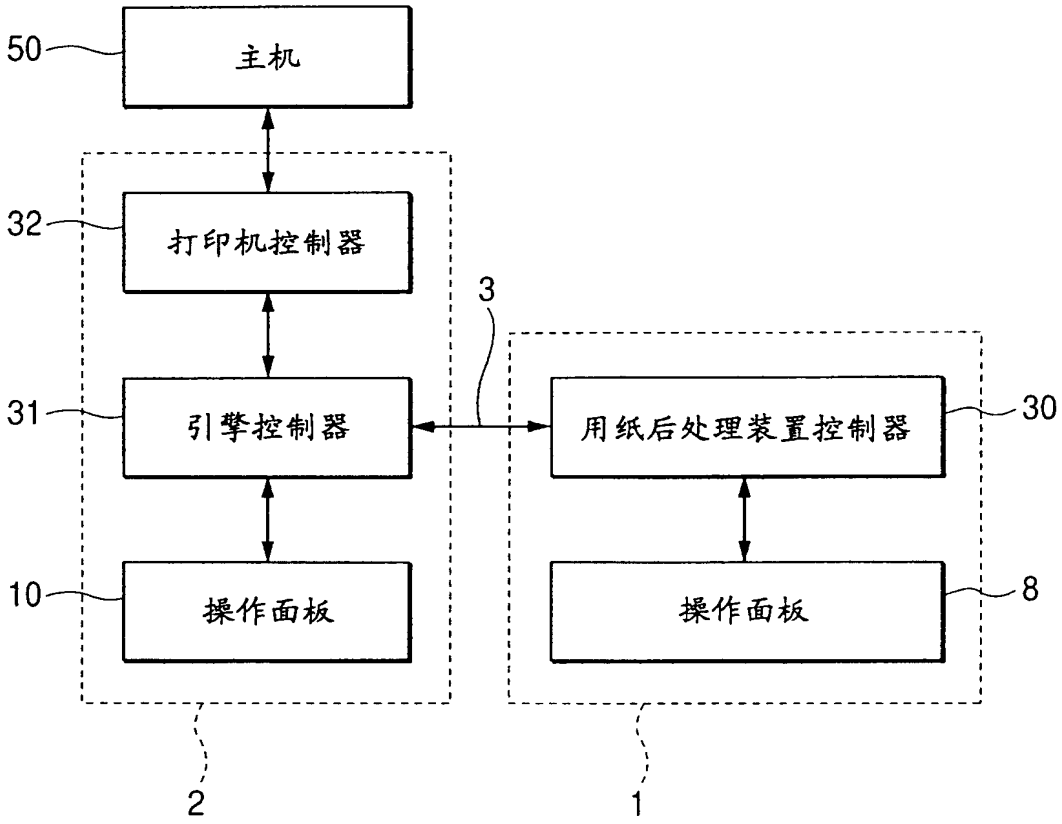

图 4

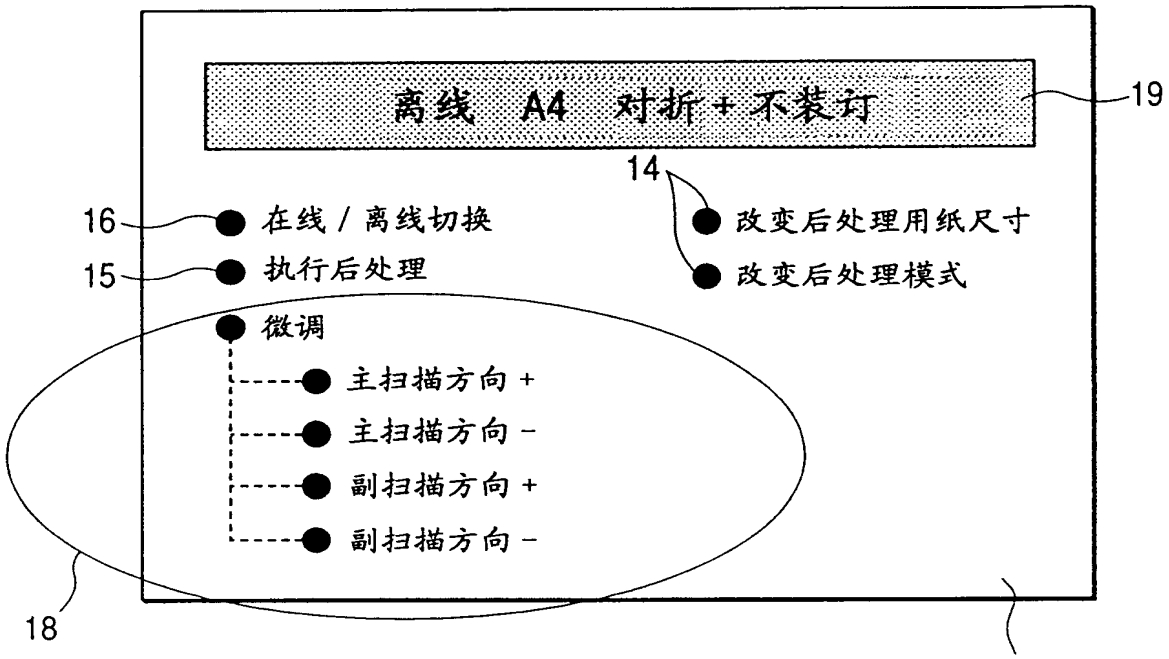
离线 A4 对折+不装订
19
14
16
在线/离线切换
改变后处理用纸尺寸
15
执行后处理
改变后处理模式
微调
主扫描方向+
主扫描方向-
副扫描方向+
副扫描方向-
18
8

图 5

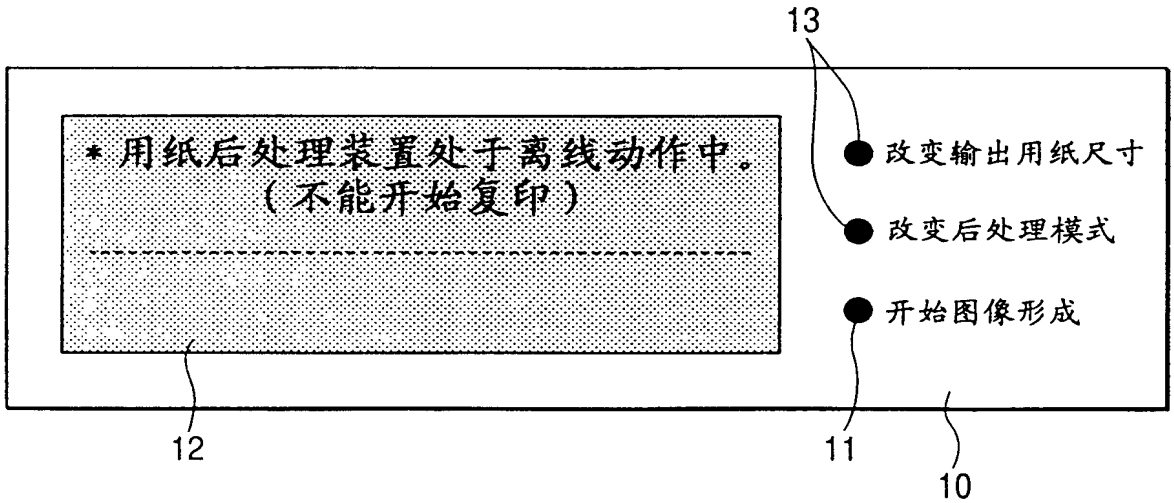
13
*用纸后处理装置处于离线动作中。
(不能开始复印)
改变输出用纸尺寸
改变后处理模式
开始图像形成
12
11
10

图 6

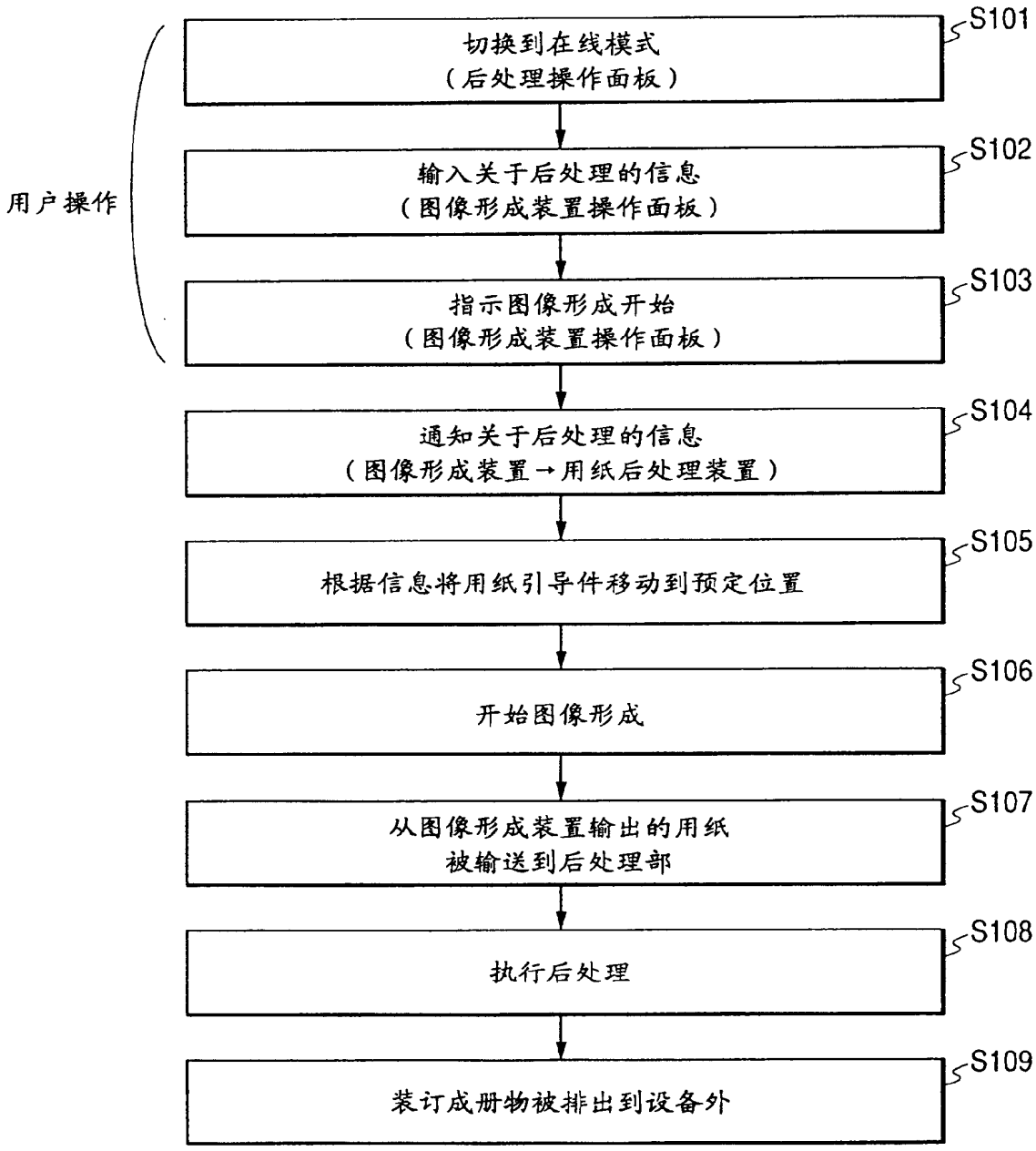
用户操作
切换到在线模式
（后处理操作面板）
S101
输入关于后处理的信息
（图像形成装置操作面板）
S102
指示图像形成开始
（图像形成装置操作面板）
S103
通知关于后处理的信息
（图像形成装置→用纸后处理装置）
S104
根据信息将用纸引导件移动到预定位置
S105
开始图像形成
S106
从图像形成装置输出的用纸
被输送到后处理部
S107
执行后处理
S108
装订成册物被排出到设备外
S109

图 7

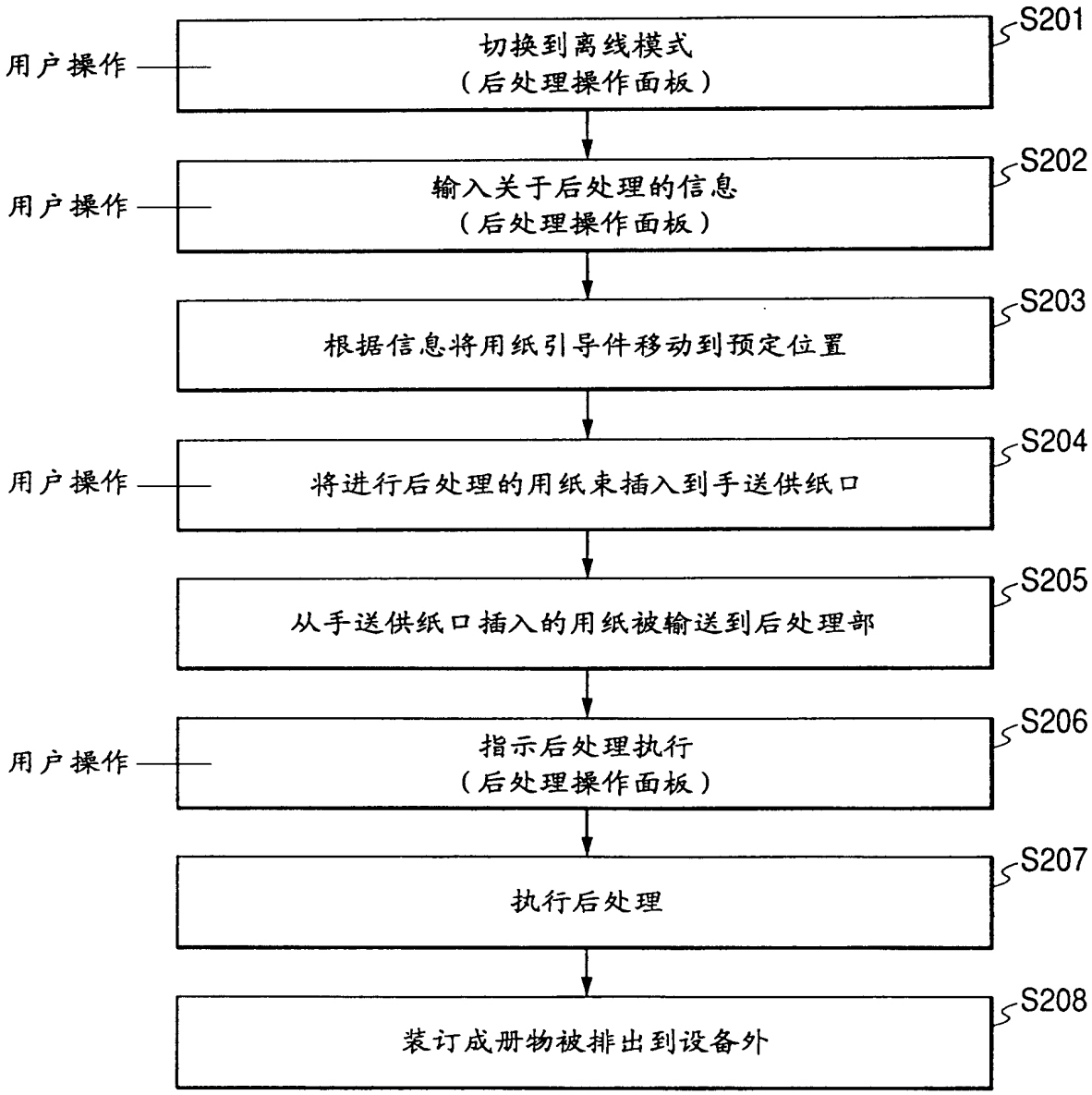
用户操作
切换到离线模式
（后处理操作面板）
S201
用户操作
输入关于后处理的信息
（后处理操作面板）
S202
根据信息将用纸引导件移动到预定位置
S203
用户操作
将进行后处理的用纸束插入到手送供纸口
S204
从手送供纸口插入的用纸被输送到后处理部
S205
用户操作
指示后处理执行
（后处理操作面板）
S206
执行后处理
S207
装订成册物被排出到设备外
S208

图 8

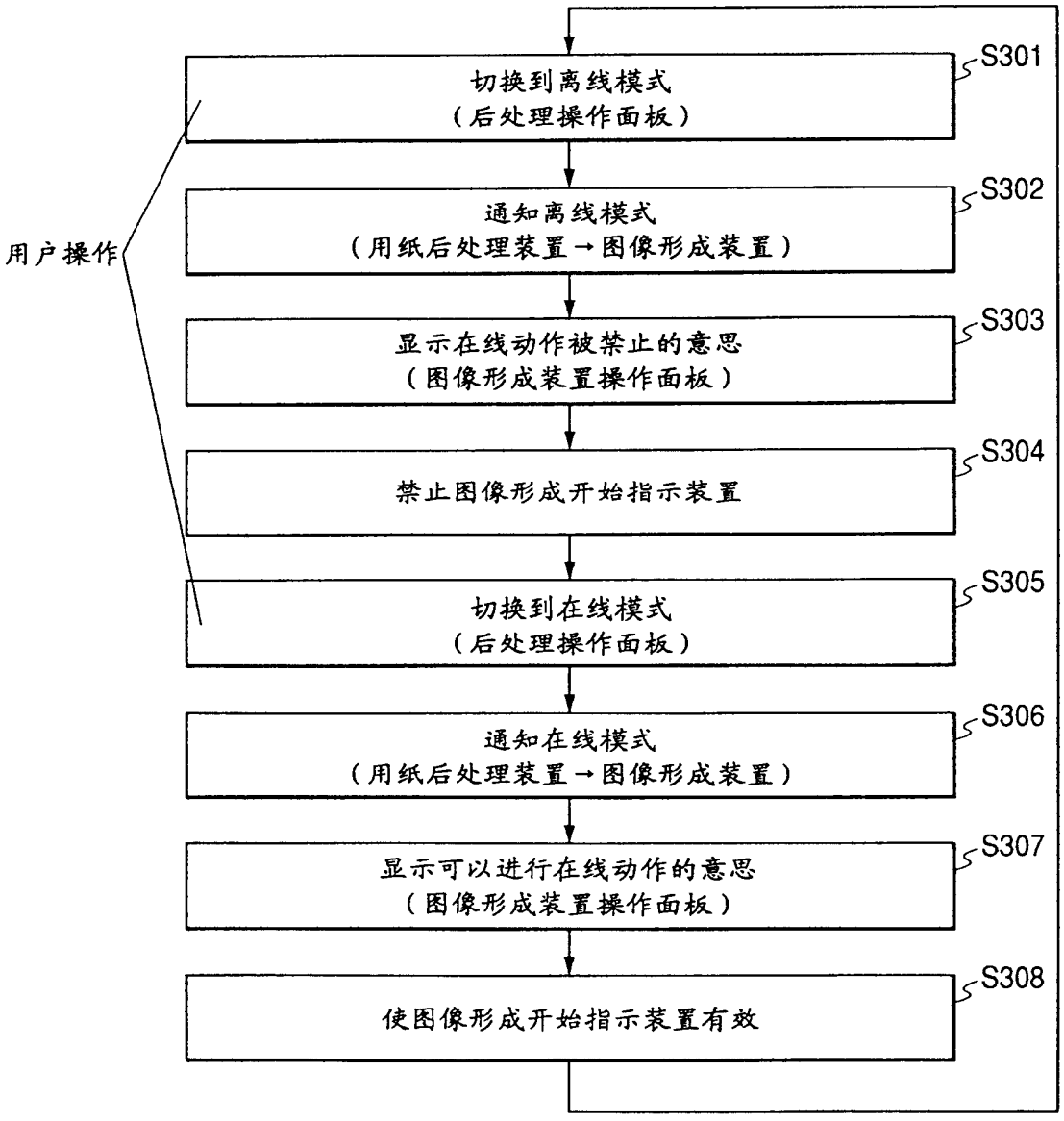
用户操作
切换到离线模式
（后处理操作面板）
S301
通知离线模式
（用纸后处理装置→图像形成装置）
S302
显示在线动作被禁止的意思
（图像形成装置操作面板）
S303
禁止图像形成开始指示装置
S304
切换到在线模式
（后处理操作面板）
S305
通知在线模式
（用纸后处理装置→图像形成装置）
S306
显示可以进行在线动作的意思
（图像形成装置操作面板）
S307
使图像形成开始指示装置有效
S308

图 9

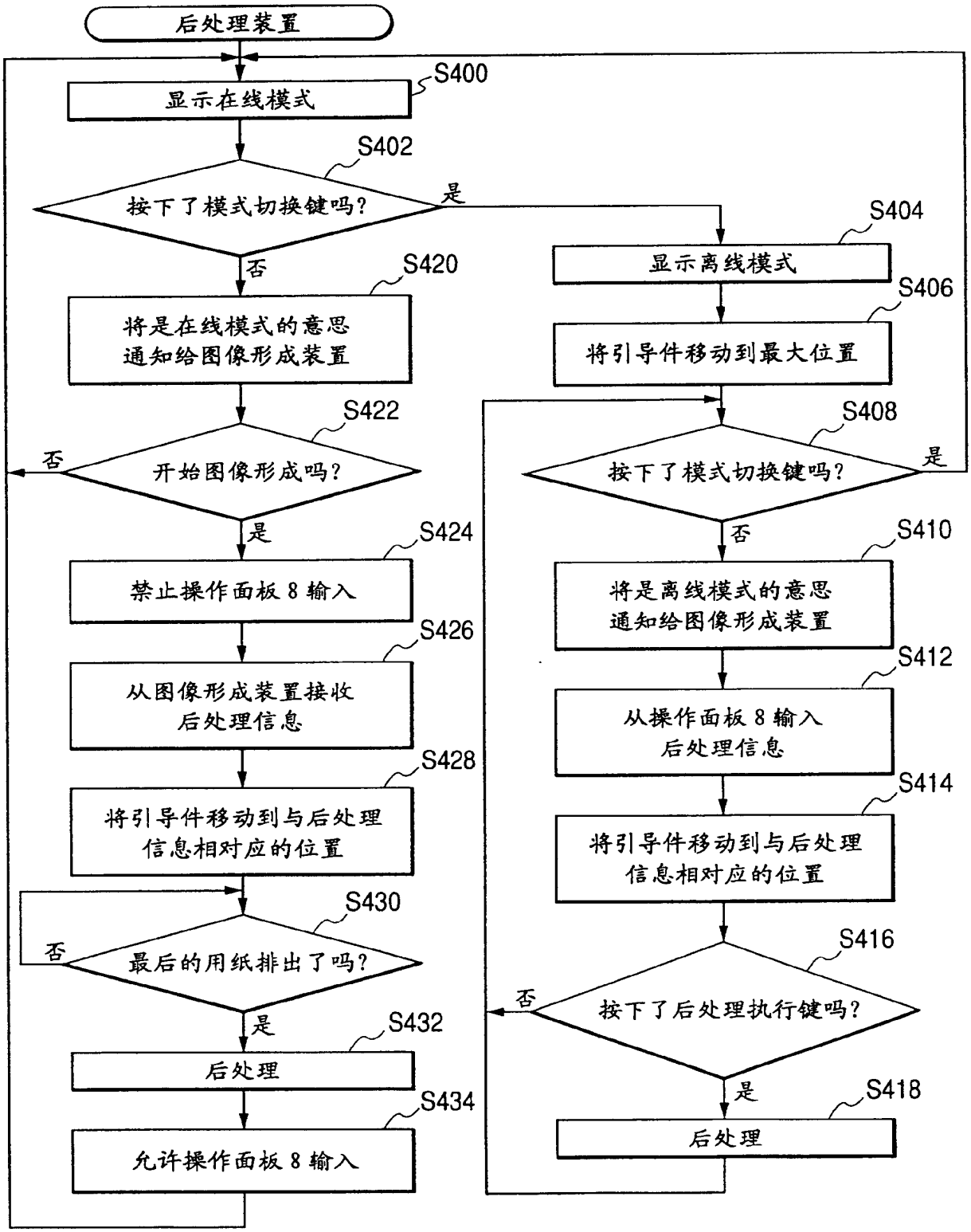
后处理装置
S400
显示在线模式
S402
按下了模式切换键吗?
是
否
S404
显示离线模式
S406
将引导件移动到最大位置
S408
按下了模式切换键吗?
是
否
S410
将是离线模式的意思
通知给图像形成装置
S412
从操作面板 8 输入
后处理信息
S414
将引导件移动到与后处理
信息相对应的位置
S416
按下了后处理执行键吗?
否
是
S418
后处理
S420
将是在线模式的意思
通知给图像形成装置
S422
开始图像形成吗?
否
是
S424
禁止操作面板 8 输入
S426
从图像形成装置接收
后处理信息
S428
将引导件移动到与后处理
信息相对应的位置
S430
最后的用纸排出了吗?
否
是
S432
后处理
S434
允许操作面板 8 输入

图 10

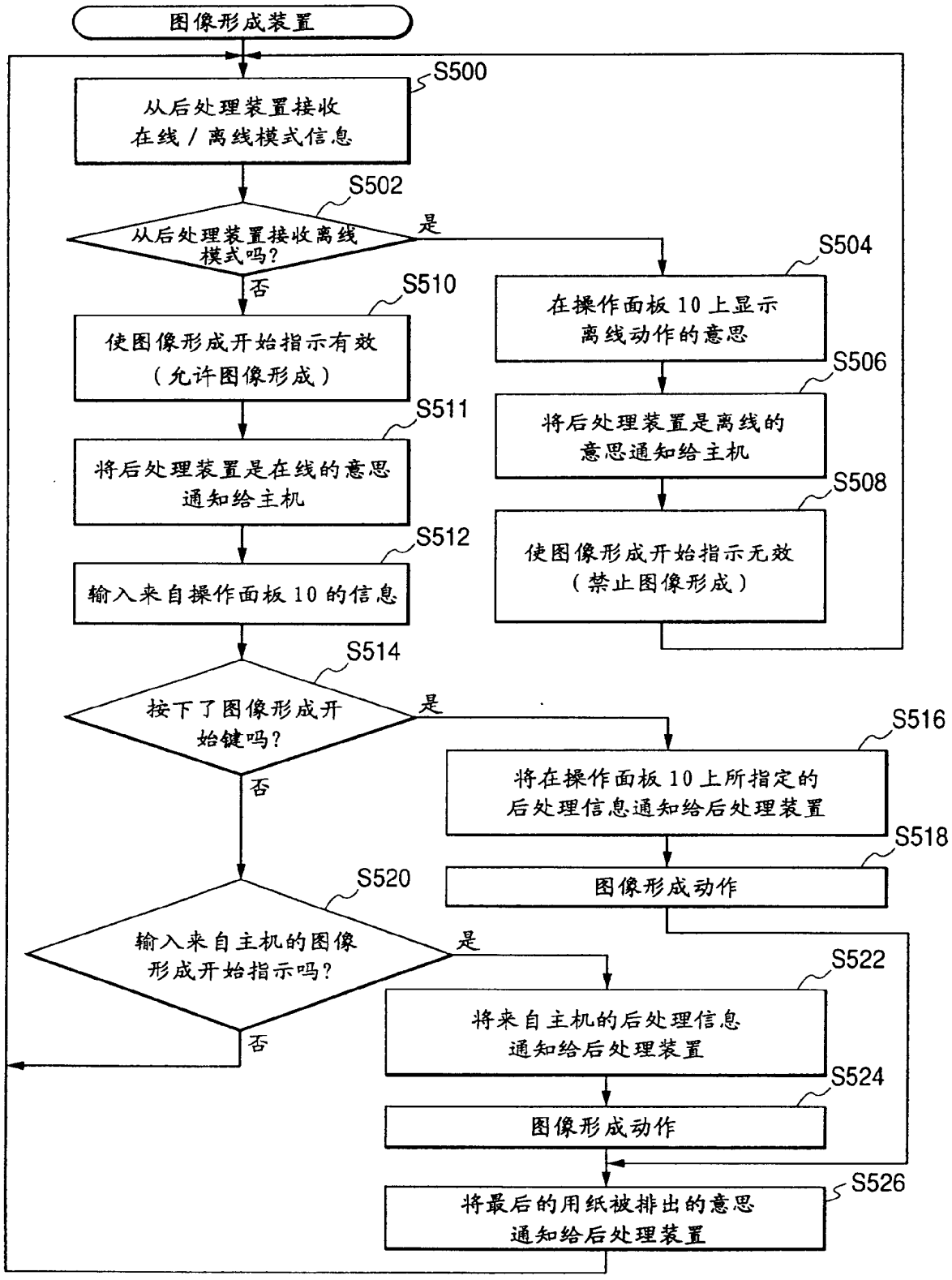
图像形成装置
S500
从后处理装置接收
在线 / 离线模式信息
S502
从后处理装置接收离线
模式吗?
是
否
S504
在操作面板 10 上显示
离线动作的意思
S506
将后处理装置是离线的
意思通知给主机
S508
使图像形成开始指示无效
(禁止图像形成)
S510
使图像形成开始指示有效
(允许图像形成)
S511
将后处理装置是在线的意思
通知给主机
S512
输入来自操作面板 10 的信息
S514
按下了图像形成开
始键吗?
是
否
S516
将在操作面板 10 上所指定的
后处理信息通知给后处理装置
S518
图像形成动作
S520
输入来自主机的图像
形成开始指示吗?
是
否
S522
将来自主机的后处理信息
通知给后处理装置
S524
图像形成动作
S526
将最后的用纸被排出的意思
通知给后处理装置

图 11

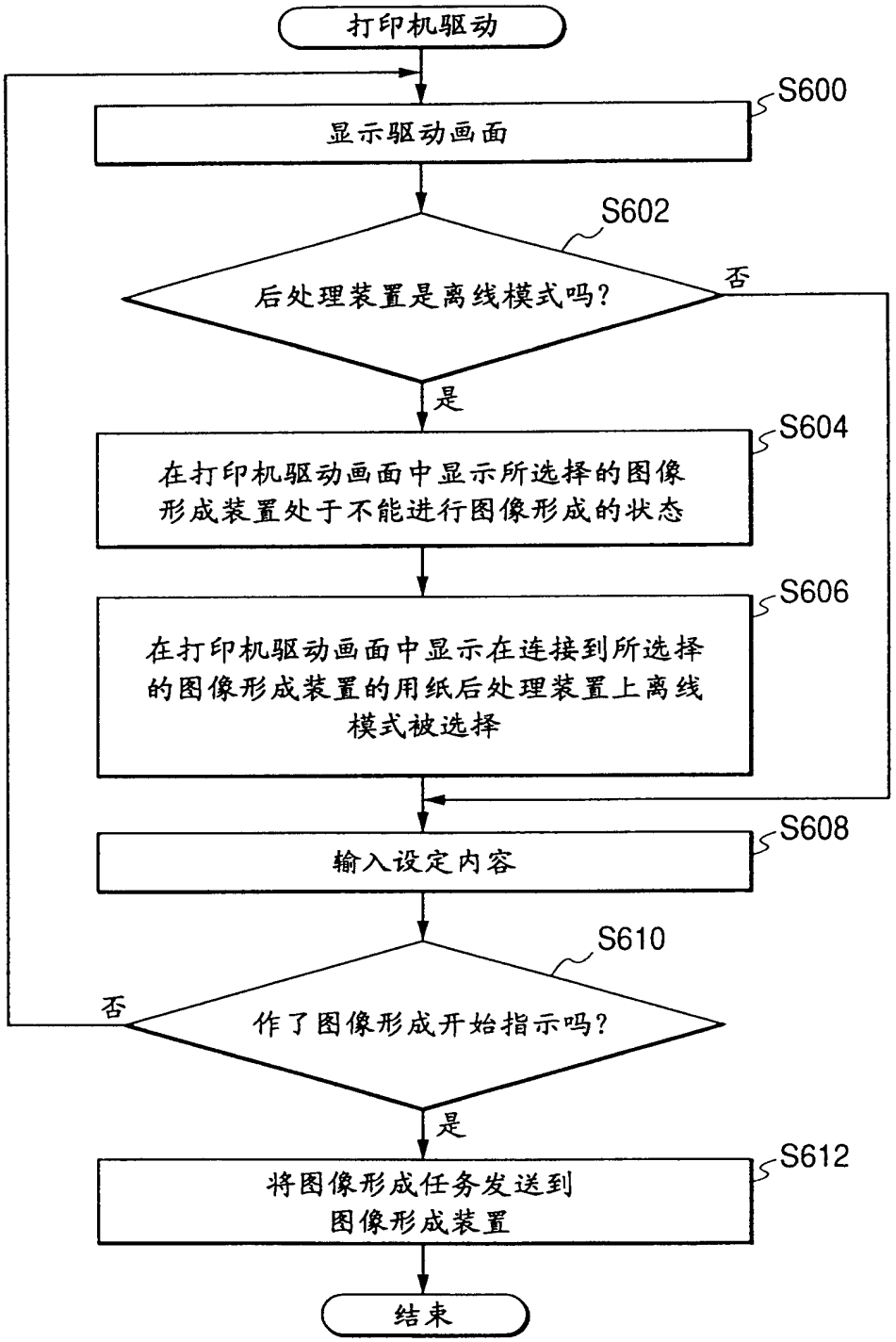
打印机驱动
S600
显示驱动画面
S602
后处理装置是离线模式吗?
否
是
S604
在打印机驱动画面中显示所选择的图像形成装置处于不能进行图像形成的状态
S606
在打印机驱动画面中显示在连接到所选择的图像形成装置的用纸后处理装置上离线模式被选择
S608
输入设定内容
S610
作了图像形成开始指示吗?
否
是
S612
将图像形成任务发送到图像形成装置
结束

图 12

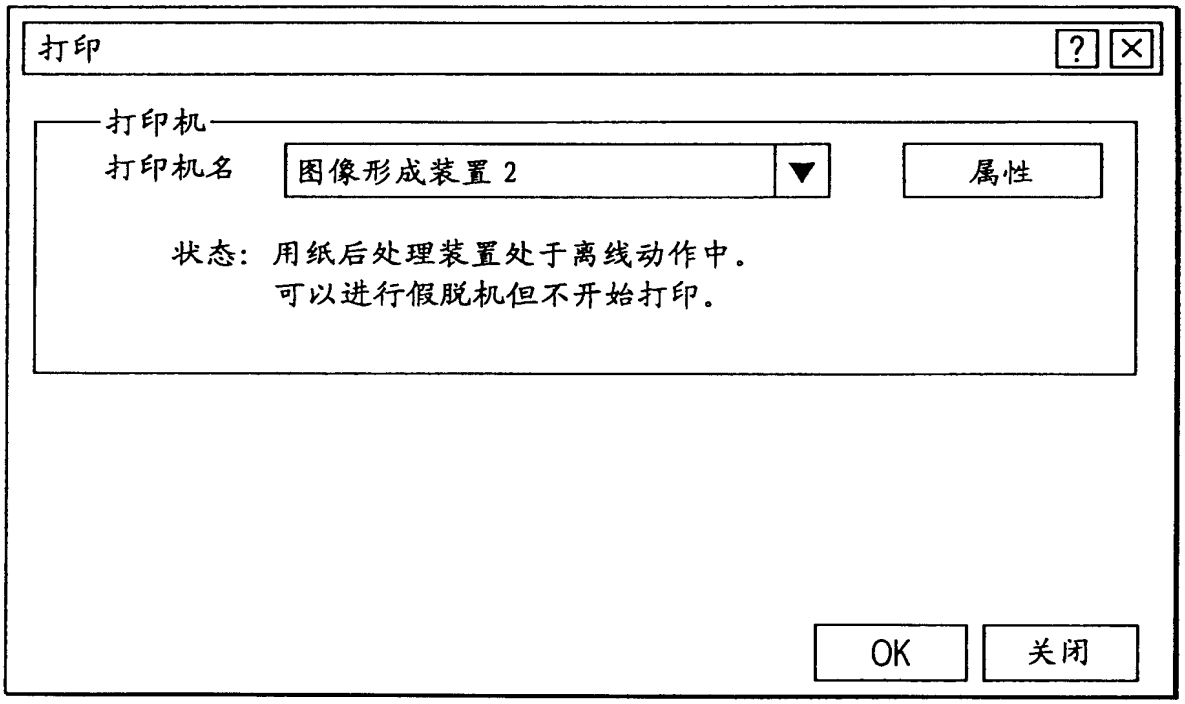
打印
?
打印机
打印机名
图像形成装置 2
属性
状态：用纸后处理装置处于离线动作中。
可以进行假脱机但不开始打印。
OK
关闭

图 13