(19)中华人民共和国国家知识产权局

(12)实用新型专利

(10)授权公告号 CN 203564855 U
(45)授权公告日 2014.04.30

(21)申请号 201320521534.X

(22)申请日 2013.08.23

(73)专利权人 胡敏
地址 214000 江苏省无锡市锡山经济开发区芙蓉中三路 99 号

(72)发明人 胡敏 李小毛 程建强 周建华

(74)专利代理机构 南京苏高专利商标事务所（普通合伙） 32204
代理人 柏尚春

(51)Int.Cl.
B01D 33/41(2006.01)
B01D 33/04(2006.01)

权利要求书1页 说明书2页 附图1页

(54)实用新型名称

一种畜禽血双过滤装置

(57)摘要

本实用新型公开了一种畜禽血双过滤装置，包括一对上下设置的过滤装置；所述过滤装置包括一对滚轴，所述滚轴外设有第一滤布，所述滤布向下形成凹部；所述滤布与滚轴形成的空间内部设有过滤槽，所述过滤槽的长度大于第一滚轴的长度；所述过滤槽的一端设有过滤孔。本实用新型提供的本实用新型提供的畜禽血双过滤装置进行分级化过滤，并且能够及时清理滤布上的杂质，防止滤布堵塞，通过分级化过滤，首先对液体中的大粒径杂质进行过滤，然后对再对小粒径杂技进行过滤，过滤效率高，结构简单，易拆卸组装，成本低廉。

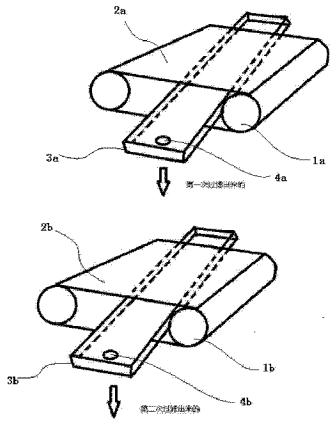

CN 203564855 U

1. 一种畜禽血双过滤装置，其特征在于：包括过滤装置，所述过滤装置包括上下设置的第一过滤装置和第二过滤装置；所述第一过滤装置包括一对第一滚轴（1a），所述第一滚轴（1a）外设有第一滤布（2a），所述第一滤布（2a）向下形成第一凹部；所述第一滤布（2a）与第一滚轴（1a）形成的空间内部设有第一过滤槽（3a），所述第一过滤槽（3a）的长度大于第一滚轴（1a）的长度；所述第一过滤槽（1a）的一端设有第一过滤孔（4a）；所述第二过滤装置包括一对第二滚轴（1b），所述第二滚轴（1b）外设有第二滤布（2b），所述第二滤布（2b）向下形成第二凹部；所述第二滤布（2b）与第二滚轴（1b）形成的空间内部设有第二过滤槽（3b），所述第二过滤槽（3b）的长度大于第二滚轴（1b）的长度；所述第二过滤槽（3b）的一端设有第二过滤孔（4b）；所述第二过滤装置设置在第一过滤孔（4a）的正下方。

2. 根据权利要求 1 所述的畜禽血双过滤装置，其特征在于：所述第一滤布（2a）和第二滤布（2b）与水平线均呈 6~12℃。

3. 根据权利要求 1 所述的畜禽血双过滤装置，其特征在于：所述第一滤布（2a）的细度为 50~250 目。

4. 根据权利要求 1 所述的畜禽血双过滤装置，其特征在于：所述第二滤布（2b）的细度为 250~500 目。

5. 根据权利要求 1 所述的畜禽血双过滤装置，其特征在于：所述第一过滤槽（3a）设在第一凹部下方；所述第二过滤槽（3b）设在第二凹部下方。

一种畜禽血双过滤装置

技术领域

[0001] 本实用新型一种机械装置，具体涉及一种畜禽血双过滤装置。

背景技术

[0002] 传统的畜禽血双过滤装置，过滤过程中经常堵塞滤布，且为单次过滤，过滤效率低下，从而导致作业效率低下。

实用新型内容

[0003] 发明目的：为了克服现有技术中存在的不足，本实用新型提供一种防止滤布堵塞的畜禽血双过滤装置。

[0004] 技术方案：为解决上述技术问题，本实用新型公开了一种畜禽血双过滤装置，包括过滤装置，所述过滤装置包括上下设置的第一过滤装置和第二过滤装置；所述第一过滤装置包括一对第一滚轴，所述第一滚轴外设有第一滤布，所述第一滤布向下形成第一凹部；所述第一滤布与第一滚轴形成的空间内部设有第一过滤槽，所述第一过滤槽的长度大于第一滚轴的长度；所述第一过滤槽的一端设有第一过滤孔；所述第二过滤装置包括一对第二滚轴，所述第二滚轴外设有第二滤布，所述第二滤布向下形成第二凹部；所述第二滤布与第二滚轴形成的空间内部设有第二过滤槽，所述第二过滤槽的长度大于第二滚轴的长度；所述第二过滤槽的一端设有第二过滤孔；所述第二过滤装置设置在第一过滤孔的正下方。

[0005] 进一步地，所述第一滤布和第二滤布与水平线均呈 6~12℃。

[0006] 进一步地，所述第一滤布的细度为 50~250 目。

[0007] 进一步地，所述第二滤布的细度为 250~500 目。

[0008] 进一步地，所述第一过滤槽设在第一凹部下方；所述第二过滤槽设在第二凹部下方。

[0009] 有益效果：本实用新型提供的本实用新型提供的畜禽血双过滤装置进行分级化过滤，并且能够及时清理滤布上的杂质，防止滤布堵塞，通过分级化过滤，首先对液体中的大粒径杂质进行过滤，然后对再对小粒径杂技进行过滤，过滤效率高，结构简单，易拆卸组装，成本低廉。

附图说明

[0010] 图 1 是本实用新型的结构示意图。

[0011] 图 2 是本实用新型的过滤装置结构示意图。

具体实施方式

[0012] 下面结合附图对本实用新型作更进一步的说明。

[0013] 如图 1 和图 2 所示，一种畜禽血双过滤装置，所述过滤装置包括上下设置的第一过滤装置和第二过滤装置；所述第一过滤装置包括一对第一滚轴 1a，所述第一滚轴 1a 外设有

第一滤布 2a，所述第一滤布 2a 向下形成第一凹部；所述第一滤布 2a 与第一滚轴 1a 形成的空间内部设有第一过滤槽 3a，所述第一过滤槽 3a 的长度大于第一滚轴 1a 的长度；所述第一过滤槽 1a 的一端设有第一过滤孔 3a；所述第二过滤装置包括一对第二滚轴 1b，所述第二滚轴 1b 外设有第二滤布 2b，所述第二滤布 2b 向下形成第二凹部；所述第二滤布 2b 与第二滚轴 1b 形成的空间内部设有第二过滤槽 3b，所述第二过滤槽 3b 的长度大于第二滚轴 1b 的长度；所述第二过滤槽 3b 的一端设有第二过滤孔 4b；所述第二过滤装置设置在第一过滤孔 4a 的正下方。所述第一滤布 2a 和第二滤布 2b 与水平线均呈 6~12℃；所述第一滤布 2a 细度为 50~250 目；所述第二滤布 2b 的细度为 250~500 目；所述第一过滤槽 3a 设在第一凹部下方；所述第二过滤槽 3b 设在第二凹部下方。

[0014] 本实用新型通过电动机启动，带动滚轴以一定匀速转动，从而带动滤布转动，及时清理滤布上的杂质；从通过分级化过滤，第一过滤装置对液体中的大粒径杂质进行过滤，第二过滤装置对小粒径杂技进行过滤，提高过滤效率。

[0015] 以上所述仅是本实用新型的优选实施方式，应当指出：对于本技术领域的普通技术人员来说，在不脱离本实用新型原理的前提下，还可以做出若干改进和润饰，这些改进和润饰也应视为本实用新型的保护范围。

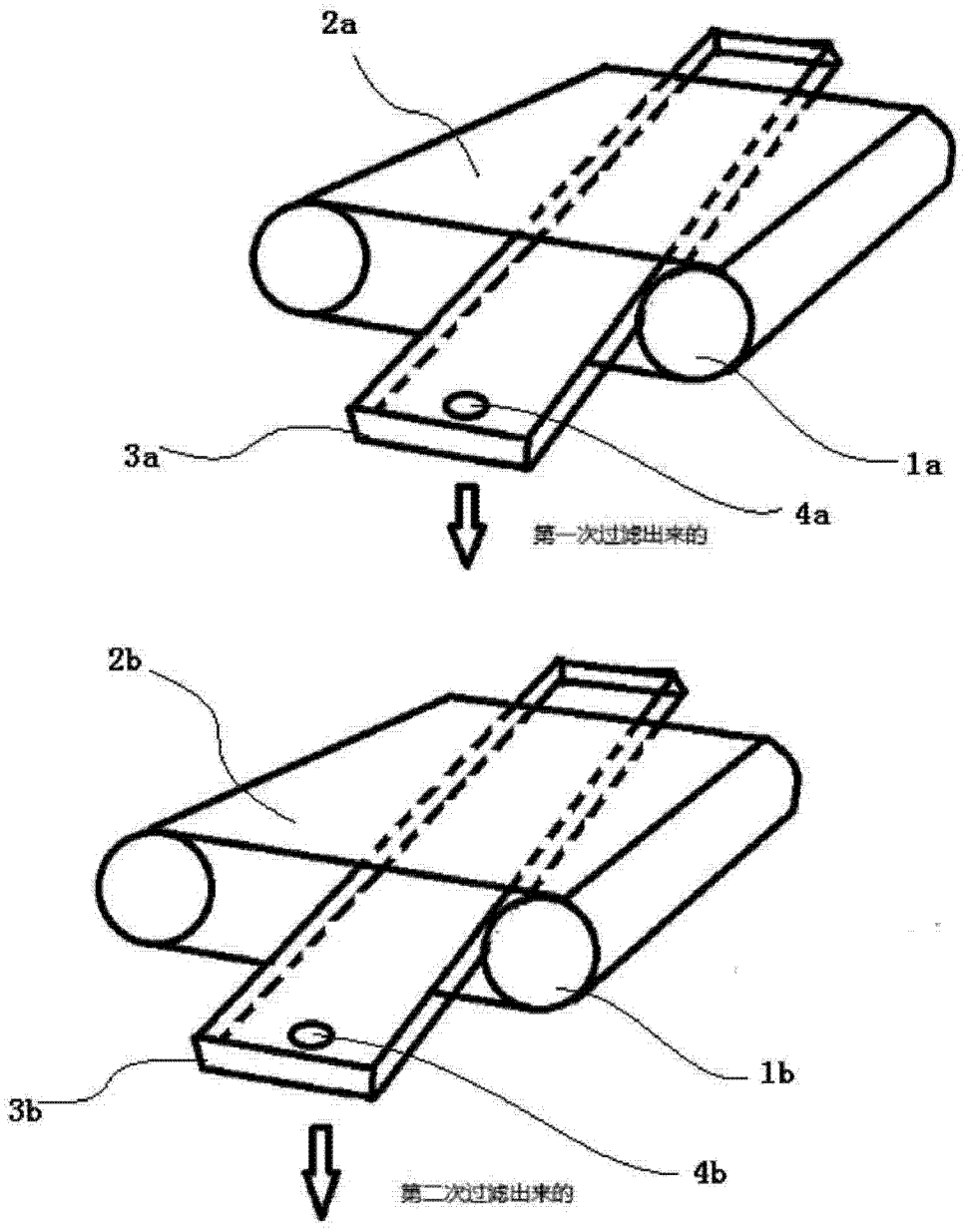

图 1

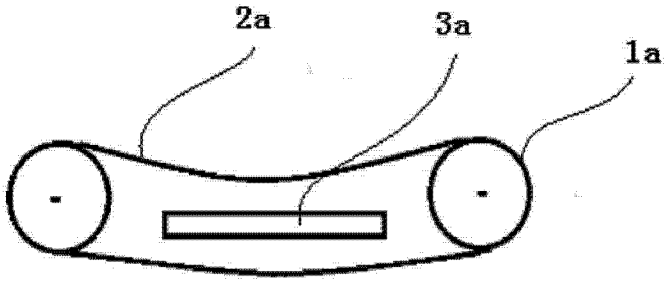

图 2