(19)中华人民共和国国家知识产权局

(12)实用新型专利

(10)授权公告号 CN 204167612 U
(45)授权公告日 2015.02.18

(21)申请号 201420510972.0

(22)申请日 2014.09.05

(73)专利权人 江苏东升电子科技有限公司
地址 212300 江苏省镇江市丹阳市后巷镇新派出所南100米

(72)发明人 陈鹏

(74)专利代理机构 北京恒都律师事务所 11395
代理人 李向东

(51)Int.Cl.
H01R 13/646(2011.01)
H01R 13/6473(2011.01)

(ESM)同样的发明创造已同日申请发明专利

权利要求书1页 说明书2页 附图1页

(54)实用新型名称

一种带金属架的连接器

(57)摘要

本实用新型的一种带金属架的连接器，包括圆柱状的连接器本体和连接器本体一端焊接的金属架，所述连接器还包括固定在连接器本体内部绝缘体中的中心柱。通过边柱和中心柱的设置，可用于有阻抗匹配要求的地方，也可用于非匹配的信号传输场合，且连接方便、抗震性好、性能稳定、价位适中。

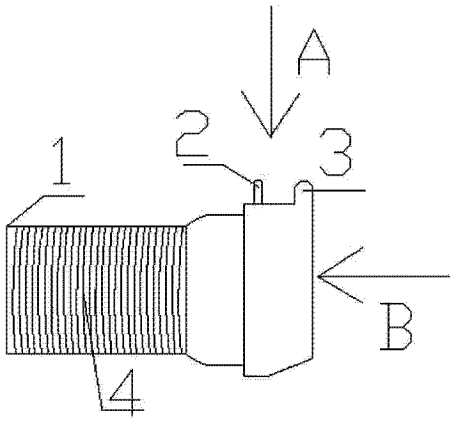

CN 204167612 U

1. 一种带金属架的连接器，其特征在于：所述连接器包括圆柱状的连接器本体 (1) 和连接器本体 (1) 一端焊接的金属架，所述连接器还包括固定在连接器本体内部绝缘体中的中心柱 (2)；所述金属架包括与连接器本体垂直的、且相互平行的两个边柱 (3)，所述边柱设置在金属架的两边；所述中心柱 (2) 呈 L 型，穿过连接器本体 (1) 的绝缘体 (5) 后，向外延伸到与边柱 (3) 延伸长度相同后，向上垂直弯折；所述中心柱 (2) 弯折部分长度与边柱 (3) 向上长度相同。

2. 根据权利要求 1 所述带金属架的连接器，其特征在于：所述连接器本体 (1) 外壁上设有外螺纹 (4)。

一种带金属架的连接器

技术领域

[0001] 本实用新型涉及一种连接器，尤其涉及到一种带金属架的连接器。

背景技术

[0002] 目前用于 75Ω 电缆分配系统，特别是闭路模拟或数字电视、CATV、放大器、分支器、分配器等广播、电视有线网络的连接器结构复杂，且连接不方便。

实用新型内容

[0003] 本实用新型所要解决的问题是提供一种结构简单、连接方便的带金属架的连接器。

[0004] 本实用新型的一种带金属架的连接器，包括圆柱状的连接器本体和连接器本体一端焊接的金属架，所述连接器还包括固定在连接器本体内部绝缘体中的中心柱。

[0005] 所述金属架包括与连接器本体垂直的、且相互平行的两个边柱，所述边柱设置在金属架的两边。

[0006] 所述连接器本体外壁上设有外螺纹。

[0007] 所述中心柱呈 L 型，穿过连接器本体的绝缘体后，向外延伸到与边柱延伸长度相同后，向上垂直弯折；所述中心柱弯折部分长度与边柱向上长度相同。

[0008] 本实用新型的有益效果：通过边柱和中心柱的设置，可用于有阻抗匹配要求的地方，也可用于非匹配的信号传输场合，且连接方便、抗震性好、性能稳定、价位适中。

附图说明

[0009] 图 1 为本实用新型带金属架的连接器的主视结构示意图；

[0010] 图 2 为本实用新型带金属架的连接器的 B 方向投射图；

[0011] 图 3 为本实用新型带金属架的连接器的 A 方向投射图；

[0012] 图中，1、连接器本体；2、中心柱；3、边柱；4、外螺纹；5、绝缘体。

具体实施方式

[0013] 以下结合附图对本实用新型的技术方案作进一步描述。

[0014] 如图 1~ 图 3 所示，一种带金属架的连接器，包括圆柱状的连接器本体 1 和连接器本体 1 一端焊接的金属架，所述连接器还包括固定在连接器本体内部绝缘体中的中心柱 2。

[0015] 如图 2 所示，金属架包括与连接器本体 1 垂直的、且相互平行的两个边柱 3，边柱设置在金属架的两边。

[0016] 如图 1 所示，连接器本体 1 外壁上设有外螺纹 4。

[0017] 中心柱 2 呈 L 型，穿过连接器本体 1 的绝缘体 5 后，向外延伸到与边柱 3 延伸长度相同后，向上垂直弯折；中心柱 2 弯折部分长度与边柱 3 向上长度相同。

[0018] 连接器本体与金属架采用相同金属材质制成。

[0019] 在以上的描述中阐述了很多具体细节以便于充分理解本实用新型。但是以上描述仅是本实用新型的较佳实施例而已，本实用新型能够以很多不同于在此描述的其它方式来实施，因此本实用新型不受上面公开的具体实施的限制。同时任何熟悉本领域技术人员在不脱离本实用新型技术方案范围情况下，都可利用上述揭示的方法和技术内容对本实用新型技术方案做出许多可能的变动和修饰，或修改为等同变化的等效实施例。凡是未脱离本实用新型技术方案的内容，依据本实用新型的技术实质对以上实施例所做的任何简单修改、等同变化及修饰，均仍属于本实用新型技术方案保护的范围内。

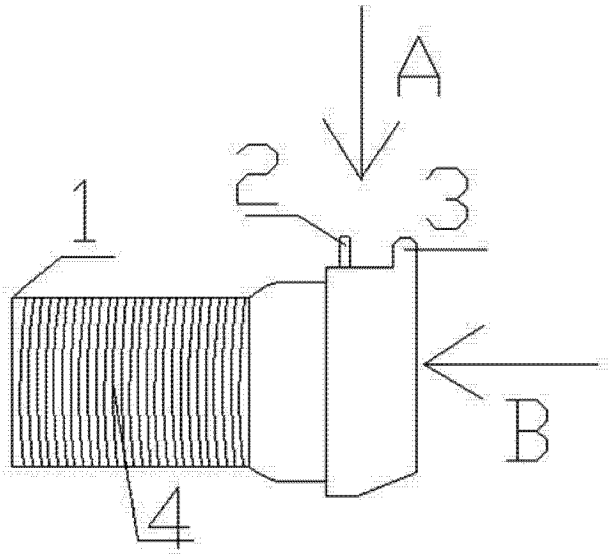

图 1

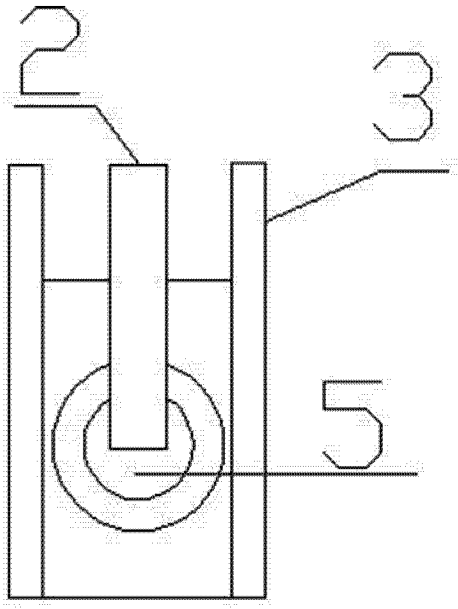

图 2

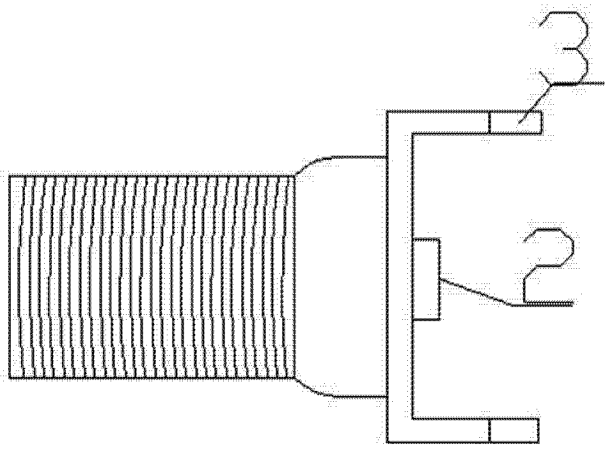

图 3