(19)中华人民共和国国家知识产权局

(12)实用新型专利

(10)授权公告号 CN 202955269 U
(45)授权公告日 2013.05.29

(21)申请号 201220532616.X

(22)申请日 2012.10.18

(73)专利权人 良工阀门有限公司
地址 325000 浙江省温州市龙湾区海滨机场大道216号

(72)发明人 潘成涨 任亮

(51)Int.Cl.
F16K 5/06(2006.01)
F16K 5/08(2006.01)
F16K 41/02(2006.01)

权利要求书1页 说明书1页 附图1页

(54)实用新型名称

一种球阀

(57)摘要

一种球阀，包括大阀体、小阀体、球体，在所述大阀体内设置有阀座，所述阀座上设置有球体，所述球体中部设有通道，所述球体与阀座之间设有弹性密封件，在所述大阀体上方设置有填料室，在填料室中部设置有阀杆，所述阀杆底端与球体传动连接，所述阀杆顶端固定连接有手柄，上述填料室内装有填料，所述填料通过填料压盖压紧，在大阀体与小阀体连接配合面上设有阀口垫片。所述的一种球阀，还包括大阀体、小阀体内设置的流体通道。所述的大阀体、小阀体内设置的流体通道口处的外壁上设置有法兰盘。本实用新型的有益效果：本实用新型的这种球阀在球体与阀座之间设有弹性密封件，这种密封件具有抗老化，不失弹力的特点，能防止阀体内泄漏。

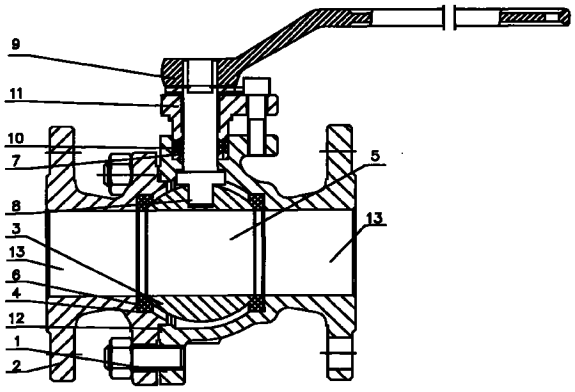

CN 202955269 U

1. 一种球阀，包括大阀体 (1)、小阀体 (2)、球体 (3)，在所述大阀体 (1) 内设置有阀座 (4)，所述阀座 (4) 上设置有球体 (3)，所述球体 (3) 中部设有通道 (5)，其特征在于：所述球体 (3) 与阀座 (4) 之间设有弹性密封件 (6)，在所述大阀体 (1) 上方设置有填料室 (7)，在填料室 (7) 中部设置有阀杆 (8)，所述阀杆 (8) 底端与球体 (3) 传动连接，所述阀杆 (8) 顶端固定连接有手柄 (9)，上述填料室 (7) 内装有填料 (10)，所述填料 (10) 通过填料压盖 (11) 压紧，在大阀体 (1) 与小阀体 (2) 连接配合面上设有阀口垫片 (12)。

2. 根据权利要求 1 所述的一种球阀，其特征在于：还包括大阀体 (1)、小阀体 (2) 内设置的流体通道 (13)。

3. 根据权利要求 2 所述的一种球阀，其特征在于：所述的大阀体 (1)、小阀体 (2) 内设置的流体通道 (13) 口处的外壁上设置有法兰盘。

一种球阀

技术领域

[0001] 本实用新型涉及阀门制造领域，特别涉及一种球阀。

背景技术

[0002] 阀门是管道运输设备上必不可缺少的控制部件，其作用意义重大，但现有技术下的阀门，特别是手动控制的阀门内部球体与阀座接触不够紧密，发生内泄漏。

实用新型内容

[0003] 针对现有技术的不足，本实用新型提供一种球阀。

[0004] 为了实现上述目的，本实用新型解决其技术问题所采用的技术方案是：一种球阀，包括大阀体、小阀体、球体，在所述大阀体内设置有阀座，所述阀座上设置有球体，所述球体中部设有通道，所述球体与阀座之间设有弹性密封件，在所述大阀体上方设置有填料室，在填料室中部设置有阀杆，所述阀杆底端与球体传动连接，所述阀杆顶端固定连接有手柄，上述填料室内装有填料，所述填料通过填料压盖压紧，在大阀体与小阀体连接配合面上设有阀口垫片。

[0005] 所述的一种球阀，还包括大阀体、小阀体内设置的流体通道。

[0006] 所述的大阀体、小阀体内设置的流体通道口处的外壁上设置有法兰盘。

[0007] 本实用新型的有益效果：本实用新型的这种球阀在球体与阀座之间设有弹性密封件，这种密封件具有抗老化，不失弹力的特点，能防止阀体内泄漏。

附图说明

[0008] 图 1 为本实用新型的接结构示意图。

具体实施方式

[0009] 一种球阀，包括大阀体 1、小阀体 2、球体 3，在所述大阀体 1 内设置有阀座 4，所述阀座 4 上设置有球体 3，所述球体 3 中部设有通道 5，所述球体 3 与阀座 4 之间设有弹性密封件 6，在所述大阀体 1 上方设置有填料室 7，在填料室 7 中部设置有阀杆 8，所述阀杆 8 底端与球体 3 传动连接，所述阀杆 8 顶端固定连接有手柄 9，上述填料室 7 内装有填料 10，所述填料 10 通过填料压盖 11 压紧，在大阀体 1 与小阀体 2 连接配合面上设有阀口垫片 12。所述的一种球阀，还包括大阀体 1、小阀体 2 内设置的流体通道 13。所述的大阀体 1、小阀体 2 内设置的流体通道 13 口处的外壁上设置有法兰盘。

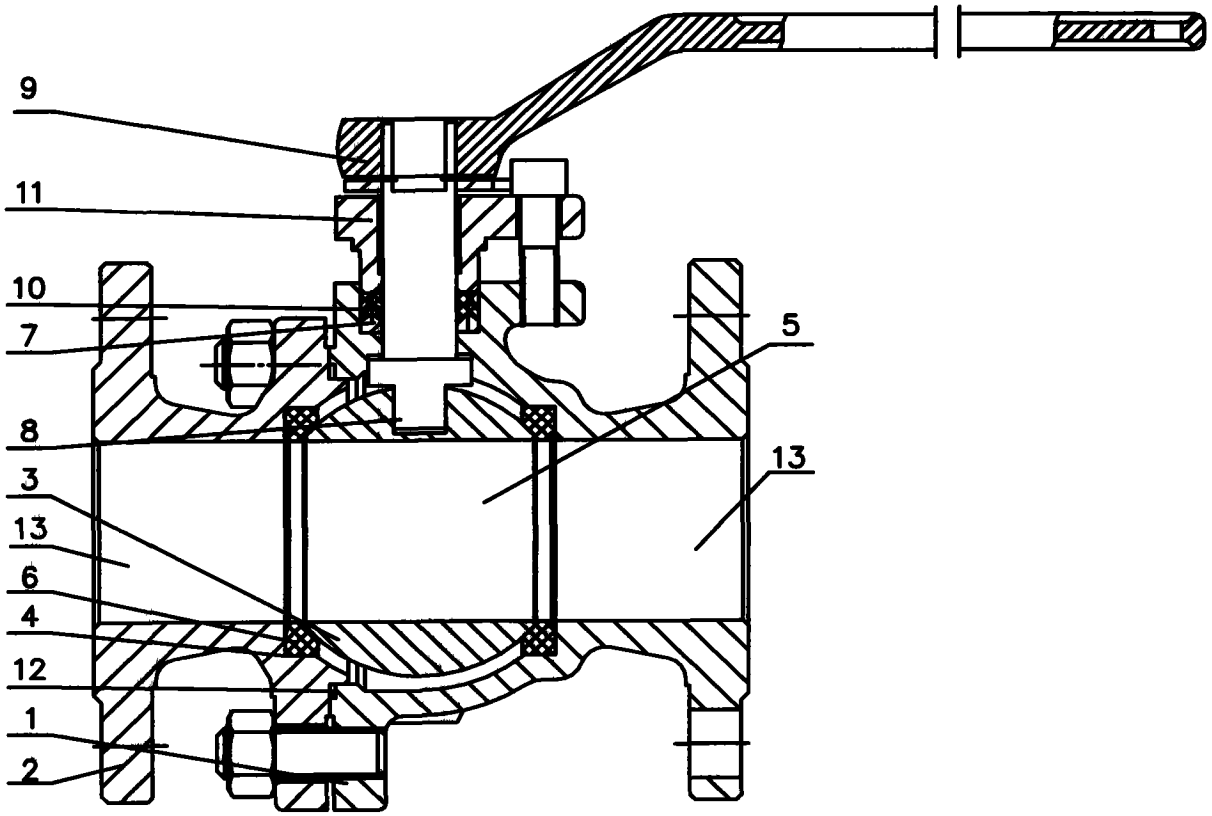

图 1