(19)中华人民共和国国家知识产权局

(12)实用新型专利

(10)授权公告号 CN 206910335 U
(45)授权公告日 2018.01.23

(21)申请号 201621404224.X

(22)申请日 2016.12.20

(73)专利权人 天津海迈医用科技有限公司
地址 301700 天津市武清区武清开发区泉州公路西侧

(72)发明人 杨弘 崔程明

(74)专利代理机构 天津市鼎和专利商标代理有限公司 12101
代理人 谢宇强

(51)Int.Cl.
A61B 5/153(2006.01)
A61B 90/00(2016.01)
A61B 50/24(2016.01)

(ESM)同样的发明创造已同日申请发明专利

权利要求书1页 说明书3页 附图2页

(54)实用新型名称

一种采血台的耗材收纳仓

(57)摘要

本实用新型涉及一种采血台的耗材收纳仓。包括外侧边缘的中部带有缺口(5)的台面(1),在缺口(5)的内侧设有阶梯形的外壳(6),在外壳(6)内设有可抽拉打开的耗材抽屉(10),在外壳(6)的内侧、贴近操作者一侧设有仓门(4),在外壳(6)的高位阶梯顶部安装固定有毛细管分配机基座(7)、低位阶梯顶部安装固定有止血带分配机基座(8);在台面(1)上、止血带分配机基座(8)的内侧开设有投递窗(9),在投递窗(9)上设有可翻转打开的窗板(15);在台面(1)的下方还设有驱动耗材抽屉(10)开合的驱动机构。本实用新型的采血台的耗材收纳仓结构简单、操作便捷、功能丰富、对耗材提供防护。

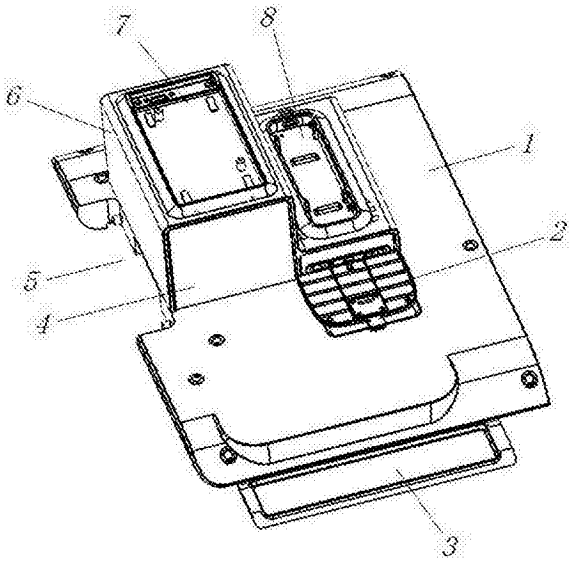

CN 206910335 U

1.一种采血台的耗材收纳仓，其特征是：包括外侧边缘的中部带有缺口(5)的台面(1)，在缺口(5)的内侧设有阶梯形的外壳(6)，在外壳(6)内设有可抽拉打开的耗材抽屉(10)，在外壳(6)的内侧、贴近操作者一侧设有仓门(4)，在外壳(6)的高位阶梯顶部安装固定有毛细管分配机基座(7)、低位阶梯顶部安装固定有止血带分配机基座(8)；在台面(1)上、止血带分配机基座(8)的内侧开设有投递窗(9)，在投递窗(9)上设有可翻转打开的窗板(15)；在台面(1)的下方还设有驱动耗材抽屉(10)开合的驱动机构。

2.如权利要求1所述的采血台的耗材收纳仓，其特征是：驱动机构包括安装固定在台面(1)底部的导柱(11)以及通过轴座(12)安装在台面(1)底部的丝杠(13)，在导柱(11)上设有滑块、在丝杠(13)上设有丝母，滑块和丝母均安装固定在耗材抽屉(10)的底部；还包括驱动丝杠(13)转动的电机(16)。

3.如权利要求1所述的采血台的耗材收纳仓，其特征是：在台面(1)的底部还安装有对耗材抽屉(10)移动的起始和终止位置进行限定的触点开关。

4.如权利要求1所述的采血台的耗材收纳仓，其特征是：在台面(1)贴近操作者一侧边缘的下方还安装固定有外延托板，在外延托板的上表面设有托盘(3)。

5.如权利要求1所述的采血台的耗材收纳仓，其特征是：在台面(1)上、投递窗(9)的上方还设有接带托板(2)。

一种采血台的耗材收纳仓

技术领域

[0001] 本实用新型属于医用设施技术领域，尤其涉及一种采血台的耗材收纳仓。

背景技术

[0002] 静脉采血是各级医疗单位每天都大量进行的一项基础工作，各种临检项目，生化、免疫、血常规、血凝、细菌、血气、电解质、血流变等，都要先采血。全国各级医疗单位拥有的采血台总数不少于30万个，而随着医疗水平的提高，预计2020年以前，以上数字的年增长率不会低于10％。

[0003] 采血台在医疗流程中具备如下特点：(1)普适性，据统计51％的门诊患者和92％的住院患者会被要求完成最少一项的临床检验，这意味着：大部分患者无论来看什么病，都要采血，有些在整个疗程中还会不止一次采血；(2)风险高，采血是一种医学上的介入处置，需要精准完成全套专业操作，本质上来讲相当于一台小外科手术。而且由于往往排队进行，时间还紧迫，增加了操作的难度。从运营上讲，采血台承担的风险远高于其他医疗岗位的平均水平；(3)直接面对，采血虽然属于临检流程的一部分，但是样本采集后的分析处置是发生在仪器室内的，患者无从感知细节，采血可就不同了，患者与操作人员对坐于采血台的两端，双方直接面对，还要通过语言的沟通和肢体的配合，在互动中完成全套作业。采血人员的技术水平、服务态度、精神面貌甚至人文关怀理念，都会被患者近距离感知。患者在采血过程中本就高度紧张，容易对操作中出现的瑕疵给出更大的心理应激，因此，采血台也是医疗投诉的高发地；(4)人员聚集，采血台是和挂号处、交费处、取药处类似的为数不多的几个需要患者排队等候的地方；因此，这里医源性的细菌、病毒等感染源的密度更大；另外过长的驻留、等候时间，容易引起患者及陪伴的焦躁情绪。

[0004] 在采血台处，医生与病患之间至少完成以下操作：(1)更换采血巾；(2)更换止血带；(3)绑扎静脉止血带；(4)采血部位消毒备皮；(5)观察和选定穿刺点、穿刺、回血、连通采血管；(6)每支采血管均需采后立刻充分混匀；(7)结束最后一个采血管，释放止血带；(8)放置针后贴；(9)穿刺针毁形；(10)抛弃止血带、采血巾等废弃物。

[0005] 当前采血台的普遍形式为：一张矩形台面的工作桌，上面摆放采血用具等，完成采血后得到的样本集中放在收纳盒内，护士定时取走。因此，当前的需求与当前的发展情况存在较大的差距，需要对采血台进行结构上和功能上的创新。

实用新型内容

[0006] 本实用新型为解决公知技术中存在的技术问题而提供一种结构简单、操作便捷、功能丰富、对耗材提供防护的采血台的耗材收纳仓。

[0007] 本实用新型为解决公知技术中存在的技术问题所采取的技术方案是：一种采血台的耗材收纳仓包括外侧边缘的中部带有缺口的台面，在缺口的内侧设有阶梯形的外壳，在外壳内设有可抽拉打开的耗材抽屉，在外壳的内侧、贴近操作者一侧设有仓门，在外壳的高位阶梯顶部安装固定有毛细管分配机基座、低位阶梯顶部安装固定有止血带分配机基座；

在台面上、止血带分配机基座的内侧开设有投递窗，在投递窗上设有可翻转打开的窗板；在台面的下方还设有驱动耗材抽屉开合的驱动机构。

[0008] 本实用新型的优点和积极效果是：本实用新型提供了一种结构设计简单合理的采血台的耗材收纳仓，通过在台面上设置耗材抽屉及外壳，为医用耗材如酒精棉签等提供了收纳空间，提供了较好的防护，防止失效以及较差感染，耗材抽屉能够按需打开和关闭，方便操作者使用。通过在外壳的高位阶梯上设置毛细管分配机基座、低位阶梯上设置止血带分配机基座，为毛细管分配机和止血带分配机提供了安装基座，便于外围设施的拆装。通过在台面外缘的中部设置缺口，便于其它装置如顶部的机架向台面上进行装载。

[0009] 优选地：驱动机构包括安装固定在台面底部的导柱以及通过轴座安装在台面底部的丝杠，在导柱上设有滑块、在丝杠上设有丝母，滑块和丝母均安装固定在耗材抽屉的底部；还包括驱动丝杠转动的电机。

[0010] 优选地：在台面的底部还安装有对耗材抽屉移动的起始和终止位置进行限定的触点开关。

[0011] 优选地：在台面贴近操作者一侧边缘的下方还安装固定有外延托板，在外延托板的上表面设有托盘。

[0012] 优选地：在台面上、投递窗的上方还设有接带托板。

附图说明

[0013] 图1是本实用新型的结构示意图，上部视角；

[0014] 图2是本实用新型的结构示意图，去除外壳的上部视角；

[0015] 图3是本实用新型的结构示意图，下部视角。

[0016] 图中：1、台面；2、接带托板；3、托盘；4、仓门；5、缺口；6、外壳；7、毛细管分配机基座；8、止血带分配机基座；9、投递窗；10、耗材抽屉；11、导柱；12、轴座；13、丝杠；14、连接凸台；15、窗板；16、电机；17、加强筋板。

具体实施方式

[0017] 为能进一步了解本实用新型的发明内容、特点及功效，兹举以下实施例详细说明如下：

[0018] 请参见图1至图3，本实用新型的采血台的耗材收纳仓包括外侧边缘的中部带有缺口5的台面1，在缺口5的内侧设有阶梯形的外壳6，在外壳6内设有可抽拉打开的耗材抽屉10。耗材抽屉10内设置有储物格空间，可以将耗材分类存放。

[0019] 在外壳6的内侧、贴近操作者一侧设有仓门4，非使用状态下，仓门4处于关闭状态，耗材抽屉10向外移出打开时，仓门4随之开启，耗材抽屉10向内移动关闭时，仓门4在扭簧等部件的作用下自动关闭。

[0020] 在外壳6的高位阶梯顶部安装固定有毛细管分配机基座7、低位阶梯顶部安装固定有止血带分配机基座8，两个基座分别用于安装毛细管分配机和止血带分配机，这两种外围设施目前都有成型的产品。

[0021] 在台面1上、止血带分配机基座8的内侧开设有投递窗9，在投递窗9上设有可翻转打开的窗板15。投递窗9的下方可以放置医用垃圾箱，用过的耗材如止血带、酒精棉签等可

以投入投递窗9并进入垃圾箱。

[0022] 在台面1的下方还设有驱动耗材抽屉10开合的驱动机构，令其具备自动开启和闭合的功能，具体地：驱动机构包括安装固定在台面1底部的导柱11以及通过轴座12安装在台面1底部的丝杠13，在导柱11上设有滑块、在丝杠13上设有丝母，滑块和丝母均安装固定在耗材抽屉10的底部；还包括驱动丝杠13转动的电机16。

[0023] 进一步地，在台面1的底部还安装有对耗材抽屉10移动的起始和终止位置进行限定的触点开关。

[0024] 本实施例中，在台面1贴近操作者一侧边缘的下方还安装固定有外延托板，在外延托板的上表面设有托盘3，用于放置杂物。

[0025] 在台面1上、投递窗9的上方还设有接带托板2，用于接收由止血带分配机掉落的止血带段。

[0026] 进一步地，在台面1的底部设有盖板，盖板通过螺钉与设置在台面1底部边缘的多个连接凸台14固定连接；台面1采用一体注塑成型工艺制得，为了提升整体结构的强度，在台面1的底部设置多条加强筋板17。

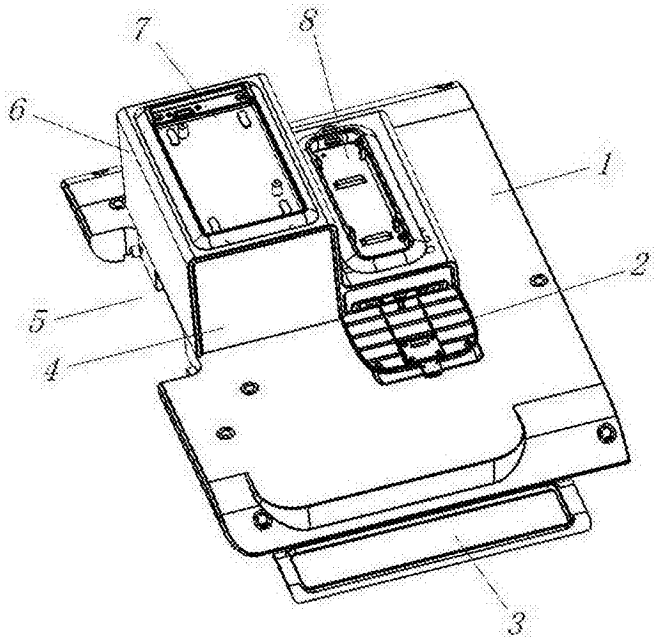

图1

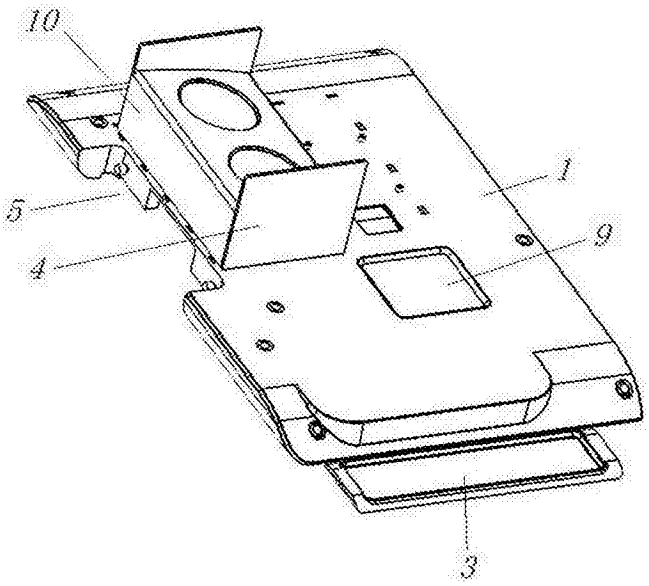

图2

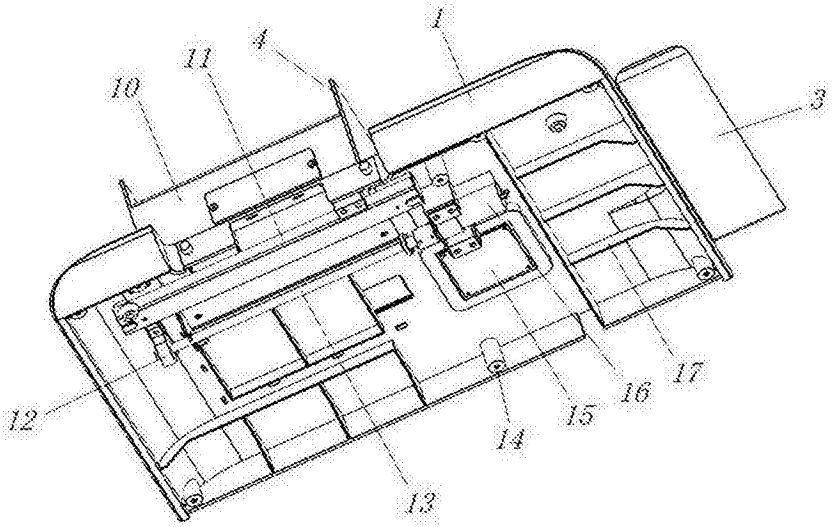

图3