(19)国家知识产权局

(12)实用新型专利

(10)授权公告号 CN 219327710 U
(45)授权公告日 2023.07.11

(21)申请号 202223198721.7

(22)申请日 2022.11.29

(73)专利权人 浙江麦辰家具股份有限公司
地址 313216 浙江省湖州市德清县乾元镇乾龙中路288号

(72)发明人 商旭康 聂道春 叶国政 罗冬贵 陶盛

(74)专利代理机构 深圳鹏粤专利代理事务所(普通合伙) 44934
专利代理师 李伟新

(51)Int.Cl.
F16B 12/10(2006.01)
F16B 5/00(2006.01)

权利要求书1页 说明书3页 附图3页

(54)实用新型名称

一种组装家具连接件

(57)摘要

本实用新型公开了家具技术领域的一种组装家具连接件，包括限位盘和连接杆，限位盘的一侧一体成型连接有工艺台，限位盘的另一侧一体成型连接有两个限位柱，限位盘、工艺台和限位柱均采用不锈钢材质，限位盘设置在一号板上，一号板上钻设有限位孔和连接孔，限位孔和连接孔呈垂直分布，限位盘内嵌在限位孔中，两个限位柱之间设置有连接杆。本实用新型结构设计合理，安装使用方便，无需专业知识和技能，采用内置式设计，降低了对家具的外观影响，实用性较强，通过加强架的设计，提高了连接件的安装可靠性，避免了装置因长时间使用而连接强度下降，增加了装置的使用寿命，经济性较好。

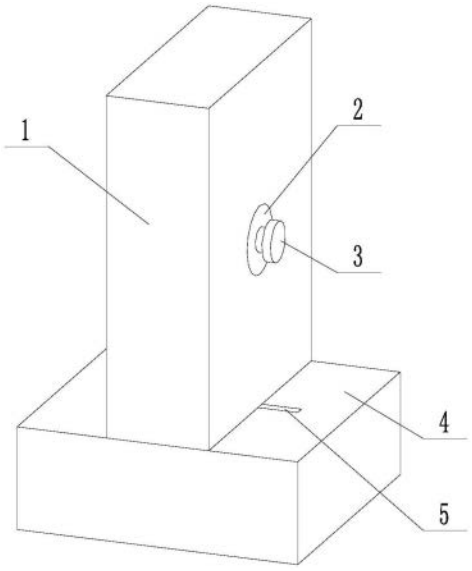

CN 219327710 U

1.一种组装家具连接件,包括限位盘(2)和连接杆(10),其特征在于,所述限位盘(2)的一侧一体成型连接有工艺台(3),限位盘(2)的另一侧一体成型连接有两个限位柱(8),限位盘(2)设置在一号板(1)上,一号板(1)上钻设有限位孔(6)和连接孔(7),限位孔(6)和连接孔(7)呈垂直分布,限位盘(2)内嵌在限位孔(6)中,两个限位柱(8)之间设置有连接杆(10)。

2.根据权利要求1所述的一种组装家具连接件,其特征在于,所述连接杆(10)的一端一体成型连接有限位台(13)。

3.根据权利要求2所述的一种组装家具连接件,其特征在于,所述连接杆(10)上套设有限位支套(9),限位支套(9)与连接杆(10)之间采用过盈配合。

4.根据权利要求3所述的一种组装家具连接件,其特征在于,所述限位支套(9)的一侧设置有连接端头(11),连接端头(11)套设在连接杆(10)上,连接端头(11)与连接杆(10)另一端连接。

5.根据权利要求4所述的一种组装家具连接件,其特征在于,所述连接端头(11)的一端固定连接有四个加强架(5),加强架(5)上一体成型连接有限位条(15),连接端头(11)的另一端一体成型连接有限位环(14)。

6.根据权利要求5所述的一种组装家具连接件,其特征在于,所述连接端头(11)和加强架(5)均内嵌在二号板(4)上。

一种组装家具连接件

技术领域

[0001] 本实用新型属于家具技术领域，具体地说，涉及一种组装家具连接件。

背景技术

[0002] 为了适应消费环境，迎合顾客需求，组装家具愈发火爆。现有的组装家具如床、衣柜、桌子等，仍采用传统的方式进行设计，很多连接件多采用外置式设计，且安装工艺复杂，不仅影响外观，同时也使很多非专业用户安装困难，实用性不佳。

[0003] 有鉴于此特提出本实用新型。

实用新型内容

[0004] 本实用新型要解决的技术问题在于克服现有技术的不足，提供一种组装家具连接件，为解决上述技术问题，本实用新型采用技术方案的基本构思是：

[0005] 一种组装家具连接件，包括限位盘和连接杆，限位盘的一侧一体成型连接有工艺台，限位盘的另一侧一体成型连接有两个限位柱，限位盘、工艺台和限位柱均采用不锈钢材质，限位盘设置在一号板上，一号板上钻设有限位孔和连接孔，限位孔和连接孔呈垂直分布，限位盘内嵌在限位孔中，两个限位柱之间设置有连接杆，限位盘起到限位和支撑的作用，工艺台便于安装与取下限位盘，限位柱起到限位的作用。

[0006] 作为本实用新型进一步的方案：连接杆的一端一体成型连接有限位台，连接杆和限位台均采用不锈钢材质，限位台起到限位的作用。

[0007] 作为本实用新型再进一步的方案：连接杆上套设有限位支套，限位支套采用塑料材质，限位支套与连接杆之间采用过盈配合，限位支套起到限位的作用。

[0008] 作为本实用新型再进一步的方案：限位支套的一侧设置有连接端头，连接端头套设在连接杆上，连接端头与连接杆另一端连接，连接端头起到固定连接的作用，连接杆起到连接锁紧的作用。

[0009] 作为本实用新型再进一步的方案：连接端头的一端固定连接有四个加强架，加强架上一体成型连接有限位条，连接端头的另一端一体成型连接有限位环，加强架起到加强支撑的作用，限位条和限位环起到限位防脱的作用。

[0010] 作为本实用新型再进一步的方案：连接端头和加强架均采用塑料材质，连接端头和加强架均内嵌在二号板上，通过上述设计，便于将一号板和二号板连接固定。

[0011] 采用上述技术方案后，本实用新型与现有技术相比具有以下有益效果。

[0012] 本实用新型结构设计合理，安装使用方便，无需专业知识和技能，采用内置式设计，降低了对家具的外观影响，实用性较强。

[0013] 本实用新型通过加强架的设计，提高了连接件的安装可靠性，避免了装置因长时间使用而连接强度下降，增加了装置的使用寿命，经济性较好。

[0014] 下面结合附图对本实用新型的具体实施方式作进一步详细的描述。

附图说明

[0015] 图1为本实用新型的结构示意图；

[0016] 图2为本实用新型的主视图；

[0017] 图3为本实用新型的局部放大图；

[0018] 图4为本实用新型中加强架的断面图；

[0019] 图5为本实用新型中限位盘的结构示意图。

[0020] 图中：1-一号板；2-限位盘；3-工艺台；4-二号板；5-加强架；6-限位孔；7-连接孔；8-限位柱；9-限位支套；10-连接杆；11-连接端头；13-限位台；14-限位环；15-限位条。

具体实施方式

[0021] 为使本实用新型实施例的目的、技术方案和优点更加清楚，下面将结合本实用新型实施例中的附图，对实施例中的技术方案进行清楚、完整地描述。

[0022] 如图1至图5所示，一种组装家具连接件，包括限位盘2和连接杆10，限位盘2的一侧一体成型连接有工艺台3，限位盘2的另一侧一体成型连接有两个限位柱8，限位盘2、工艺台3和限位柱8均采用不锈钢材质，限位盘2设置在一号板1上，一号板1上钻设有限位孔6和连接孔7，限位孔6和连接孔7呈垂直分布，限位盘2内嵌在限位孔6中，两个限位柱8之间设置有连接杆10，限位盘2起到限位和支撑的作用，工艺台3便于安装与取下限位盘2，限位柱8起到限位的作用。

[0023] 其中，连接杆10的一端一体成型连接有限位台13，连接杆10和限位台13均采用不锈钢材质，限位台13起到限位的作用。

[0024] 连接杆10上套设有限位支套9，限位支套9采用塑料材质，限位支套9与连接杆10之间采用过盈配合，限位支套9起到限位的作用。

[0025] 限位支套9的一侧设置有连接端头11，连接端头11套设在连接杆10上，连接端头11与连接杆10另一端连接，连接端头11起到固定连接的作用，连接杆10起到连接锁紧的作用。

[0026] 连接端头11的一端固定连接有四个加强架5，加强架5上一体成型连接有限位条15，连接端头11的另一端一体成型连接有限位环14，加强架5起到加强支撑的作用，限位条15和限位环14起到限位防脱的作用。

[0027] 连接端头11和加强架5均采用塑料材质，连接端头11和加强架5均内嵌在二号板4上，通过上述设计，便于将一号板1和二号板4连接固定。

[0028] 本实用新型的工作原理是：使用时，将连接端头11和加强架5嵌入到二号板4上预留的孔和槽中，此时，连接端头11与二号板4连接，通过限位台13旋转连接杆10，将连接杆10安装在连接端头11内，直至限位支套9与连接端头11贴紧，将限位盘2插入到限位孔6中，使限位柱8的一端插入到一号板1的预留孔中，此时，连接杆10正好位于两个限位柱8之间，限位柱8与限位台13的一侧贴紧，即完成安装。

[0029] 以上所述仅是本实用新型的较佳实施例而已，并非对本实用新型作任何形式上的限制，虽然本实用新型已以较佳实施例揭露如上，然而并非用以限定本实用新型，任何熟悉本专利的技术人员在不脱离本实用新型技术方案范围内，当可利用上述提示的技术内容作出些许更动或修饰为等同变化的等效实施例，但凡是未脱离本实用新型技术方案的内容，依据本实用新型的技术实质对以上实施例所作的任何简单修改、等同变化与修饰，均仍属

于本实用新型方案的范围内。

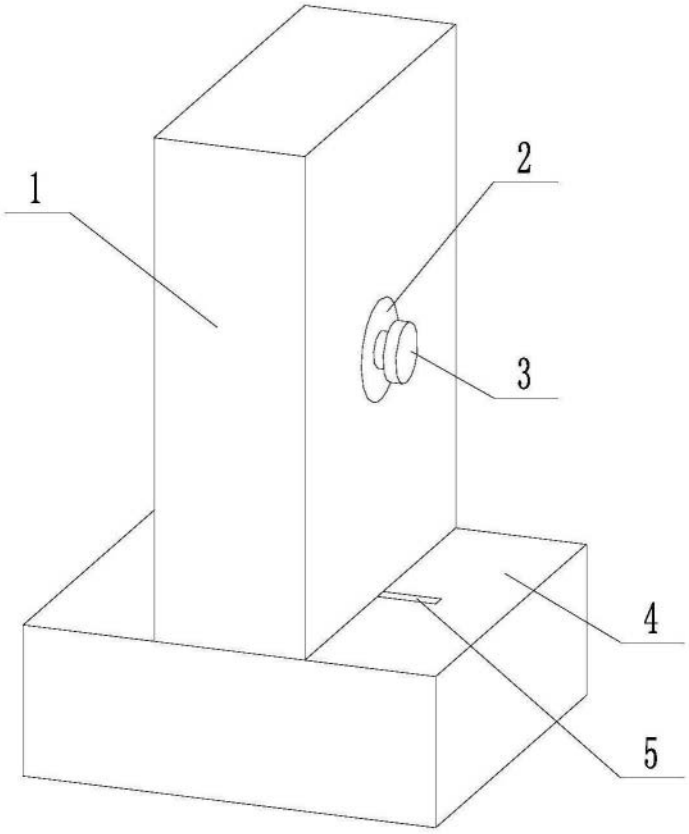

图1

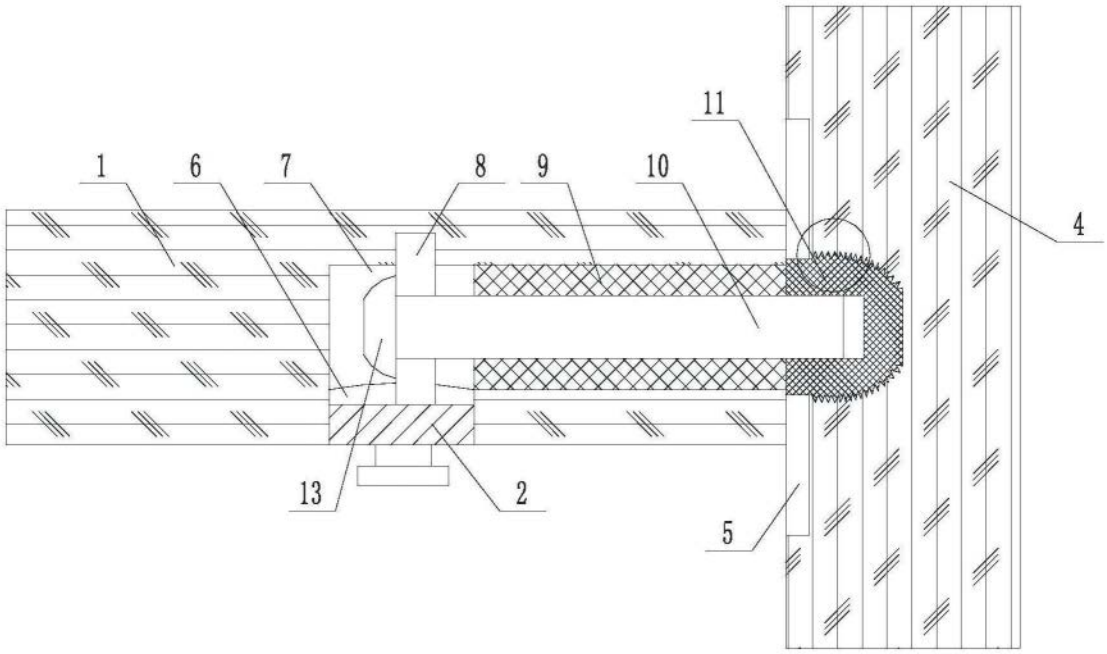

图2

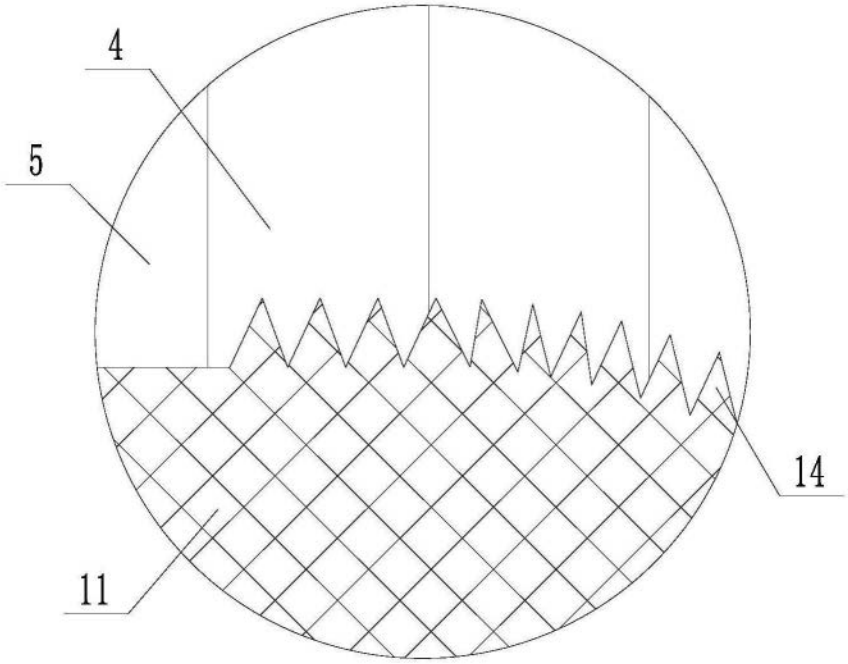

图3

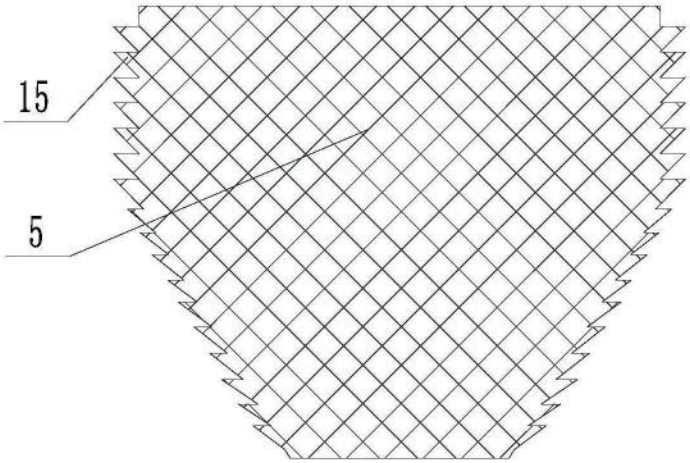

图4

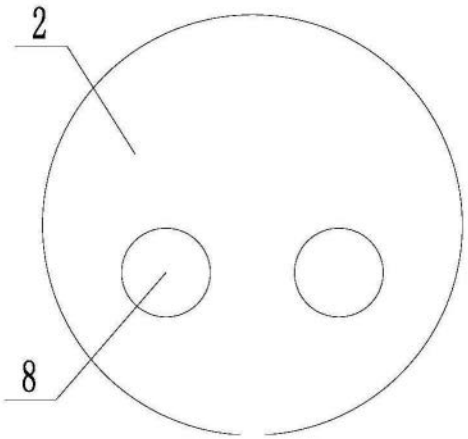

图5