(19)中华人民共和国国家知识产权局

(12)实用新型专利

(10)授权公告号 CN 202604055 U
(45)授权公告日 2012.12.19

(21)申请号 201220301428.6

(22)申请日 2012.06.26

(73)专利权人 成都市飞龙水处理技术研究所
地址 610400 四川省成都市金堂县赵镇四横道商业街 138 号

(72)发明人 罗兴富

(51)Int.Cl.
A47B 31/00(2006.01)

权利要求书 1 页 说明书 2 页 附图 1 页

(54)实用新型名称

一种具有玻璃饰板的实木茶几

(57)摘要

一种具有玻璃饰板的实木茶几，包括几体、几面、玻璃饰板、支撑板、底板、落地脚，其特征在于：其茶几的上部设置有几面，几面上设置有玻璃饰板，几面的右下部设置有第一支撑板，几面的中下部设置有第二支撑板和第三支撑板，几面的左下部设置有第四支撑板，茶几的下部设置有底板，底板的右下部设置有第一落地脚和第二落地脚，底板左下部的前后均设置有第三落地脚；它经济实用，能为城乡家庭提供豪华美观的实木茶几。

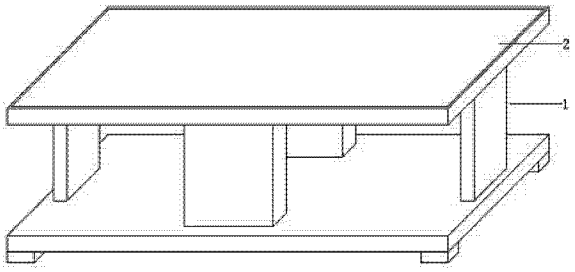

CN 202604055 U

1. 一种具有玻璃饰板的实木茶几，包括几体、几面、玻璃饰板、支撑板、底板、落地脚，其特征在于：其茶几的上部设置有几面（16），几面上设置有玻璃饰板（17），几面的右下部设置有第一支撑板（18），几面的中下部设置有第二支撑板（19）和第三支撑板（20），几面的左下部设置有第四支撑板（21），茶几的下部设置有底板（22），底板的右下部设置有第一落地脚（23）和第二落地脚（24），底板左下部的前后均设置有第三落地脚（25）。

2. 根据权利要求 1 所述的实木茶几，其特征在于，所述实木茶几的规格为：长度 950mm× 宽度 620mm× 高度 460mm。

3. 根据权利要求 2 所述的实木茶几，其特征在于，所述实木茶几由几体和几面套件螺钉连接而成。

一种具有玻璃饰板的实木茶几

技术领域

[0001] 本实用新型涉及一种具有玻璃饰板的实木茶几，特别是供城乡家庭使用的实木茶几的制造领域。

背景技术

[0002] 改革开放以来，我国开始了大量兴建民用住宅小区和经济适用房、以及进一步完善廉租房的政策，且廉租房覆盖面越扩越大，旨在改善全国城镇居民的住房条件，尤其是解决低保和优抚住房困难户、以及边缘收入家庭的住房困难户，从而扭转了广大人民群众住房短缺与困难的被动局面，与此同时，室内的家具也发生了翻天覆地的变化，市场家具品名繁多，五花八门，但与经济适用房和廉租房以及小套型商品房相匹配的家具却供不应求，为此，我研究所明确提出了“实木茶几革命”也是这一领域的创新课题。

[0003] 公知的茶几产品，设计构造较为简单，技术含量低下，存在一定的缺陷，尤其是在茶几的新颖时尚上、以及一品多用而又节省占地面积上成了该类产品的一个技术瓶颈，其产品主要是基于对大面积住房而设计制造的，达到家庭人员休息和会客时放置茶杯、糖果、以及摆放鲜花的目的而设计的，但不能解决人们使用此类茶几成为廉租房和经济适用房家庭使用的目的。

实用新型内容

[0004] 本实用新型的目的是提供一种具有玻璃饰板的实木茶几，以解决廉租房和经济适用房家庭在使用实木茶几的过程中达到经济实用和节省占地面积的问题。本新型的目的由以下技术方案实现：一种具有玻璃饰板的实木茶几，包括几体、几面、玻璃饰板、支撑板、底板、落地脚，其特征在于：其茶几的上部设置有几面，几面上设置有玻璃饰板，几面的右下部设置有第一支撑板，几面的中下部设置有第二支撑板和第三支撑板，几面的左下部设置有第四支撑板，茶几的下部设置有底板，底板的右下部设置有第一落地脚和第二落地脚，底板左下部的前后均设置有第三落地脚。

[0005] 上述设计中，本新型采用实木茶几装置，以针对城乡家庭使用的不同需要。如对家庭人员需要放置书籍、茶叶盒、茶具的来说，本新型对其启用底板放置处理，如对家庭人员需要临时放置茶杯和水果以及香烟的而言，本新型对其启用茶几中的玻璃饰板放置处理。

[0006] 与现有技术(在现有大规格单功能茶几的基础上)相比，本新型针对单功能茶几，增加了几体、几面、玻璃饰板、支撑板、底板、落地脚等设置。本新型中，底板可有效放置各种书籍、茶叶盒、茶具、以及水果；玻璃饰板能有效临时放置各种茶杯、糖类、水果、饮料、食品、以及香烟，同时，还可以作为餐桌，供家人就餐使用；此技术经济实用，豪华美观，使用方便，能满足用户的需求。

[0007] 本新型具有如下特点：1、可有效放置各种书籍、茶叶盒、茶具、以及水果。2、能有效临时放置各种茶杯、糖类、水果、饮料、食品、以及香烟，同时，还可以作为餐桌，供家人就餐使用。3、此技术经济实用，豪华美观，使用方便，能满足用户的需求。

[0008] 本新型经济适用，豪华美观，特别适合城乡家庭使用，可每户配置。

附图说明

[0009] 下面结合附图和具体实施方式对本实用新型作进一步详细的说明：

[0010] 图 1 是本新型一个实施例的装置连接示意图；

[0011] 图 2 是图 1 所示实木茶几装置的结构图。

具体实施方式

[0012] 图 1 示出本新型实木茶几装置的情况，如对于城乡家庭使用来说，首先将本新型装置中的玻璃饰板 2 装上，然后再将本新型装置 1 置于到合适位置即可正常使用。

[0013] 图 2 中，实木茶几装置是由几体 b 和几面 a 组成，几体 b 和几面 a 套件螺钉连接而成，该茶几的上部设置有几面 16，几面上设置有玻璃饰板 17，几面的右下部设置有第一支撑板 18，几面的中下部设置有第二支撑板 19 和第三支撑板 20，几面的左下部设置有第四支撑板 21，茶几的下部设置有底板 22，底板的右下部设置有第一落地脚 23 和第二落地脚 24，底板左下部的前后均设置有第三落地脚 25；上述实木茶几装置的规格为：长度 950mm× 宽度 620mm× 高度 460mm。

[0014] 参见图 1，从实木茶几装置的使用过程来看，使用时，首先将本新型装置中的玻璃饰板 2 装上，然后再将本新型装置 1 置于到合适位置即可正常使用。

[0015] 此外，本新型可采用实木材质或高密度纤维板材质，以满足质量及卫生要求。

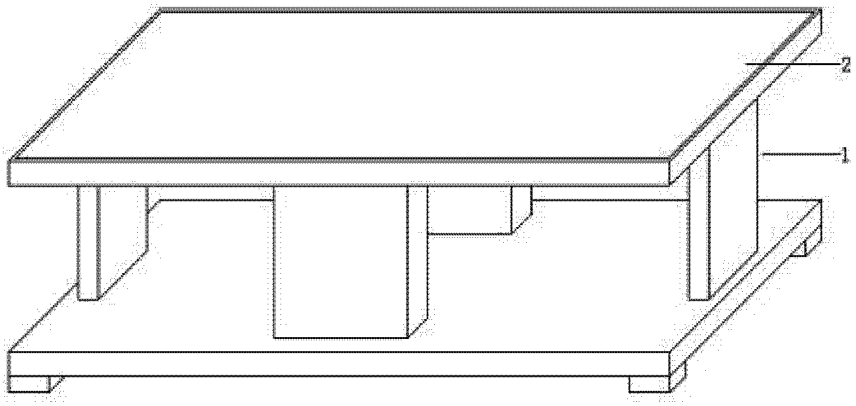

图 1

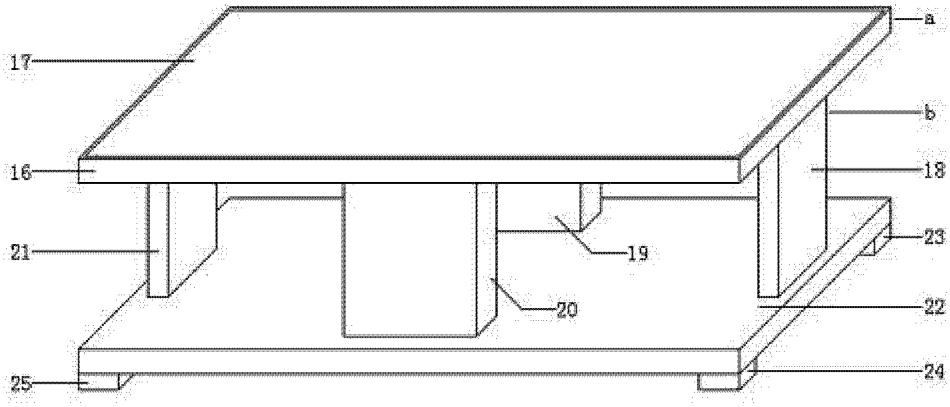

图 2