(19)中华人民共和国国家知识产权局

(12)发明专利申请

(10)申请公布号 CN 109197681 A
(43)申请公布日 2019.01.15

(21)申请号 201810976479.0

(22)申请日 2018.08.25

(71)申请人 贵州省台江县苗誉蜂业有限公司
地址 556300 贵州省黔东南苗族侗族自治州台江县排羊乡富强村四组

(72)发明人 顾釜

(74)专利代理机构 贵阳春秋知识产权代理事务所(普通合伙) 52109
代理人 李剑

(51)Int.Cl.
A01K 59/00(2006.01)

权利要求书1页 说明书4页 附图2页

(54)发明名称

一种养蜂过程用便于清洁的摇蜜机

(57)摘要

本发明公开了一种养蜂过程用便于清洁的摇蜜机，包括电机、盖板和斜面板，所述电机的外侧焊接有电机机架，所述电机的下方安装有传动轴，且传动轴的下端连接有主杆，所述主杆的外侧固定安装有不锈钢架，所述密封桶的上表面左右两侧均设置有转轴，所述盖板的外侧表面设置有圆弧槽，所述盖板的下表面开设有限位槽，所述密封桶的上表面覆盖有防尘网，所述斜面板的下端固定有出料管。该养蜂过程用便于清洁的摇蜜机通过电机为其提供离心力，降低了工作人员的劳动强度，且离心力的力道及速度能够进行精确的控制，有利于将蜜脾内部蜂蜜取出，其次该摇蜜机在清洗完毕后，不直接与外界空气中进行接触，避免灰尘吸附在摇蜜机的内部。

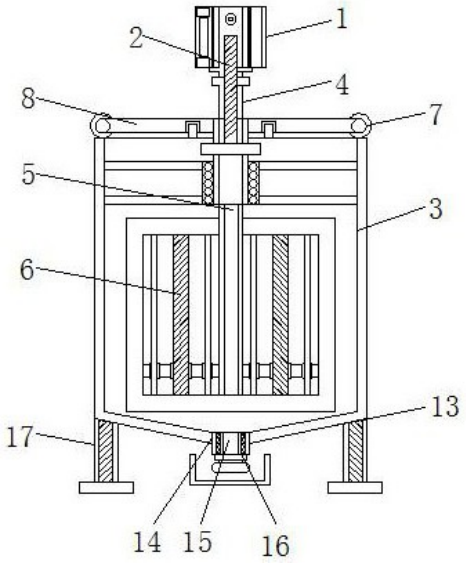

CN 109197681 A

1.一种养蜂过程用便于清洁的摇蜜机，包括电机(1)、盖板(8)和斜面板(13)，其特征在于：所述电机(1)的外侧焊接有电机机架(2)，且电机机架(2)的下端与密封桶(3)的外表面之间焊接，所述电机(1)的下方安装有传动轴(4)，且传动轴(4)的下端连接有主杆(5)，所述主杆(5)的外侧固定安装有不锈钢架(6)，所述密封桶(3)的上表面左右两侧均设置有转轴(7)，所述盖板(8)的外侧表面设置有圆弧槽(9)，且盖板(8)位于转轴(7)的外侧，所述盖板(8)的下表面开设有限位槽(10)，且限位槽(10)的内部贯穿有限位柱(11)，所述密封桶(3)的上表面覆盖有防尘网(12)，所述斜面板(13)的下端固定有出料管(14)，且斜面板(13)位于不锈钢架(6)的下方，所述出料管(14)的内部旋接有活动塞(15)，且活动塞(15)的下端外侧表面套接有密封圈(16)，所述斜面板(13)的下表面焊接有支撑架(17)，且支撑架(17)的内部下方固定安装有尖端(18)。

2.根据权利要求1所述的一种养蜂过程用便于清洁的摇蜜机，其特征在于：所述电机(1)通过电机机架(2)与密封桶(3)之间相连接，且电机(1)通过传动轴(4)与主杆(5)之间构成转动结构。

3.根据权利要求1所述的一种养蜂过程用便于清洁的摇蜜机，其特征在于：所述盖板(8)通过转轴(7)与密封桶(3)之间相连接，且盖板(8)的横向中心线与圆弧槽(9)的横向中心线重合。

4.根据权利要求1所述的一种养蜂过程用便于清洁的摇蜜机，其特征在于：所述限位槽(10)的内部直径与限位柱(11)的外部直径之间相等，且限位柱(11)沿密封桶(3)的上表面边缘均匀分布。

5.根据权利要求1所述的一种养蜂过程用便于清洁的摇蜜机，其特征在于：所述斜面板(13)的倾斜角度为15°，且出料管(14)的内表面与活动塞(15)的外表面之间相贴合，而且密封圈(16)位于出料管(14)的下表面与活动塞(15)的交接处。

6.根据权利要求1所述的一种养蜂过程用便于清洁的摇蜜机，其特征在于：所述支撑架(17)沿斜面板(13)的下表面呈三角形分布，且尖端(18)的竖直中心线与支撑架(17)的中心线重合。

一种养蜂过程用便于清洁的摇蜜机

技术领域

[0001] 本发明涉及养蜂用摇蜜机技术领域，具体为一种养蜂过程用便于清洁的摇蜜机。

背景技术

[0002] 养蜂即蜜蜂养殖，是人工饲养蜜蜂而取其产品包括蜂蜜、蜂王浆、蜂胶、花粉、蜂蜡、蜂蛹及蜂毒等产品的事业，包括在广义的畜产内，所以广义地说蜜蜂也是家畜，蜜蜂养殖的历史有数千年之久，蜂蜜的利用是从渔猎时代开始的，当蜜蜂采蜜完成后，需要使用摇蜜机对蜂蜜进行统一的收集，摇蜜机是一款可使蜜脾在摇蜜机桶壁内瞬间翻面后能平稳运转脱蜜的机器。但是现有的养蜂用摇蜜机大多通过人力为其提供离心力，导致工作人员的劳动强度大，且人为力道及速度无法进行精确的控制，不利于将蜜脾内部蜂蜜取出，其次一般的摇蜜机在清洗完毕后，直接放置在空气中进行晾干，导致大量的灰尘吸附在摇蜜机的内部，针对上述问题，我们提出了一种养蜂过程用便于清洁的摇蜜机。

发明内容

[0003] 本发明的目的在于提供一种养蜂过程用便于清洁的摇蜜机，以解决上述背景技术中提出一般的养蜂用摇蜜机大多通过人力为其提供离心力，导致工作人员的劳动强度大，且人为力道及速度无法进行精确的控制，不利于将蜜脾内部蜂蜜取出，其次一般的摇蜜机在清洗完毕后，直接放置在空气中进行晾干，导致大量的灰尘吸附在摇蜜机的内部的问题。

[0004] 为实现上述目的，本发明提供如下技术方案：一种养蜂过程用便于清洁的摇蜜机，包括电机、盖板和斜面板，所述电机的外侧焊接有电机机架，且电机机架的下端与密封桶的外表面之间焊接，所述电机的下方安装有传动轴，且传动轴的下端连接有主杆，所述主杆的外侧固定安装有不锈钢架，所述密封桶的上表面左右两侧均设置有转轴，所述盖板的外侧表面设置有圆弧槽，且盖板位于转轴的外侧，所述盖板的下表面开设有限位槽，且限位槽的内部贯穿有限位柱，所述密封桶的上表面覆盖有防尘网，所述斜面板的下端固定有出料管，且斜面板位于不锈钢架的下方，所述出料管的内部旋接有活动塞，且活动塞的下端外侧表面套接有密封圈，所述斜面板的下表面焊接有支撑架，且支撑架的内部下方固定安装有尖端。

[0005] 优选的，所述电机通过电机机架与密封桶之间相连接，且电机通过传动轴与主杆之间构成转动结构。

[0006] 优选的，所述盖板通过转轴与密封桶之间相连接，且盖板的横向中心线与圆弧槽的横向中心线重合。

[0007] 优选的，所述限位槽的内部直径与限位柱的外部直径之间相等，且限位柱沿密封桶的上表面边缘均匀分布。

[0008] 优选的，所述斜面板的倾斜角度为15°，且出料管的内表面与活动塞的外表面之间相贴合，而且密封圈位于出料管的下表面与活动塞的交接处。

[0009] 优选的，所述支撑架沿斜面板的下表面呈三角形分布，且尖端的竖直中心线与支

撑架的中心线重合。

[0010] 与现有技术相比，本发明的有益效果是：该养蜂过程用便于清洁的摇蜜机通过电机为其提供离心力，降低了工作人员的劳动强度，且离心力的力道及速度能够进行精确的控制，有利于将蜜脾内部蜂蜜取出，其次该摇蜜机在清洗完毕后，不直接与外界空气中进行接触，避免灰尘吸附在摇蜜机的内部，该养蜂过程用便于清洁的摇蜜机中电机通过传动轴与主杆之间构成转动结构，给电机通电，电机通过传动轴带动主杆进行转动，由于不锈钢架与主杆之间设置为焊接，因此不锈钢架可以随主杆一起进行转动，该装置通过电机、传动轴和主杆的设置，避免了不锈钢架需要人为对其进行转动，降低了工作人员的劳动强度，且该装置中不锈钢架的转动速度均匀；

限位柱沿密封桶的上表面边缘均匀分布，将盖板下表面的限位槽直接套接在限位柱上，使得盖板覆盖在密封桶的上表面，当该装置使用完毕后，需要使用清水对该装置的内部进行反复冲洗，当冲洗完毕后，将边缘设置有圆孔的防尘网通过限位柱覆盖在密封桶的上表面，该项设置避免灰尘附着在不锈钢架上，保持了不锈钢架的清洁度，从而提高了该装置生产蜂蜜的纯净度；

不锈钢架旋转时，位于不锈钢架内部的蜜脾受离心力的作用，其内部蜂蜜液体流出，蜂蜜落在斜面板上，通过斜面板的聚集收拢最后落在出料管的内部，在出料管放置收集瓶对蜂蜜进行收集，斜面板的设置可以避免蜂蜜过多的残留在密封桶的内壁，有利于对蜂蜜进行集中的收集，其次对该装置内部进行冲洗时，污水可以通过出料管排出，便于该装置进行清洗，三角形为最稳定的结构，因此呈三角形分布的支撑架有利于提高该装置的稳定性，其次支撑架的内部下方固定安装有尖端，当该装置所处地面柔软时，尖端能够扎进地面，使得支撑架与地面之间连接更为紧密。

附图说明

[0011] 图1为本发明内部结构示意图；

图2为本发明俯视结构示意图；

图3为本发明支撑架底部结构示意图。

[0012] 图中：1、电机；2、电机机架；3、密封桶；4、传动轴；5、主杆；6、不锈钢架；7、转轴；8、盖板；9、圆弧槽；10、限位槽；11、限位柱；12、防尘网；13、斜面板；14、出料管；15、活动塞；16、密封圈；17、支撑架；18、尖端。

具体实施方式

[0013] 下面将结合本发明实施例中的附图，对本发明实施例中的技术方案进行清楚、完整地描述，显然，所描述的实施例仅仅是本发明一部分实施例，而不是全部的实施例。基于本发明中的实施例，本领域普通技术人员在没有做出创造性劳动前提下所获得的所有其他实施例，都属于本发明保护的范围。

[0014] 请参阅图1-3，本发明提供一种技术方案：一种养蜂过程用便于清洁的摇蜜机，包括电机1、盖板8和斜面板13，电机1的外侧焊接有电机机架2，且电机机架2的下端与密封桶3的外表面之间焊接，电机1的下方安装有传动轴4，且传动轴4的下端连接有主杆5，电机1通过电机机架2与密封桶3之间相连接，且电机1通过传动轴4与主杆5之间构成转动结构，通过

电机机架2的设置使得电机1悬挂于密封桶3的上方，然后给电机1通电，电机1通过传动轴4带动主杆5进行转动，主杆5的外侧固定安装有不锈钢架6，密封桶3的上表面左右两侧均设置有转轴7，盖板8的外侧表面设置有圆弧槽9，且盖板8位于转轴7的外侧，盖板8通过转轴7与密封桶3之间相连接，且盖板8的横向中心线与圆弧槽9的横向中心线重合，将蜜脾放置在不锈钢架6的内部，由于不锈钢架6与主杆5之间设置为焊接，因此不锈钢架6可以随主杆5一起进行转动，该装置通过电机1、传动轴4和主杆5的设置，避免了不锈钢架6需要人为对其进行转动，降低了工作人员的劳动强度，且该装置中不锈钢架6的转动速度均匀；

盖板8的下表面开设有限位槽10，且限位槽10的内部贯穿有限位柱11，密封桶3的上表面覆盖有防尘网12，限位槽10的内部直径与限位柱11的外部直径之间相等，且限位柱11沿密封桶3的上表面边缘均匀分布，在给电机1进行通电前，将蜜脾放置在不锈钢架6的内部，然后将盖板8通过转轴7向内侧转动，使得盖板8下表面的限位槽10直接套接在限位柱11上，从而使得盖板8覆盖在密封桶3的上表面，当该装置使用完毕后，需要使用清水对该装置的内部进行反复冲洗，当冲洗完毕后，将边缘设置有圆孔的防尘网12通过限位柱11覆盖在密封桶3的上表面，该项设置避免灰尘附着在不锈钢架6上，保持了不锈钢架6的清洁度，从而提高了该装置生产蜂蜜的纯净度；

斜面板13的下端固定有出料管14，且斜面板13位于不锈钢架6的下方，出料管14的内部旋接有活动塞15，且活动塞15的下端外侧表面套接有密封圈16，斜面板13的倾斜角度为15°，且出料管14的内表面与活动塞15的外表面之间相贴合，而且密封圈16位于出料管14的下表面与活动塞15的交接处，将活动塞15逆时针转动，直至将活动塞15从出料管14的内部转出，不锈钢架6旋转时，位于不锈钢架6内部的蜜脾受离心力的作用，其内部蜂蜜液体流出，蜂蜜落在斜面板13上，通过斜面板13的聚集收拢最后落在出料管14的内部，在出料管14放置收集瓶对蜂蜜进行收集，斜面板13的设置可以避免蜂蜜过多的残留在密封桶3的内壁，有利于对蜂蜜进行集中的收集，其次对该装置内部进行冲洗时，污水可以通过出料管14排出，便于该装置进行清洗，斜面板13的下表面焊接有支撑架17，且支撑架17的内部下方固定安装有尖端18，支撑架17沿斜面板13的下表面呈三角形分布，且尖端18的竖直中心线与支撑架17的中心线重合，三角形为最稳定的结构，因此呈三角形分布的支撑架17有利于提高该装置的稳定性，其次支撑架17的内部下方固定安装有尖端18，当该装置所处地面柔软时，尖端18能够扎进地面，使得支撑架17与地面之间连接更为紧密。

[0015] 工作原理：在使用该养蜂过程用便于清洁的摇蜜机时，将蜜脾放置在不锈钢架6的内部，然后将盖板8通过转轴7向内侧转动，使得盖板8下表面的限位槽10直接套接在限位柱11上，从而使得盖板8覆盖在密封桶3的上表面，然后给电机1通电，电机1通过传动轴4带动主杆5进行转动，由于不锈钢架6与主杆5之间设置为焊接，因此不锈钢架6可以随主杆5一起进行转动，将活动塞15逆时针转动，直至将活动塞15从出料管14的内部转出，不锈钢架6旋转时，位于不锈钢架6内部的蜜脾受离心力的作用其内部蜂蜜液体流出，蜂蜜落在斜面板13上，通过斜面板13的聚集收拢最后落在出料管14的内部，在出料管14放置收集瓶对蜂蜜进行收集，当该装置使用完毕后，需要使用清水对该装置的内部进行反复冲洗，当冲洗完毕后，将边缘设置有圆孔的防尘网12通过限位柱11覆盖在密封桶3的上表面，该项设置避免灰尘附着在不锈钢架6上，保持了不锈钢架6的清洁度，这就是该养蜂过程用便于清洁的摇蜜机的工作原理。

[0016] 尽管已经示出和描述了本发明的实施例，对于本领域的普通技术人员而言，可以理解在不脱离本发明的原理和精神的情况下可以对这些实施例进行多种变化、修改、替换和变型，本发明的范围由所附权利要求及其等同物限定。

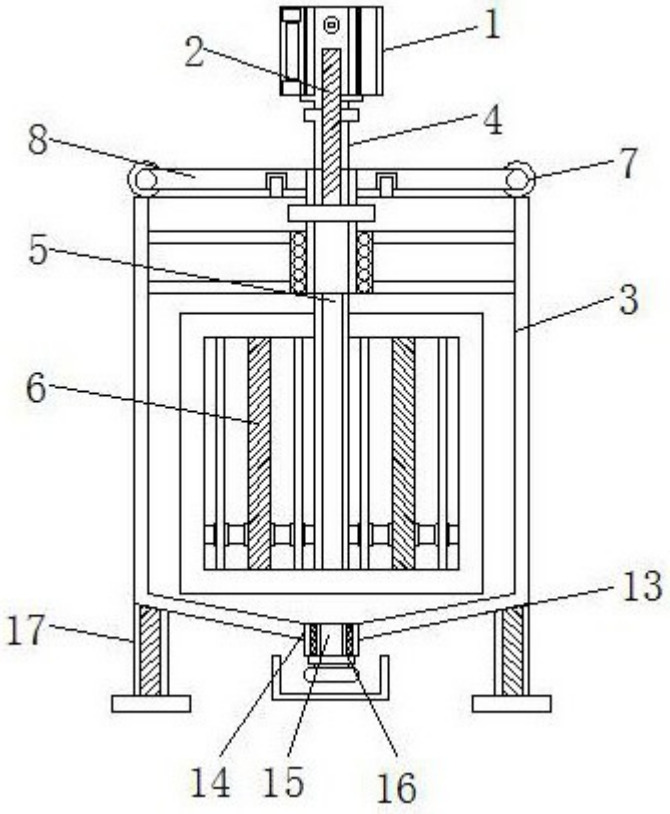

图1

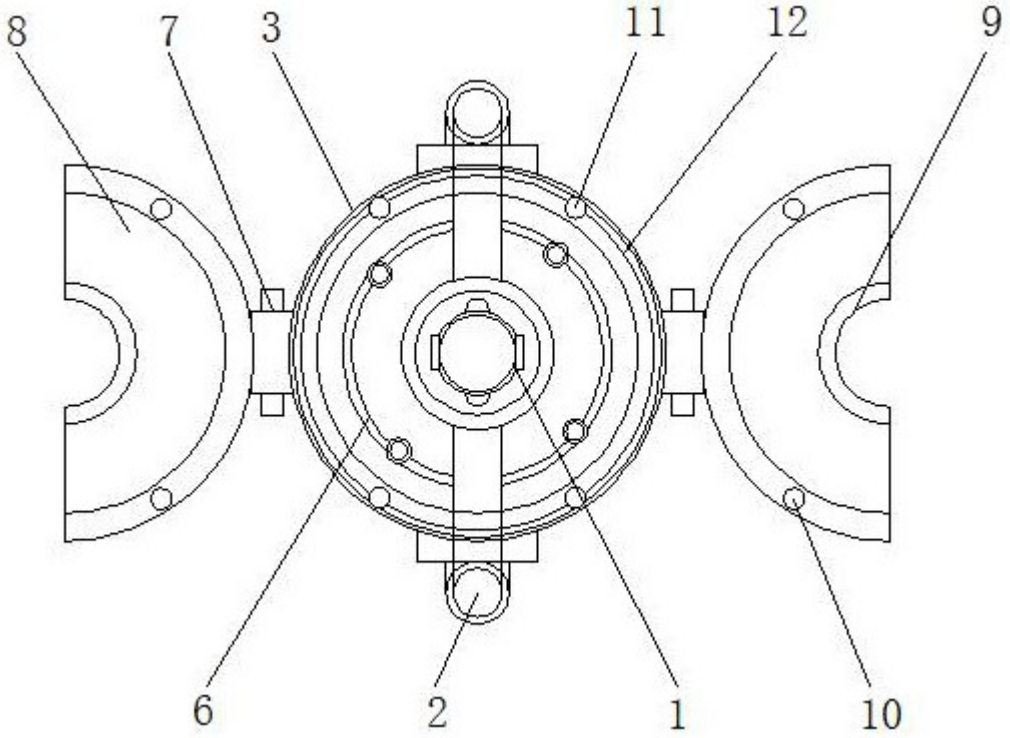

图2

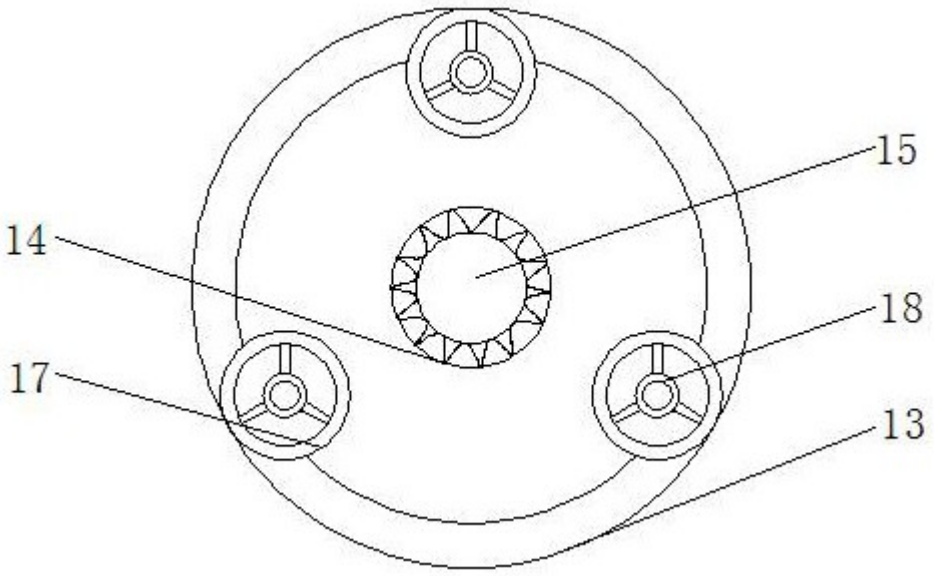

图3