(19)中华人民共和国国家知识产权局

(12)实用新型专利

(10)授权公告号 CN 203137671 U
(45)授权公告日 2013.08.21

(21)申请号 201320081981.8

(22)申请日 2013.02.22

(73)专利权人 蔡瑾玨
地址 214107 江苏省无锡市锡山区羊尖镇锡沪路 76 号

(72)发明人 张鹏

(51)Int.Cl.
A47C 12/02(2006.01)
A47C 7/62(2006.01)
A47C 7/02(2006.01)
A47C 7/40(2006.01)

(ESM)同样的发明创造已同日申请发明专利

权利要求书1页 说明书2页 附图4页

(54)实用新型名称

一种椅子

(57)摘要

本实用新型公开一种椅子，包括椅背、椅面支撑架，所述椅面支撑架上固定安装有等距间隔的横档，所述椅背的正面位置通过活页连接有平板，平板再通过活页与竖板连接，所述平板和竖板可以折叠在一起，并可旋转放入椅背预留的空间中；平板和竖板展开后，可供小孩用餐时使用，非常方便，并且由于横档和平板形成梯级，这种椅子还可用作梯子，非常坚固，因此，本实用新型的椅子，用途广泛，还具有容易制造、成本低等优点。

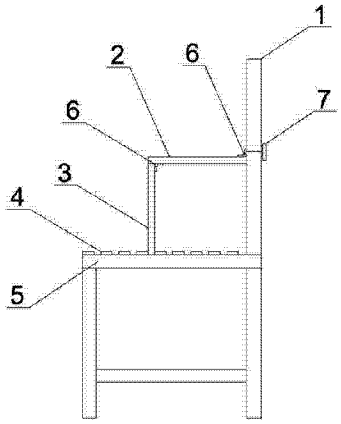

CN 203137671 U

1. 一种椅子，包括椅背 (1)、椅面支撑架 (5)，所述椅面支撑架 (5) 上固定安装有等距间隔的横档 (4)，其特征在于：所述椅背 (1) 的正面位置通过活页 (6) 连接有平板 (2)，平板 (2) 再通过活页 (6) 与竖板 (3) 连接，所述平板 (2) 和竖板 (3) 可以折叠在一起，并可旋转放入椅背 (1) 预留的空间中。

2. 根据权利要求 1 所述的一种椅子，其特征是：所述椅背 (1) 的背面安装有至少一个锁扣 (7)。

3. 根据权利要求 1 所述的一种椅子，其特征是：所述横档 (4) 的间距略大于竖板 (3) 的厚度。

一种椅子

技术领域

[0001] 本实用新型涉及一种日常生活用家具，特别是指一种椅子。

背景技术

[0002] 目前常用的家用椅子，多数只提供成人使用，当有小孩和大人一起用餐，需要椅子时，则不适合，特别不方便。

实用新型内容

[0003] 本实用新型要解决的问题是克服背景技术中的不足，提供一种椅子，这种椅子，可以供小孩用餐时使用，也可临时用作梯子使用，用途广泛。

[0004] 为解决上述问题，本实用新型采取以下技术方案：

[0005] 本实用新型的一种椅子，包括椅背、椅面支撑架，所述椅面支撑架上固定安装有等距间隔的横档，所述椅背的正面位置通过活页连接有平板，平板再通过活页与竖板连接，所述平板和竖板可以折叠在一起，并可旋转放入椅背预留的空间中。

[0006] 本实用新型的一个改进措施是，在椅背的背面安装有至少一个锁扣，用于固定折叠在一起的平板和竖板。

[0007] 本实用新型的进一步改进措施是，所述横档的间距略大于竖板的厚度，便于竖版放入横档中，防止竖板前后晃动，同时保证平板处于水平位置。

[0008] 本实用新型的一种椅子，由于在椅背的正面位置通过活页连接有平板，平板再通过活页与竖板连接，竖板可嵌入椅面支撑架上的横档，平板和竖板展开后，可供小孩用餐时使用，非常方便，并且由于横档和平板形成梯级，这种椅子还可用作梯子，非常坚固，因此，本实用新型的椅子，用途广泛，还具有容易制造、成本低等优点。

附图说明

[0009] 图 1 是本实用新型展开后的结构示意图。

[0010] 图 2 是图 1 的俯视图。

[0011] 图 3 是本实用新型折叠后的结构示意图。

[0012] 图 4 是图 3 的右视图。

具体实施方式

[0013] 如图 1、图 2、图 3 和图 4 所示，本实用新型一种椅子，包括椅背 1、椅面支撑架 5，所述椅面支撑架 5 上固定安装有等距间隔的横档 4，所述椅背 1 的正面位置通过活页 6 连接有平板 2，平板 2 再通过活页 6 与竖板 3 连接，所述平板 2 和竖板 3 可以折叠在一起，并可旋转放入椅背 1 预留的空间中。

[0014] 所述椅背 1 的背面安装有两个锁扣 7。

[0015] 所述横档 4 的间距略大于竖板 3 的厚度。

[0016] 应当说明的是，以上所述仅为本实用新型的优选实施例而已，并不用于限制本实施例，凡在本实用新型的精神和原则之内，所作的任何修改、等同替换、改进等，均应包含在本实用新型的保护范围之内。

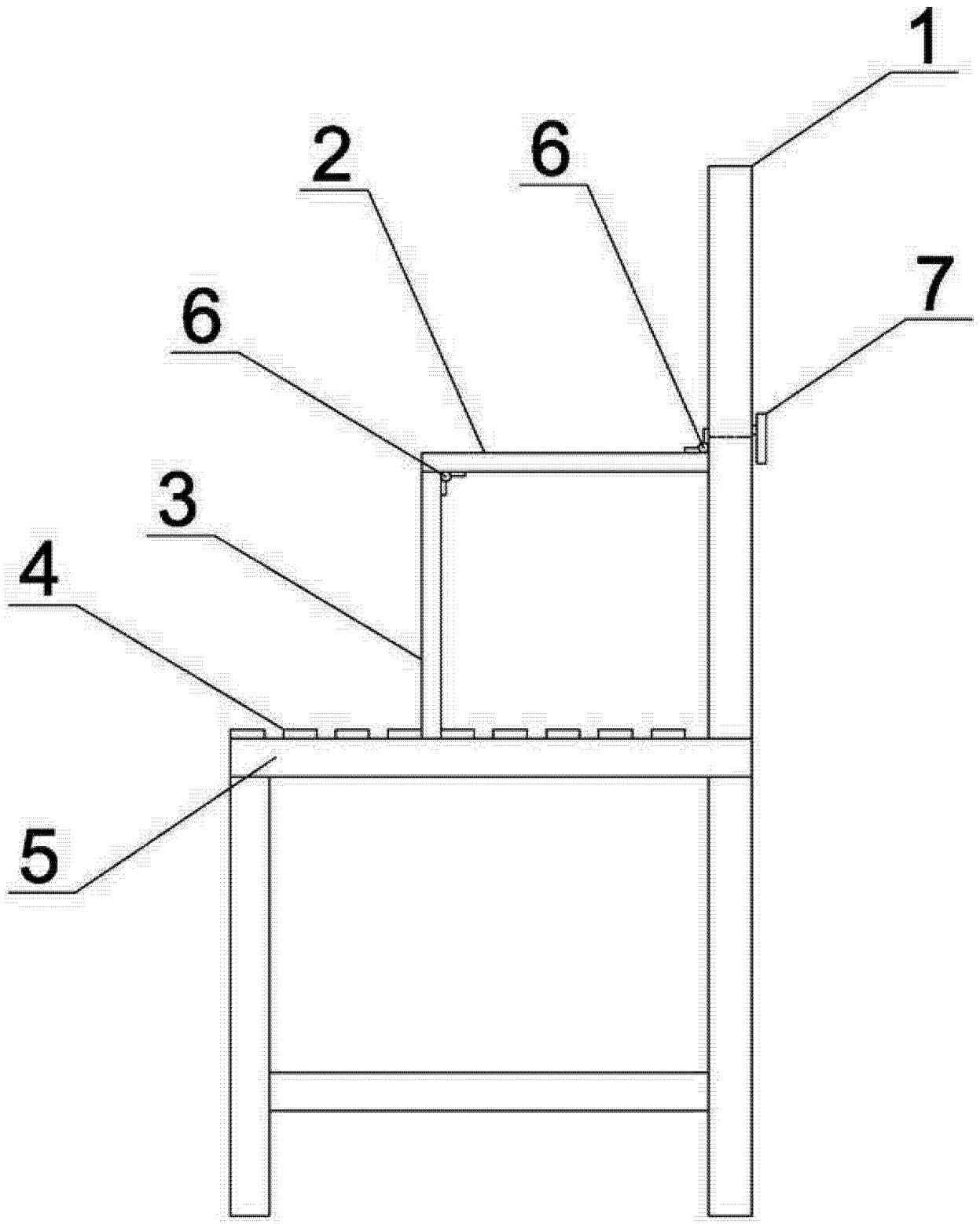

图 1

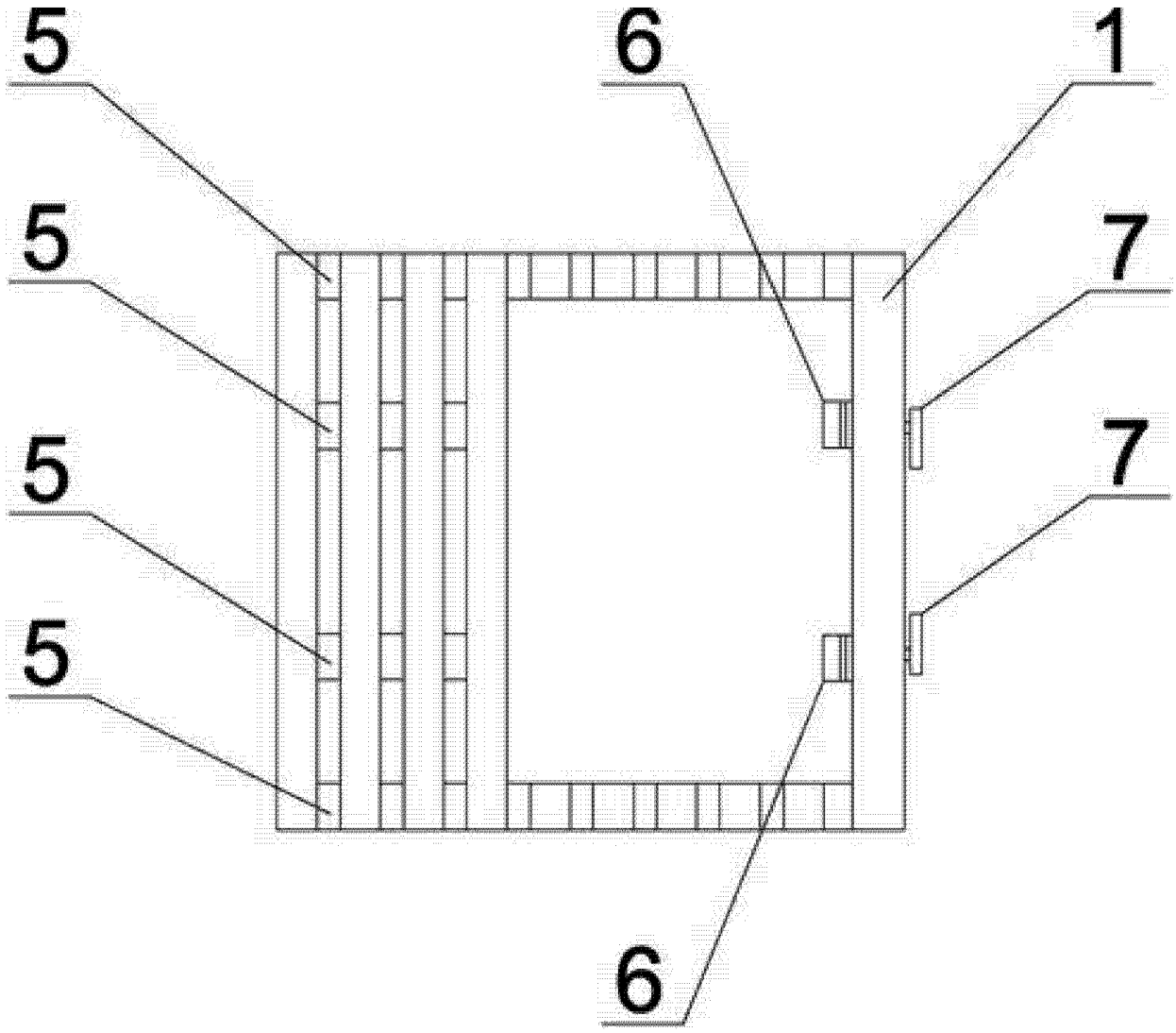

图 2

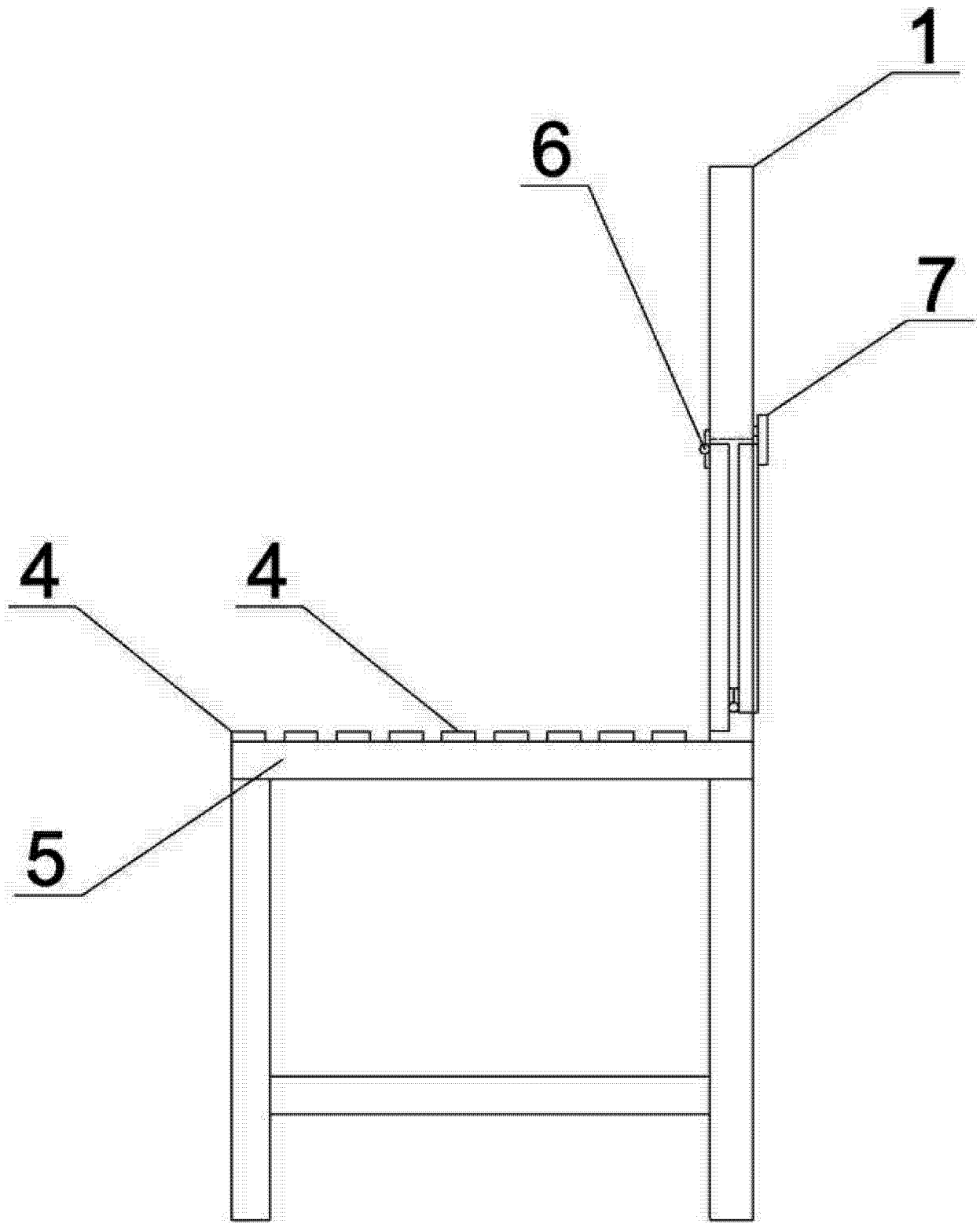

图 3

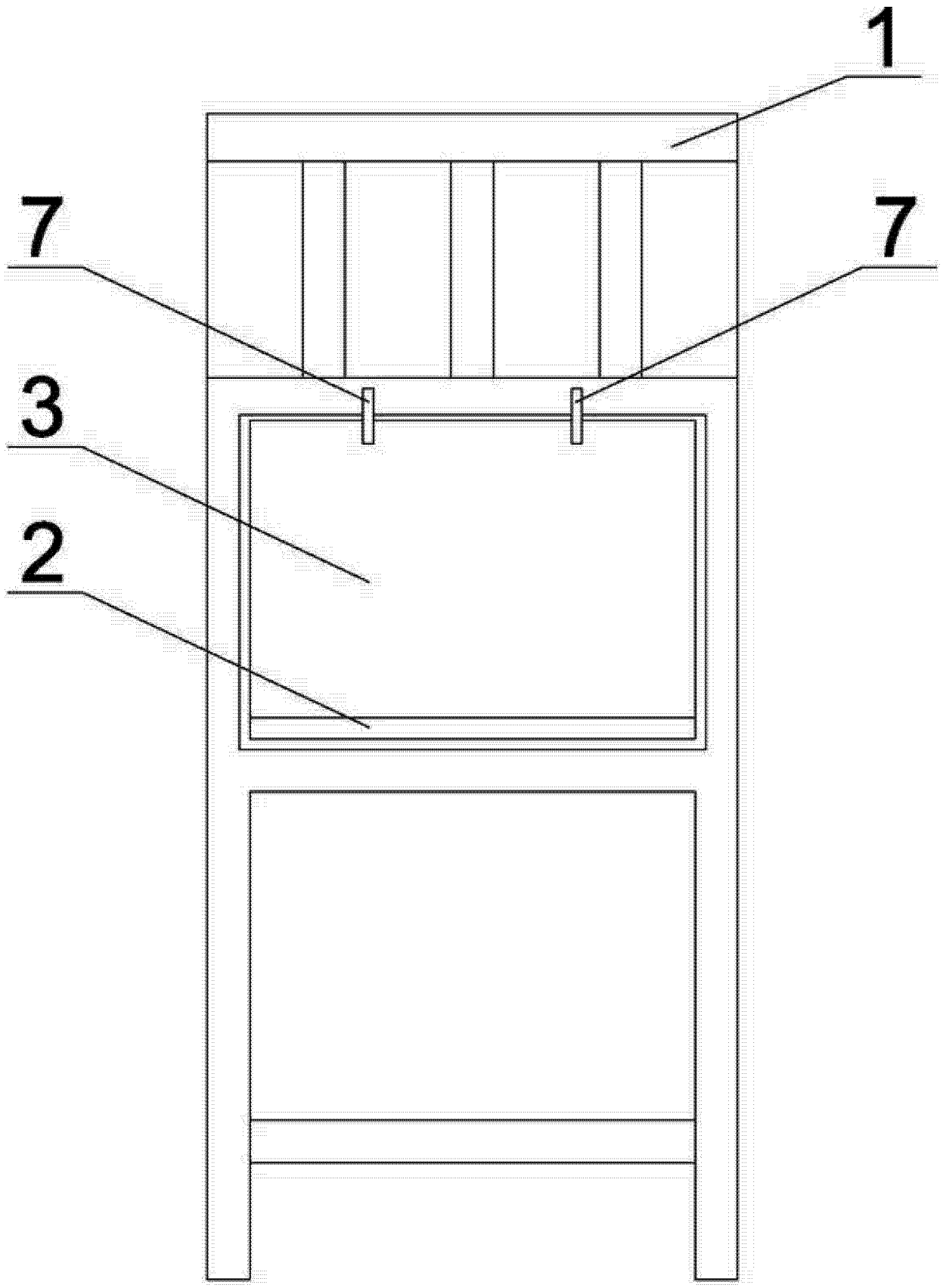

图 4