(19)中华人民共和国国家知识产权局

(12)实用新型专利

(10)授权公告号 CN 203943211 U
(45)授权公告日 2014.11.19

(21)申请号 201420273528.1

(22)申请日 2014.05.27

(73)专利权人 广东维仕蓝户外休闲用品股份有限公司

地址 518051 广东省深圳市南山区商业文化中心区天利中央商务广场(二期)第9层C-905房

(72)发明人 董辉 罗康

(74)专利代理机构 深圳市中联专利代理有限公司 44274

代理人 李俊

(51)Int.Cl.

A45C 7/00(2006.01)
A45C 13/00(2006.01)
A45F 3/04(2006.01)

权利要求书1页 说明书2页 附图1页

(54)实用新型名称

一种折叠背包

(57)摘要

本实用新型涉及一种折叠背包;包括包体,及设置在包体顶部的主拉链;以及与包体连接的背带;所述的包体内部靠近背带一面上设置有手提袋;所述手提袋中部沿纵向安装有拉链;所述背带两侧的包体上设置有锁紧环;所述手提袋由外层和内胆组成;所述内胆上安装有抽真空装置。本实用新型的折叠背包,不用包体时,可以将其折叠,折叠后的背包方便使用者携带,另外还可以将折叠后的背包通过抽真空装置抽成真空,大大地节省了使用空间。

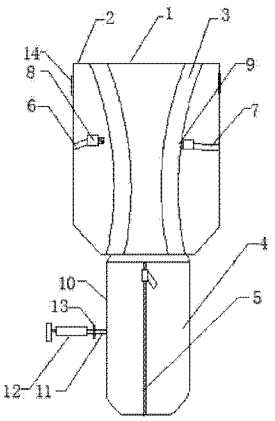

CN 203943211 U

1. 一种折叠背包，包括包体，及设置在包体顶部的主拉链；以及与包体连接的背带；其特征在于：所述的包体内部靠近背带一面上设置有手提袋；所述手提袋中部沿纵向安装有拉链；所述背带两侧的包体上设置有锁紧环；所述手提袋由外层和内胆组成；所述内胆上安装有抽真空装置。

2. 根据权利要求 1 所述的折叠背包，其特征在于：所述的手提袋为方形结构，且其四角为圆形倒角。

3. 根据权利要求 1 所述的折叠背包，其特征在于：所述的锁紧环由左织带和右织带组成；所述左织带和右织带一端与包体固定。

4. 根据权利要求 3 所述的折叠背包，其特征在于：所述的左织带上设置有插件；所述右织带上设置有与插件配合的锁扣。

5. 根据权利要求 1 所述的折叠背包，其特征在于：所述的抽真空装置由抽真空管和吸气筒构成。

6. 根据权利要求 5 所述的折叠背包，其特征在于：所述的抽真空管上安装有锁紧装置。

7. 根据权利要求 5 所述的折叠背包，其特征在于：所述的包体底部两侧安装有菱形网袋。

一种折叠背包

技术领域

[0001] 本实用新型属于日常用品领域，特别涉及一种折叠背包。

背景技术

[0002] 包是人们出行时必备的用品之一，可以给人们携带物品，通过双肩的配合分担重力，同时将肩带尽可能设置的宽一点，使人们携带物品更加轻松；现有的单肩包是女性出门逛街等常用的物品之一，现有技术中的包括包体，及设置在包体顶部的上拉链；以及与包体连接的背带，使用者通过背带将包背在肩上。但是，现有技术中的背包在不需要使用包体时，无法折叠背包体，使用太方便；即使有可以折叠，但其折叠后的外观不够美观。

实用新型内容

[0003] 针对上述问题，本实用新型的目的是提供一种的折叠背包；不用包体时，可以将其折叠。

[0004] 本实用新型的技术解决方案：一种折叠背包，包括包体，及设置在包体顶部的主拉链；以及与包体连接的背带；所述的包体内部靠近背带一面上设置有手提袋；所述手提袋中部沿纵向安装有拉链；所述背带两侧的包体上设置有锁紧环；所述手提袋由外层和内胆组成；所述内胆上安装有抽真空装置。

[0005] 进一步地，所述的手提袋为方形结构，且其四角为圆形倒角。

[0006] 进一步地，所述的锁紧环由左织带和右织带组成；所述左织带和右织带一端与包体固定。

[0007] 进一步地，所述的左织带上设置有插件；所述右织带上设置有与插件配合的锁扣。

[0008] 进一步地，所述的抽真空装置由抽真空管和吸气筒构成。

[0009] 进一步地，所述的抽真空管上安装有锁紧装置。

[0010] 进一步地，所述的包体底部两侧安装有菱形网袋。

[0011] 有益效果：

[0012] 与现有技术相比，本实用新型的折叠背包，不用包体时，可以将其折叠，折叠后的背包方便使用者携带，另外还可以将折叠后的背包通过抽真空装置抽成真空，大大地节省了使用空间。

附图说明：

[0013] 图 1 为本实用新型的折叠前整体结构示意图；

[0014] 图 2 为本实用新型的折叠后整体结构示意图。

具体实施方式

[0015] 实施例 1：

[0016] 如图 1 和图 2 所示，本实用新型的折叠背包，包括包体 1，及设置在包体 1 顶部的主

拉链 2；以及与包体 1 连接的背带 3；所述的包体 1 内部靠近背带 3 一面上设置有手提袋 4；所述手提袋 4 中部沿纵向安装有拉链 5；所述背带 3 两侧的包体 1 上设置有锁紧环；所述的锁紧环由左织带 6 和右织带 7 组成；所述左织带 6 和右织带 7 一端与包体 1 固定；所述的左织带 6 上设置有插件 8；所述右织带 7 上设置有与插件 8 配合的锁扣 9；所述手提袋 4 由外层 10 和内胆（未图示）组成；所述内胆上安装有抽真空装置；所述的抽真空装置由抽真空管 11 和吸气筒 12 构成；所述的抽真空管 11 上安装有锁紧装置 13；所述的手提袋 4 为方形结构，且其四角为圆形倒角；所述的包体 1 底部两侧安装有菱形网袋 14。

[0017] 本实用新型的折叠背包，不用包体时，将主拉链拉开，将手提袋拉出，打开拉链，将包体铺平整，将背带放到中间处，将背包两侧往中间折叠，将折叠好的包体放入手提袋，拉上拉链即完成了折叠过程；同时，拉紧吸气筒，通过抽真空管抽成真空，压缩使用空间。

[0018] 本实用新型的折叠背包，不用包体时，可以将其折叠，折叠后的背包方便使用者携带，另外还可以将折叠后的背包通过抽真空装置抽成真空，大大地节省了使用空间。

[0019] 上面所述的实施例仅仅是对本实用新型的优选实施方式进行描述，并非对本实用新型的构思和范围进行限定。在不脱离本实用新型设计构思的前提下，本领域普通人员对本实用新型的技术方案做出的各种变型和改进，均应落入到本实用新型的保护范围，本实用新型请求保护的技术内容，已经全部记载在权利要求书中。

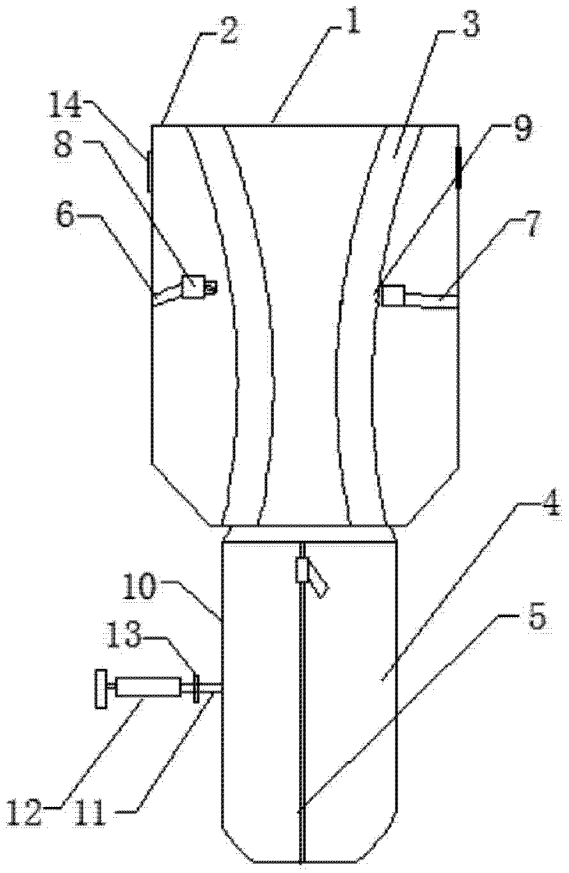

图 1

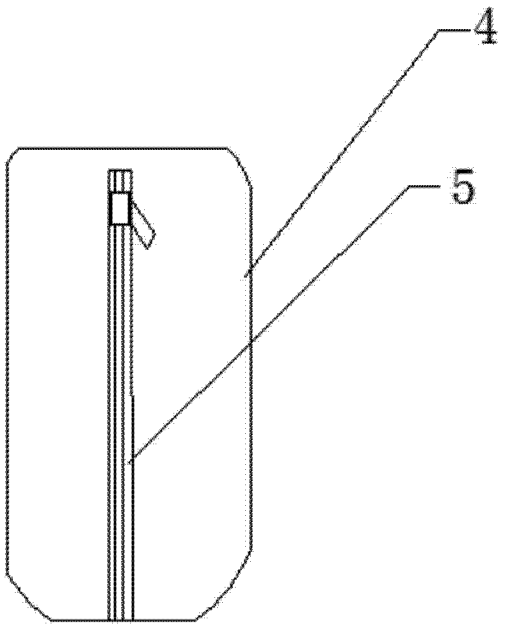

图 2