(19)中华人民共和国国家知识产权局

(12)实用新型专利

(10)授权公告号 CN 203082884 U
(45)授权公告日 2013.07.24

(21)申请号 201320075490.2

(22)申请日 2013.02.18

(73)专利权人 房永平
地址 130000 吉林省长春市自由大路 4448 号长春海关转房志宏

(72)发明人 房永平 房志宏 房志伟

(74)专利代理机构 吉林长春新纪元专利代理有限责任公司 22100
代理人 王薇

(51)Int.Cl.
F23D 14/04(2006.01)
F23D 14/64(2006.01)

权利要求书1页 说明书2页 附图2页

(54)实用新型名称

高效节能蓝焰猛火燃烧器

(57)摘要

本实用新型涉及一种高效节能蓝焰猛火燃烧器，由燃气进气管，炉头盒，引射管，燃气喷嘴组成，其特征在于：引射管垂直均匀布置在炉头盒上，引射管上开有进气孔，在引射管的进气孔处直接接入燃气喷嘴，布置在炉头盒中心的引射管的出气口处装有扩散形的燃气喷火头，聚火筒底部固定有支座，支座连接在炉头盒上。其应用在燃气炒菜灶具等燃气具上，利用燃气压力通过燃气喷嘴的引射管自动吸进氧气，一次供氧充足，预混燃气垂直流畅，流速更快，燃烧完全，火力更猛，热效率高。炉头盒中心燃气喷嘴接入的引射管出气口处，装有扩散形的燃气喷火头向四周喷射火焰，将距中心喷嘴周边的引射管喷出的燃气点燃使燃气充分燃烧及保持火焰连续燃烧和稳定性。

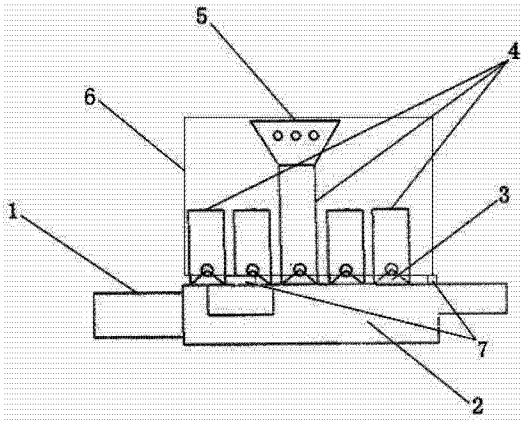

CN 203082884 U

1. 一种高效节能蓝焰猛火燃烧器，由燃气进气管，炉头盒，引射管，燃气喷嘴组成，其特征在于：引射管垂直均匀布置在炉头盒上，引射管上开有进气孔，在引射管的进气孔处直接接入燃气喷嘴，布置在炉头盒中心的引射管的出气口处装有扩散形的燃气喷火头，聚火筒底部固定有支座，支座连接在炉头盒上。

2. 根据权利要求 1 所述的高效节能蓝焰猛火燃烧器，其特征在于所述引射管内径尺寸为 Φ6.5-Φ13 毫米，长 35-50 毫米，引射管靠近燃气喷嘴处开有 4-8 个孔径为 Φ4-Φ8 毫米的圆孔。

高效节能蓝焰猛火燃烧器

技术领域

[0001] 本实用新型涉及一种高效节能蓝焰猛火燃烧器，适用于气源为液化石油气、天然气、人工煤气在各种燃气炒菜灶具等燃气具上应用，属于一种高效节能的通用型蓝焰猛火燃烧具。

背景技术

[0002] 长期以来，我国在市场销售和各餐饮部门应用的大部分产品中，各种燃气的热效率的利用率普遍达不到 20%。因而，国家建设部 CJ/T28—2003《中餐燃气炒菜灶》在原标准中规定的热效率为 20%，终因市场上产品及应用几乎达不到热效率标准，因而取消了这项现行标准，依据传统技术现状没有热效率标准检测和限制，实际是极大地浪费了有限的能源资源。而大部分的低档炒菜灶具产品又没有国家和行业标准监督，鱼目混珠，粗次乱下。低下的热效率同时存在着燃气燃烧不完全，产生黑烟、长长的红火苗、火焰温度低、烹饪慢达不到色香味美的菜肴效果 ------。所有这些问题都是燃烧具结构不合理，供氧不足造成的。

发明内容

[0003] 本实用新型的目的是提供一种高效节能蓝焰猛火燃烧器，应用在燃气炒菜灶具等燃气具上，利用燃气压力通过燃气喷嘴的引射管自动吸进氧气，一次供氧充足，预混燃气垂直流畅，流速更快，燃烧完全，火力更猛，热效率高。炉头盒中心燃气喷嘴接入的引射管出气口处，装有扩散形的燃气喷火头向四周喷射火焰，将距中心喷嘴周边的引射管喷出的燃气点燃使燃气充分燃烧及保持火焰连续燃烧和稳定性。

[0004] 本实用新型的技术方案是这样实现的：一种高效节能蓝焰猛火燃烧器，由燃气进气管，炉头盒，引射管，燃气喷嘴组成，其特征在于：引射管垂直均匀布置在炉头盒上，引射管上开有进气孔，在引射管的进气孔处直接接入燃气喷嘴，布置在炉头盒中心的引射管的出气口处装有扩散形的燃气喷火头，聚火筒底部固定有支座，支座连接在炉头盒上。

[0005] 所述引射管内径尺寸为 Φ6.5-Φ13 毫米，长 35-50 毫米，引射管靠近燃气喷嘴处开有 4-8 个孔径为 Φ4-Φ8 毫米的圆孔。

[0006] 本实用新型的积极效果是通过引射管的预混燃气垂直向上喷出实现富氧完全燃烧，炉头盒中心燃气喷嘴接入的引射管出气口处，装有扩散形的燃气喷火头向四周喷射火焰，将距中心喷嘴周边的引射管喷出的燃气点燃使燃气充分燃烧及保持火焰连续燃烧和稳定性高效节能，其结构简单实用，使用更安全，燃气燃烧噪声低，一次供氧充足，预混燃气垂直流畅，流速更快，燃烧完全，火力更猛，热效率高，CO 排放量低，节能、环保、高能效。

附图说明

[0007] 图 1 为本实用新型的高效节能蓝焰猛火炉头剖面结构图。

[0008] 图 2 为本实用新型的结构示意图。

具体实施方式

[0009] 下面结合附图对本实用新型作进一步说明：如图 1、2 所示，一种高效节能蓝焰猛火燃烧器，由燃气进气管 1，炉头盒 2，燃气喷嘴 3，引射管 4 和扩散形的燃气喷火头 5 组成，其特征在于：引射管 4 垂直均匀布置在炉头盒 2 上，引射管 4 上开有进气孔，在引射管 4 的进气孔处直接接入燃气喷嘴 3，布置在炉头盒 2 中心的引射管 4 的出气口处装有扩散形的燃气喷火头 5，聚火筒 6 底部固定有支座 7，支座 7 连接在炉头盒 2 上。

[0010] 所述引射管 4 内径尺寸为 Φ6.5-Φ13 毫米，长 35-50 毫米，引射管 4 靠近燃气喷嘴 3 处开有 4-8 个孔径为 Φ4-Φ8 毫米的圆孔。

[0011] 使用时燃气喷嘴 3 直接接入带有进气（空气）孔的引射管 4，引射管 4 向上喷射预混富氧燃气实现燃烧。在炉头盒 2 中心燃气喷嘴 3 接入的引射管 4 出气口处，装有扇形燃气喷火头 5 向四周喷射火焰，将距中心喷嘴周边的引射管 4 喷出的燃气点燃使燃气充分燃烧及保持火焰连续燃烧和稳定性。

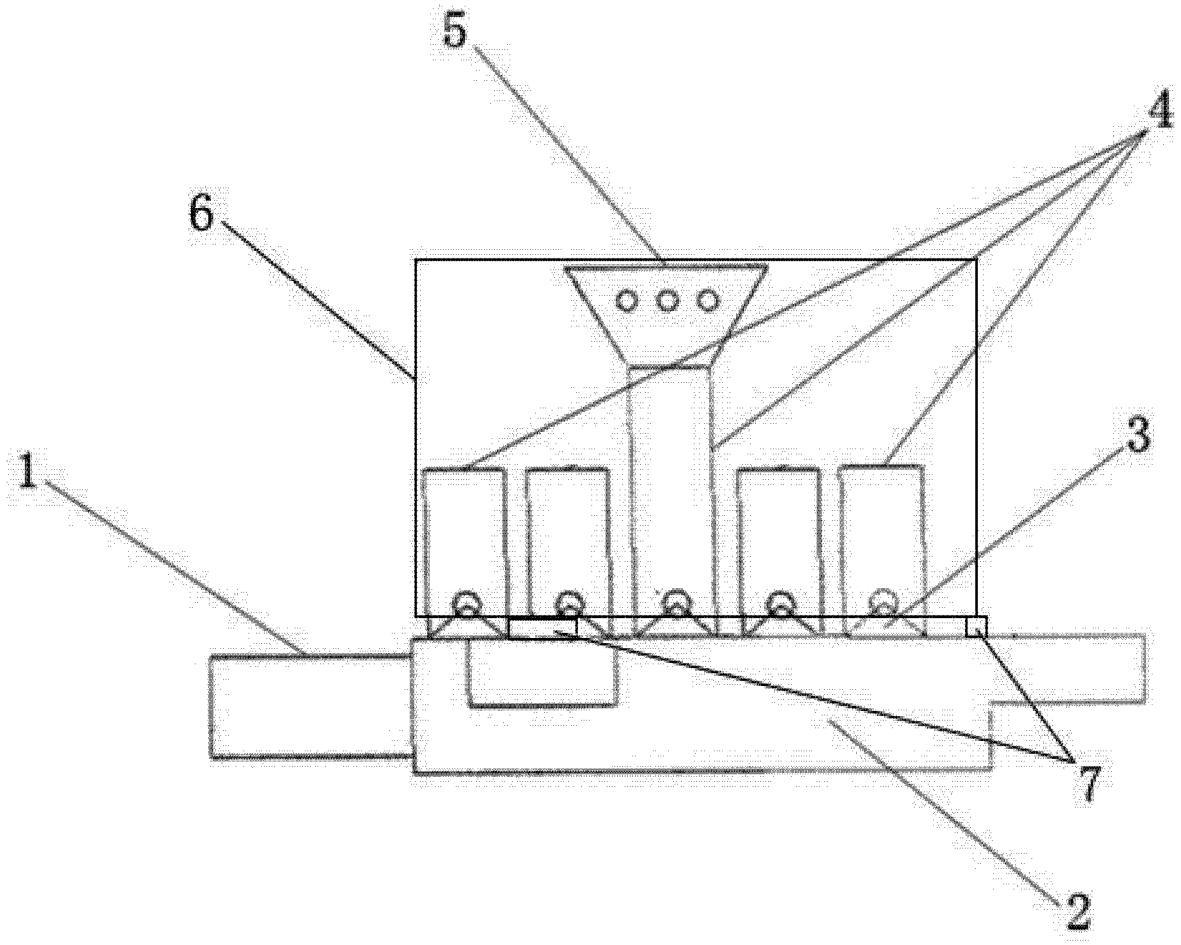

图 1

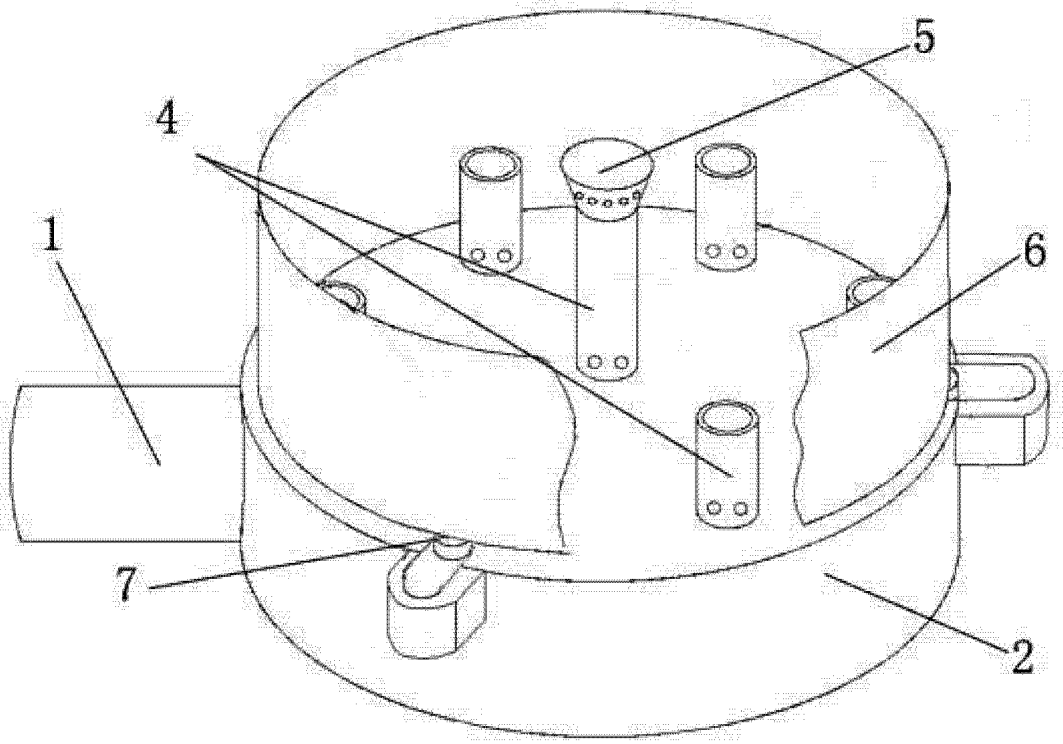

图 2