(19)中华人民共和国国家知识产权局

(12)实用新型专利

(10)授权公告号 CN 214679098 U
(45)授权公告日 2021.11.12

(21)申请号 202022689628.0

(22)申请日 2020.11.19

(73)专利权人 胡亚梅
地址 224221 江苏省盐城市东台市安丰镇鲁家巷29号
专利权人 肖瑞 邱凤琼

(72)发明人 胡亚梅 肖瑞 邱凤琼 张坚

(51)Int.Cl.
A61D 3/00(2006.01)

权利要求书1页 说明书3页 附图3页

(54)实用新型名称

一种畜牧兽医用注射固定装置

(57)摘要

本实用新型公开了一种畜牧兽医用注射固定装置，包括注射固定装置主体，所述注射固定装置主体上设有治疗床，并且治疗床上端还均匀设有支撑杆，所述治疗床的两端分别设有定位块，且定位块的上端均连接有四肢固定环，所述治疗床其中一侧还设有颈部固定环，且颈部固定环和四肢固定环的内侧还粘合有防护垫，所述治疗床的两侧均连接有绑带，且绑带的两侧均插设有磁吸固定条。该畜牧兽医用注射固定装置可以通过磁性固定的绑带对畜牧牲畜进行绑定，然后可以通过可调节的四肢固定环以及颈部固定环对畜牧牲畜进行全方位的固定，防止畜牧牲畜乱动，在畜牧牲畜固定好后，可以通过绑带的通孔方便的找准扎针的位置，便于畜牧兽医对畜牧牲畜的注射治疗。

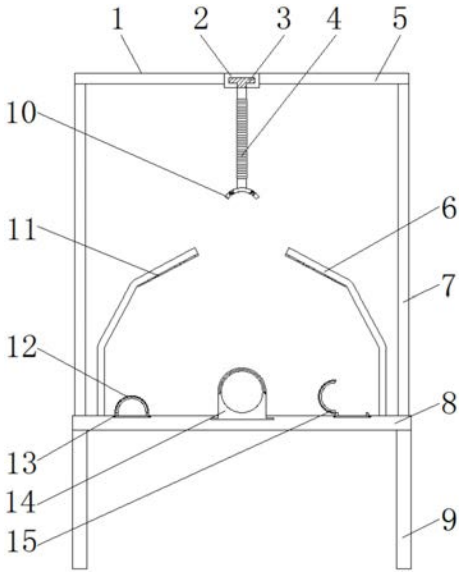

CN 214679098 U

1.一种畜牧兽医用注射固定装置,包括注射固定装置主体(1),其特征在于:所述注射固定装置主体(1)上设有治疗床(8),且治疗床(8)下端均匀连接有支撑腿(9),并且治疗床(8)上端还均匀设有支撑杆(7),所述支撑杆(7)相对的两侧之间分别连接有连接杆(5),且连接杆(5)之间设有限位板(2),所述限位板(2)内开设有凹槽,且限位板(2)的凹槽内卡合有限位块(3),所述限位块(3)下端连接有弹簧绳(4),且弹簧绳(4)另一端设有注射定位块(10),所述治疗床(8)的两端分别设有定位块(13),且定位块(13)的上端均连接有四肢固定环(12),所述治疗床(8)其中一侧还设有颈部固定环(14),且颈部固定环(14)和四肢固定环(12)的内侧还粘合有防护垫(15),所述治疗床(8)的两侧均连接有绑带(6),且绑带(6)的两侧均插设有磁吸固定条(11)。

2.根据权利要求1所述的一种畜牧兽医用注射固定装置,其特征在于:所述限位板(2)处于治疗床(8)的上端中部,且限位板(2)与限位块(3)活动连接。

3.根据权利要求1所述的一种畜牧兽医用注射固定装置,其特征在于:所述绑带(6)处于四肢固定环(12)之间,且绑带(6)上均匀开设有通孔。

4.根据权利要求1所述的一种畜牧兽医用注射固定装置,其特征在于:所述注射定位块(10)采用橡胶材质,且注射定位块(10)上均匀开设有通孔。

5.根据权利要求1所述的一种畜牧兽医用注射固定装置,其特征在于:所述治疗床(8)上端开设有位置与定位块(13)位置相对应的凹槽,且治疗床(8)上还开设有与颈部固定环(14)位置相对应的凹槽,且治疗床(8)的凹槽呈倒置的T型结构。

6.根据权利要求1所述的一种畜牧兽医用注射固定装置,其特征在于:所述四肢固定环(12)的其中一端与定位块(13)通过铰接活动连接,且四肢固定环(12)的另一端与定位块(13)通过卡扣结构连接。

一种畜牧兽医用注射固定装置

技术领域

[0001] 本实用新型涉及畜牧兽医技术领域，具体为一种畜牧兽医用注射固定装置。

背景技术

[0002] 畜牧，是指采用畜、禽等已经被我们人类人工饲养驯化的动物，或者鹿、麝、狐、貂、水獭、鹌鹑等野生动物的生理机能，通过人工饲养、繁殖，使其将牧草和饲料等植物能转变为动物能，以取得肉、蛋、奶、羊毛、山羊绒、皮张、蚕丝和药材等畜产品的生产过程。是人类与自然界进行物质交换的极重要环节。畜牧是农业的重要组成部分，与种植业并列为农业生产的两大支柱。

[0003] 现有的畜牧牲畜在养殖过程中会存在各种疾病，需要畜牧兽医进行治疗以及预防处理，在畜牧兽医对大型畜牧牲畜进行药物注射治疗时，需要对畜牧牲畜进行固定，防止畜牧牲畜乱动，避免注射出现偏差而影响治疗，用于畜牧兽医用注射固定装置在进行使用时，不能够方便快速的对畜牧牲畜进行固定处理，同时在固定后，不能够快速的找准扎针的位置。

实用新型内容

[0004] 本实用新型的目的在于提供一种畜牧兽医用注射固定装置，以解决上述背景技术提出的目前市场上畜牧兽医用注射固定装置不能够方便快速的对畜牧牲畜进行固定处理，同时在固定后，不能够快速的找准扎针的位置的问题。

[0005] 为实现上述目的，本实用新型提供如下技术方案：一种畜牧兽医用注射固定装置，包括注射固定装置主体，所述注射固定装置主体上设有治疗床，且治疗床下端均匀连接有支撑腿，并且治疗床上端还均匀设有支撑杆，所述支撑杆相对的两侧之间分别连接有连接杆，且连接杆之间设有限位板，所述限位板内开设有凹槽，且限位板的凹槽内卡合有限位块，所述限位块下端连接有弹簧绳，且弹簧绳另一端设有注射定位块，所述治疗床的两端分别设有定位块，且定位块的上端均连接有四肢固定环，所述治疗床其中一侧还设有颈部固定环，且颈部固定环和四肢固定环的内侧还粘合有防护垫，所述治疗床的两侧均连接有绑带，且绑带的两侧均插设有磁吸固定条。

[0006] 优选的，所述限位板处于治疗床的上端中部，且限位板与限位块活动连接。

[0007] 优选的，所述绑带处于四肢固定环之间，且绑带上均匀开设有通孔。

[0008] 优选的，所述注射定位块采用橡胶材质，且注射定位块上均匀开设有通孔。

[0009] 优选的，所述治疗床上端开设有位置与定位块位置相对应的凹槽，且治疗床上还开设有与颈部固定环位置相对应的凹槽，且治疗床的凹槽呈倒置的T型结构。

[0010] 优选的，所述四肢固定环的其中一端与定位块通过铰接活动连接，且四肢固定环的另一端与定位块通过卡扣结构连接。

[0011] 与现有技术相比，本实用新型的有益效果是：该畜牧兽医用注射固定装置可以通过磁性固定的绑带对畜牧牲畜进行绑定，然后可以通过可调节的四肢固定环以及颈部固定

环对畜牧牲畜进行全方位的固定，防止畜牧牲畜乱动，在畜牧牲畜固定好后，可以通过绑带的通孔方便的找准扎针的位置，便于畜牧兽医对畜牧牲畜的注射治疗。该畜牧兽医用注射固定装置上还设置了可移动调节的注射定位块，可以让畜牧兽医通过注射定位块在畜牧牲畜身体上寻找扎针位置，用于固定畜牧牲畜的四肢固定环以及颈部固定环均能够在治疗床上进行移动，方便不同体型的畜牧牲畜进行固定。

附图说明

[0012] 图1为本实用新型一种畜牧兽医用注射固定装置结构示意图；

[0013] 图2为本实用新型一种畜牧兽医用注射固定装置绑带与磁吸固定条位置结构示意图；

[0014] 图3为本实用新型一种畜牧兽医用注射固定装置注射定位块开槽结构示意图。

[0015] 图中：1、注射固定装置主体，2、限位板，3、限位块，4、弹簧绳，5、连接杆，6、绑带，7、支撑杆，8、治疗床，9、支撑腿，10、注射定位块，11、磁吸固定条，12、四肢固定环，13、定位块，14、颈部固定环，15、防护垫。

具体实施方式

[0016] 下面将结合本实用新型实施例中的附图，对本实用新型实施例中的技术方案进行清楚、完整地描述，显然，所描述的实施例仅仅是本实用新型一部分实施例，而不是全部的实施例。基于本实用新型中的实施例，本领域普通技术人员在没有做出创造性劳动前提下所获得的所有其他实施例，都属于本实用新型保护的范围。

[0017] 请参阅图1-3，本实用新型提供一种技术方案：一种畜牧兽医用注射固定装置，包括注射固定装置主体1，注射固定装置主体1上设有治疗床8，治疗床8上用于防止需要注射治疗的畜牧牲畜，且治疗床8下端均匀连接有支撑腿9，支撑腿9对治疗床8其中支撑的作用，并且治疗床8上端还均匀设有支撑杆7，支撑杆7相对的两侧之间分别连接有连接杆5，支撑杆7对连接杆5起到支撑的作用，且连接杆5之间设有限位板2，连接杆5对限位板2起到固定的作用，限位板2内开设有凹槽，且限位板2的凹槽内卡合有限位块3，限位板2处于治疗床8的上端中部，且限位板2与限位块3活动连接，此结构使得限位块3下端的弹簧绳4以及注射定位块10可以通过限位板2在治疗床8的上方进行移动，从而便于注射定位块10的使用，限位块3下端连接有弹簧绳4，弹簧绳4为现有的弹簧绳结构，在外力的作用下可以进行拉伸，在使用完毕后可以回复原位，且弹簧绳4另一端设有注射定位块10，注射定位块10采用橡胶材质，且注射定位块10上均匀开设有通孔，此结构通过注射定位块10的橡胶材质可以有效的避免对畜牧牲畜造成伤害，注射定位块10上的通孔可以方便的进行注射定位处理，治疗床8的两端分别设有定位块13，且定位块13的上端均连接有四肢固定环12，治疗床8其中一侧还设有颈部固定环14，治疗床8上端开设有位置与定位块13位置相对应的凹槽，且治疗床8上还开设有与颈部固定环14位置相对应的凹槽，且治疗床8的凹槽呈倒置的T型结构，此结构可以使定位块13以及颈部固定环14通过治疗床8的凹槽进行移动，从而使四肢固定环12以及颈部固定环14的位置可以移动调节，让注射固定装置主体1可以固定住不同体型的畜牧牲畜，治疗床8上的凹槽呈倒置的T型结构，可以防止四肢固定环12以及颈部固定环14从治疗床8上脱落，四肢固定环12的其中一端与定位块13通过铰接活动连接，且四肢固定环12

的另一端与定位块13通过卡扣结构连接，此结构使得四肢固定环12可以方便的进行卡合固定，便于畜牧牲畜的快速固定处理，且颈部固定环14和四肢固定环12的内侧还粘合有防护垫15，防护垫15可以采用棉质材料，在颈部固定环14和四肢固定环12对畜牧牲畜进行固定时，起到保护畜牧牲畜的作用，治疗床8的两侧均连接有绑带6，绑带6处于四肢固定环12之间，且绑带6上均匀开设有通孔，此结构绑带6可以对畜牧牲畜的躯干部位进行绑定，使畜牧牲畜得以固定，绑带6上的通孔可以方便注射扎针，同时通过绑带6上的通孔还可以避免绑带6对畜牧牲畜固定过紧而影响畜牧牲畜的呼吸，且绑带6的两侧均插设有磁吸固定条11，磁吸固定条11可以对绑带6进行固定，通过磁吸固定条11进行固定，可以有效的避免对畜牧牲畜的皮毛造成伤害。

[0018] 工作原理：在使用该畜牧兽医用注射固定装置时，首先在畜牧兽医对畜牧牲畜进行药物注射治疗时，通过注射固定装置主体1对畜牧牲畜进行固定，将畜牧牲畜放置到治疗床8上，支撑腿9对治疗床8起到支撑固定的作用，然后通过治疗床8两侧的绑带6将畜牧牲畜的躯干固定住，绑带6之间通过磁吸固定条11进行固定，可以有效的避免对畜牧牲畜的皮毛造成伤害，当畜牧牲畜的躯干固定好后，使定位块13和颈部固定环14在治疗床8上移动，然后打开颈部固定环14以及四肢固定环12，接着将畜牧牲畜的颈部以及四肢固定起来，防护垫15起到保护畜牧牲畜颈部以及四肢的作用，接着畜牧兽医可以通过绑带6上的通孔对畜牧牲畜进行注射治疗，畜牧兽医可以拉动注射定位块10，使注射定位块10在弹簧绳4的作用下拉伸，通过限位块3与限位板2的活动连接使弹簧绳4移动位置，让注射定位块10移动到需要的位置，方便注射定位使用，限位板2通过连接杆5与支撑杆7的配合固定于治疗床8上方，从而完成一系列工作。

[0019] 尽管参照前述实施例对本实用新型进行了详细的说明，对于本领域的技术人员来说，其依然可以对前述各实施例所记载的技术方案进行修改，或者对其中部分技术特征进行等同替换，凡在本实用新型的精神和原则之内，所作的任何修改、等同替换、改进等，均应包含在本实用新型的保护范围之内。

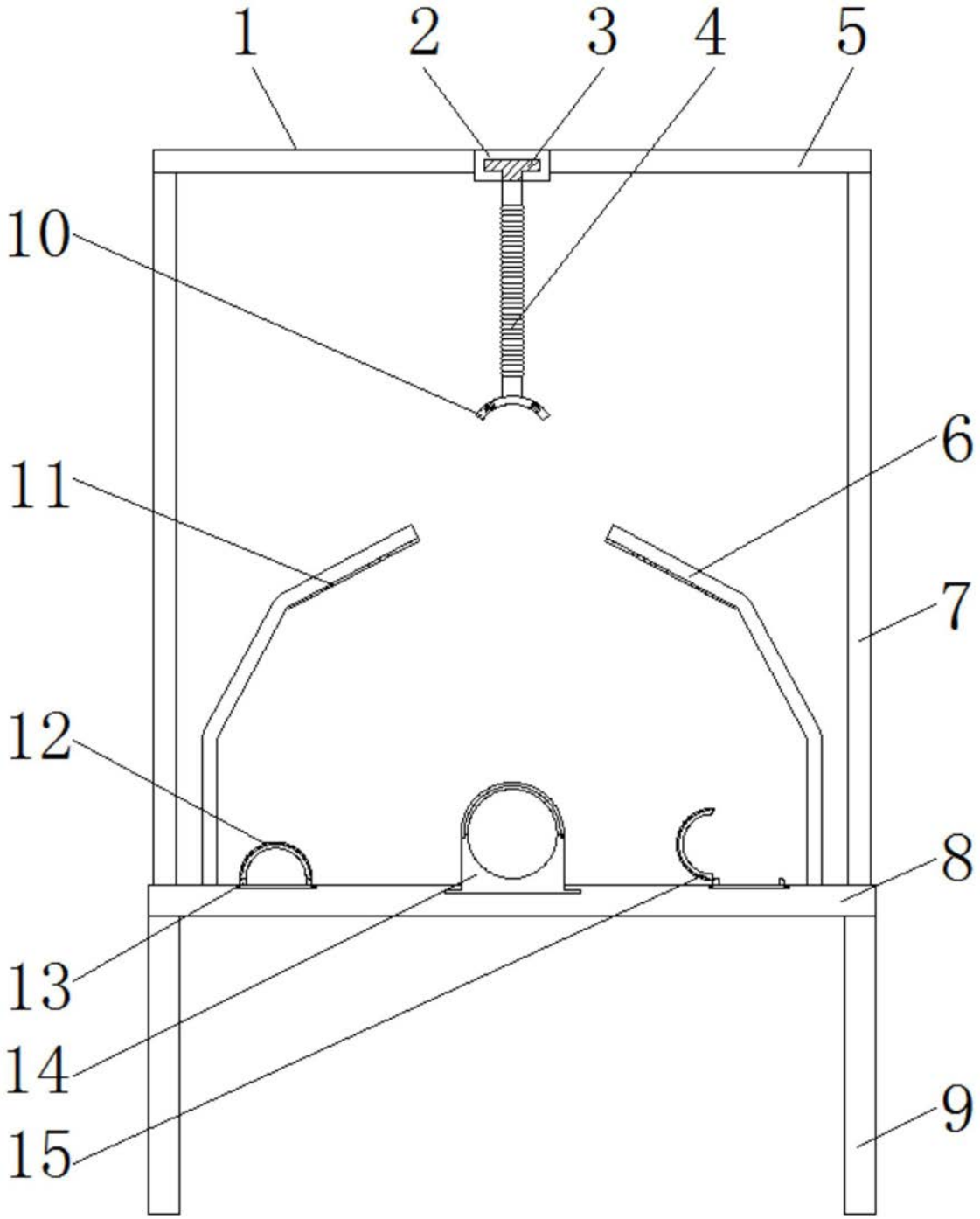

图1

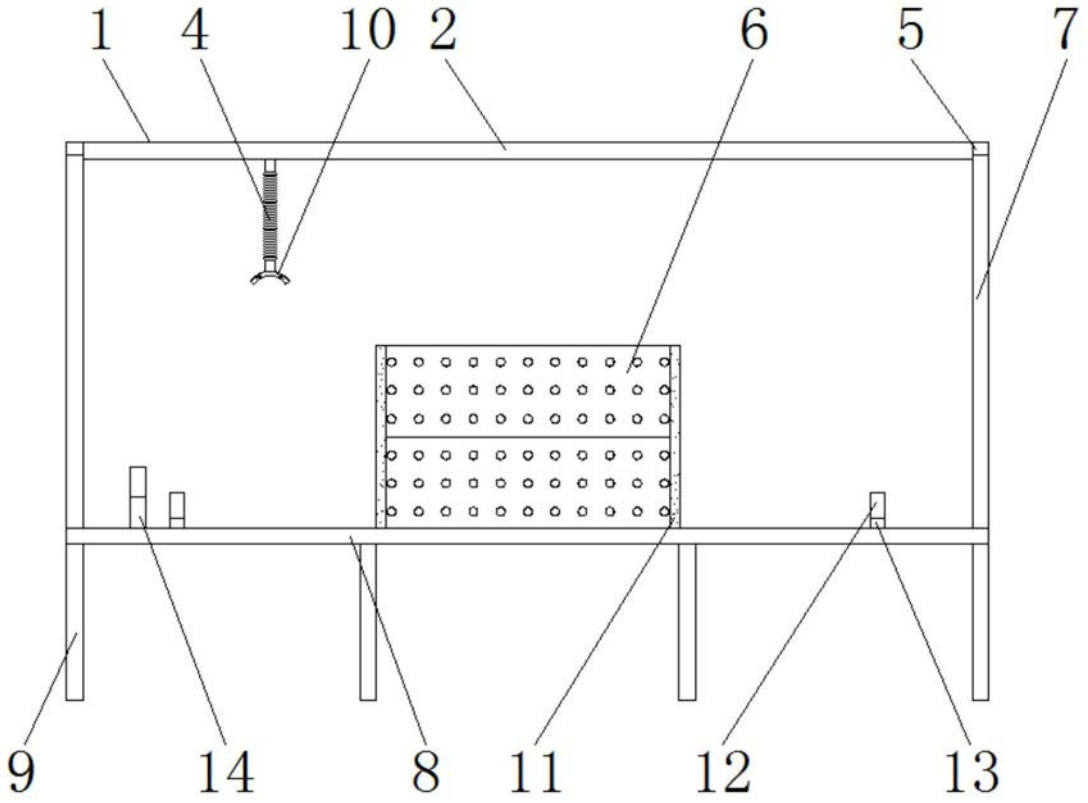

图2

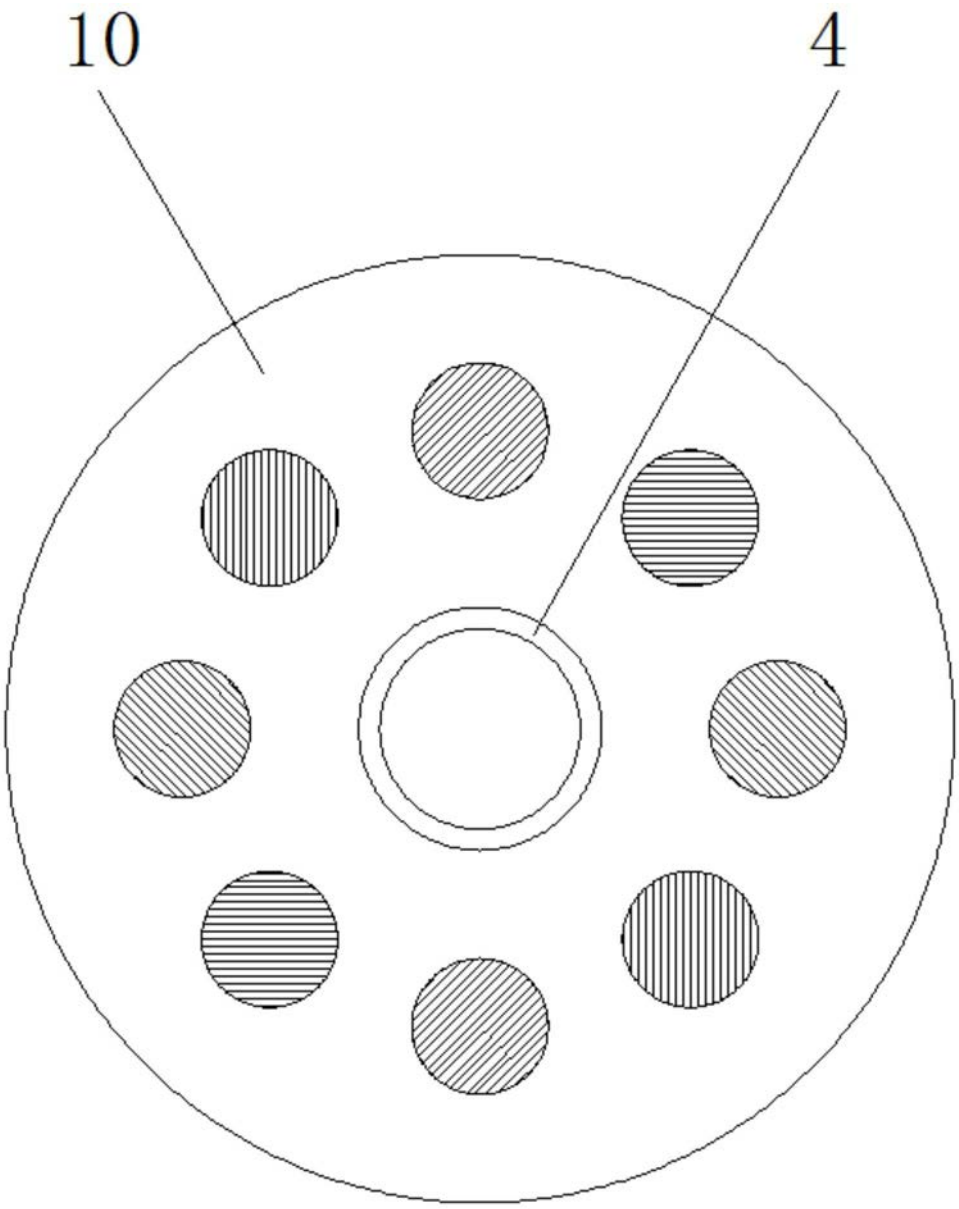

图3