[19]中华人民共和国国家知识产权局

[51]Int. Cl[7]
B62K 9/02
B62M 9/02

[12]实用新型专利说明书

[21] ZL 专利号 99221484.X

[45]授权公告日 2001 年 1 月 24 日

[11]授权公告号 CN 2416024Y

[22]申请日 1999.7.6 [24]颁证日 2000.11.11

[21]申请号 99221484.X

[73]专利权人 山东省章丘市绣惠童车厂

地址 250201 山东省章丘市绣惠镇北关村

[72]设计人 王 伟

[74]专利代理机构 济南市专利事务所

代理人 牟海锋

权利要求书 1 页 说明书 1 页 附图页数 1 页

[54]实用新型名称 链传动儿童三轮车

[57]摘要

链传动儿童三轮车，涉及儿童车技术领域，包括：车身、车把、车轮、车座、脚蹬等几部分组成，车身中部设置轮盘，车轮后轮的轴上设置飞轮，轮盘与飞 轮之间用链条连接，脚蹬设置在轮盘上，车把为圆形方向盘式，车身上设置脚 踩刹车装置。本实用新型结构的链传动儿童三轮车，具有驱动力大、骑车舒适 、安全、外形美观等优点。

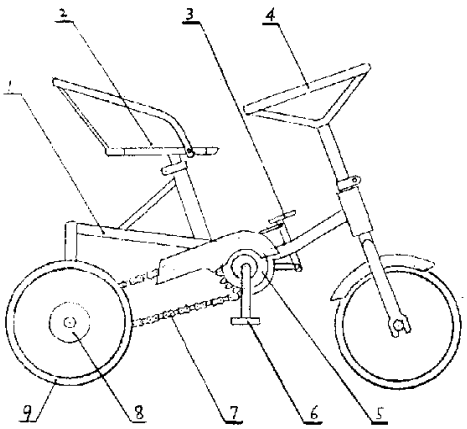

ISSN1008-4274

权　利　要　求　书

1、链传动儿童三轮车，包括：车身[1]、车把[4]、车轮[9]、车座[2]、脚蹬[6]等几部分组成，其特征在于所述的车身[1]中部设置轮盘[5]，车轮[9]后轮的轴上设置飞轮[8]，轮盘[5]与飞轮[8]之间用链条[7]连接，脚蹬[6]设置在轮盘[5]上。

2、按权利要求1所述的链传动儿童三轮车，其特征在于所述的车把[4]为圆形方向盘式。

3、按权利要求1或2所述的链传动儿童三轮车，其特征在于所述的车身[1]上设置脚踩刹车装置[3]。

说　　明　　书

链传动儿童三轮车

本实用新型涉及儿童车技术领域，特别是一种链传动儿童三轮车。

本实用新型专利申请日前，公开、销售、使用的儿童三轮车，脚蹬多设置在前轮上，驱动力小，骑车费力，且大多数儿童车无刹车装置，儿童骑车不安全。

本实用新型的发明目的是要提供一种驱动力大、骑车舒适、安全的链传动儿童三轮车。

本实用新型的上述发明目的通过下述技术方案来实现：

链传动儿童三轮车，包括：车身、车把、车轮、车座、脚蹬等几部分组成，其特征在于所述的车身中部设置轮盘，车轮后轮的轴上设置飞轮，轮盘与飞轮之间用链条连接，脚蹬设置在轮盘上。

所述的车身中部设置轮盘，车轮后轮的轴上设置飞轮，轮盘与飞轮之间用链条连接，脚蹬设置在轮盘上，目的在于形成链传动装置，驱动力大，骑车舒适。

所述的车把为圆形方向盘式，可使车把转动灵活，骑车平稳，外形美观。

所述的车身上设置脚踩刹车装置，目的在于保证急停车与下坡时的安全，安全可靠。

本实用新型结构的链传动儿童三轮车，具有驱动力大、骑车舒适、安全、外形美观等优点。

以下结合附图对本实用新型作进一步的详细描述。

图1是本实用新型的结构示意图。

实施例1：

链传动儿童三轮车，包括：车身1、车把4、车轮9、车座2、脚蹬6等几部分组成，车身1中部设置轮盘5，车轮9后轮的轴上设置飞轮8，轮盘5与飞轮8之间用链条7连接，脚蹬6设置在轮盘5上，车把4为圆形方向盘式，车身1上设置脚踩刹车装置3。

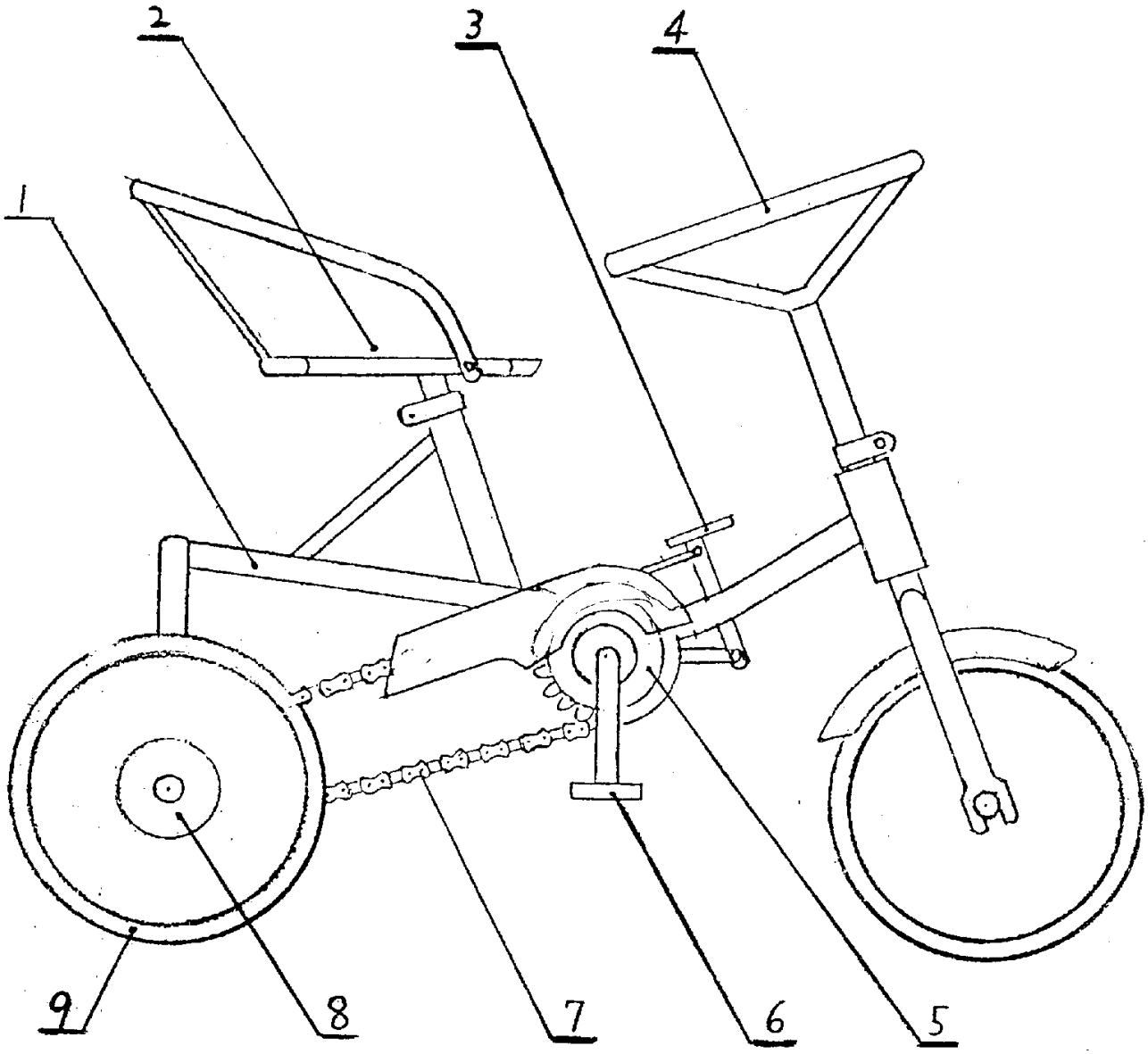

图 1