(19)中华人民共和国国家知识产权局

(12)实用新型专利

(10)授权公告号 CN 202191307 U
(45)授权公告日 2012.04.18

(21)申请号 201120313244.7

(22)申请日 2011.08.20

(73)专利权人 荣晓玲
地址 264400 山东省文登市整骨医院峰山路1号

(72)发明人 荣晓玲 李英涛 慈慎静

(51)Int.Cl.
A61B 6/04(2006.01)
A61B 6/03(2006.01)

权利要求书 1 页 说明书 1 页 附图 1 页

(54)实用新型名称

乳腺做CT检查用支撑垫

(57)摘要

一种乳腺做CT检查用支撑垫，其包括支撑垫，其特征是：所述支撑垫上设有长条孔，所述支撑垫一端设有套管，套管内设有高度可调的支腿，套管下端设有调整阀。使用时可将所述支撑垫放到患者胸下，双乳放到长条孔内，根据双乳大小通过调整阀调整支腿的高度即可。本实用新型的有益效果是：结构简单、使用方便。时间稍长患者也不会感到疲劳和不适，给检查工作带来了方便。

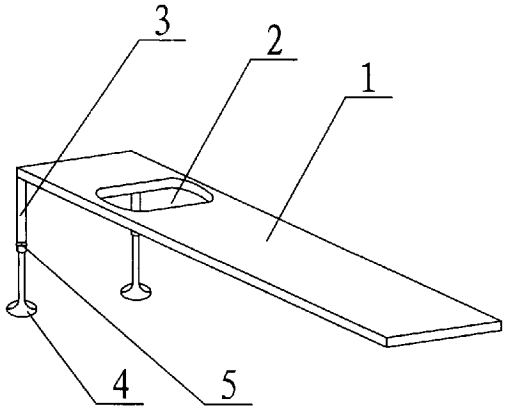

CN 202191307 U

1. 一种乳腺做 CT 检查用支撑垫，其包括支撑垫，其特征是：所述支撑垫上设有长条孔，所述支撑垫一端设有套管，套管内设有高度可调的支腿，套管下端设有调整阀。

乳腺做 CT 检查用支撑垫

技术领域

[0001] 本实用新型涉及一种辅助医疗器具，具体地说是一种乳腺做 CT 检查用支撑垫。

背景技术

[0002] 目前，公知临床上在给患有乳腺疾病的患者做 CT 检查时，一般是让患者俯卧在检查床上，用双臂支撑身体，使乳房呈自然下垂状态，以方便扫描检查，但时间稍长患者会感到疲劳和不适，给检查工作带来了不便。

发明内容

[0003] 本实用新型所要解决的技术问题是克服上述现有技术的不足，提供一种构造简单，使用方便的乳腺做 CT 检查用支撑垫。

[0004] 本实用新型解决其上述技术问题所采用的技术方案是：一种乳腺做 CT 检查用支撑垫，其包括支撑垫，其特征是：所述支撑垫上设有长条孔，所述支撑垫一端设有套管，套管内设有高度可调的支腿，套管下端设有调整阀。使用时可将所述支撑垫放到患者胸下，双乳放到长条孔内，根据双乳大小通过调整阀调整支腿的高度即可。

[0005] 本实用新型的有益效果是：结构简单、使用方便。时间稍长患者也不会感到疲劳和不适，给检查工作带来了方便。

附图说明

[0006] 下面结合附图对本实用新型进一步说明。

[0007] 附图是本实用新型的整体结构示意图。

[0008] 图中：1. 支撑垫，2. 长条孔，3. 套管，4 支腿，5. 调整阀。

具体实施方式

[0009] 在图中，一种乳腺做 CT 检查用支撑垫，其包括支撑垫 1，其特征是：所述支撑垫 1 上设有长条孔 2，所述支撑垫 1 一端设有套管 3，套管 3 内设有高度可调的支腿 4，套管 3 下端设有调整阀 5。使用时可将所述支撑垫放到患者胸下，双乳放到长条孔内，根据双乳大小通过调整阀调整支腿的高度即可。

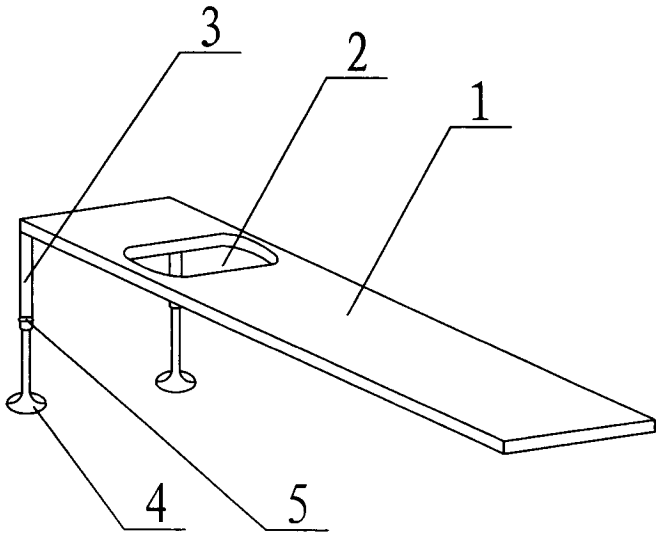
3
2
1
4
5