(19)中华人民共和国国家知识产权局

(12)实用新型专利

(10)授权公告号 CN 211663815 U
(45)授权公告日 2020.10.13

(21)申请号 201922366893.2

(22)申请日 2019.12.25

(73)专利权人 亿利耐雀生物科技有限公司
地址 210038 江苏省南京市经济技术开发区恒通大道16号

(72)发明人 魏元刚 季晓雨 左婧 杨永安

(74)专利代理机构 南京泉为知识产权代理事务所(特殊普通合伙) 32408
代理人 李思睿

(51)Int.Cl.
B65D 51/28(2006.01)

权利要求书1页 说明书2页 附图1页

(54)实用新型名称

一种便携式固体饮料瓶盖

(57)摘要

本实用新型公开了一种便携式固体饮料瓶盖，包括主盖体，所述主盖体的侧壁内设置有螺纹部；主盖体内侧设置有储物腔，所述储物腔内设置穿刺件，穿刺件上端与主盖体的顶壁连接，下端面向设于储物腔底部的封口膜；所述顶壁为柔性材料制成。通过按压顶壁，驱动穿刺件向封口膜运动，进而刺破封口膜。饮料瓶盖便于携带，使用时与普通水平通过螺纹连接即可。本实用新型适合各种茶、乳、果蔬、咖啡、功能、运动、植物蛋白、粗粮、健康保健甚至药品的包装，满足人们对固体饮料种类和口味日益增加的需求。整体结构设计简单，外形小巧，成本低廉，健康卫生，使用方便。

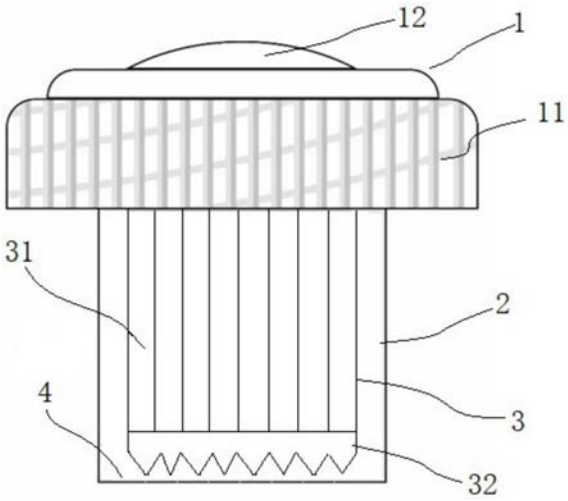

CN 211663815 U

1.一种便携式固体饮料瓶盖,其特征在于:包括主盖体(1),所述主盖体(1)的侧壁内设置有螺纹部(11);主盖体(1)内侧设置有储物腔(2),所述储物腔(2)内设置穿刺件(3),穿刺件(3)上端与主盖体(1)的顶壁(12)连接,下端面向设于储物腔(2)底部的封口膜(4);所述顶壁(12)为柔性材料制成。

2.根据权利要求1所述的一种便携式固体饮料瓶盖,其特征在于:所述顶壁(12)呈圆弧状,其高度高于主盖体(1)的侧壁。

3.根据权利要求1所述的一种便携式固体饮料瓶盖,其特征在于:所述主盖体(1)侧壁外部设有防滑纹。

4.根据权利要求1所述的一种便携式固体饮料瓶盖,其特征在于:所述封口膜(4)材料为铝箔纸或锡箔纸。

5.根据权利要求1所述的一种便携式固体饮料瓶盖,其特征在于:所述穿刺件(3)包括纵向设置的多个扁平支柱(31),在扁平支柱(31)下端连接锯齿状帘体(32)。

6.根据权利要求5所述的一种便携式固体饮料瓶盖,其特征在于:所述多个扁平支柱(31)环列为C形。

一种便携式固体饮料瓶盖

技术领域

[0001] 本实用新型涉及饮料包装技术领域，具体是一种便携式固体饮料瓶盖。

背景技术

[0002] 目前市场上的饮料以厂家事先调配好封装，经市场销售，消费者购买后开封饮用为主，这类产品具有一定的弊端，尤其是人们对饮料品种需求越来越丰富的时代，各种茶、咖啡、果汁、功能饮料及其混合饮料的出现，使得对保质保鲜，沉降速度和稳定性的要求日益严苛。

[0003] 基于以上难题，近些年相继出现了各种固体饮料。固体饮料为一种配制物单独密封存放，与水分离，需要时二者混合溶解。而这种产品在市场流通时需要一种密封容纳固体配料的装置或者瓶盖，最好这种装置或者瓶盖成本低廉，使用方便且能保证安全卫生。

[0004] 目前市场上固体饮料瓶盖种类较少，且构造复杂，本发明为了解决这一问题，设计了一种使用简单方便又安全的固体饮料瓶盖。

实用新型内容

[0005] 发明目的：为了克服现有技术中存在的不足，本实用新型提供便携式固体饮料瓶盖。

[0006] 技术方案：为解决上述技术问题，本实用新型的一种便携式饮料瓶盖，包括主盖体，所述主盖体的侧壁内设置有螺纹部；主盖体内侧设置有储物腔，所述储物腔内设置穿刺件，穿刺件上端与主盖体的顶壁连接，下端面向设于储物腔底部的封口膜；所述顶壁为柔性材料制成。通过按压顶壁，驱动穿刺件向封口膜运动，进而刺破封口膜。饮料瓶盖便于携带，使用时与普通水平通过螺纹连接即可。

[0007] 进一步，所述顶壁呈圆弧状，其高度高于主盖体的侧壁，便于按压。

[0008] 进一步，所述主盖体侧壁外部设有防滑纹。

[0009] 进一步，所述封口膜材料为铝箔纸或锡箔纸。

[0010] 进一步，所述穿刺件包括纵向设置的多个扁平支柱，在扁平支柱下端连接锯齿状帘体。

[0011] 所述多个扁平支柱环列为C形，在刺破封口膜后，封口膜依旧会保留于储物腔内，防止因封口膜对人体带来的不适或伤害。

[0012] 有益效果：本实用新型具有以下有益效果：

[0013] 本实用新型适合各种茶、乳、果蔬、咖啡、功能、运动、植物蛋白、粗粮、健康保健甚至药品的包装，满足人们对固体饮料种类和口味日益增加的需求。整体结构设计简单，外形小巧，成本低廉，健康卫生，使用方便。

附图说明

[0014] 图1为本实用新型的正常状态结构示意图；

[0015] 图2为按压状态示意图。

具体实施方式

[0016] 下面结合附图对本实用新型作更进一步的说明。

[0017] 如图1所示，一种便携式饮料瓶盖，包括主盖体1，所述主盖体1的侧壁内设置有螺纹部11；主盖体1内侧设置有储物腔2，储物腔2内设置穿刺件3，穿刺件3上端与主盖体1的顶壁12连接，下端面向设于储物腔2底部的封口膜4；所述顶壁12为柔性材料制成，顶壁12呈圆弧状，其高度高于主盖体1的侧壁，主盖体1侧壁外部设有防滑纹，封口膜4材料为铝箔纸或锡箔纸，穿刺件3包括纵向设置的多个扁平支柱31，在扁平支柱31下端连接锯齿状帘体32，多个扁平支柱31环列为C形。

[0018] 如图2所示，使用时将本实用新型的瓶盖旋拧于水瓶的瓶口，按压顶壁12，穿刺件3刺破封口膜4，固体饮料流出，摇匀饮用；或不旋拧瓶盖，若水瓶瓶口过大，对准瓶口直接按压应用；倾倒量也可以粗略控制，口味清淡者按压顶壁12的力度可适当减小，部分洒出即可，剩余部分将瓶盖倒置，短时间内饮用完即可。穿刺件3刺破封口膜4使得储存物流出且保留封口膜4于瓶盖上，防止因封口膜4对人体带来的不适或伤害。

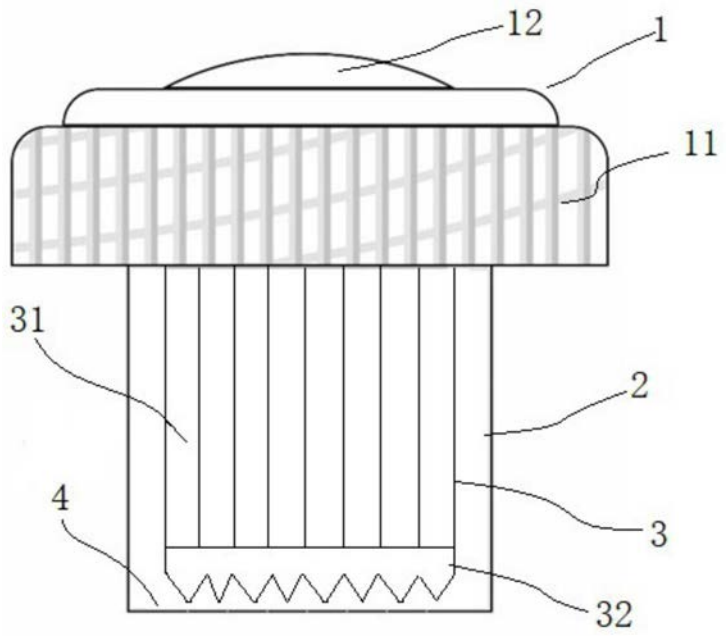

图1

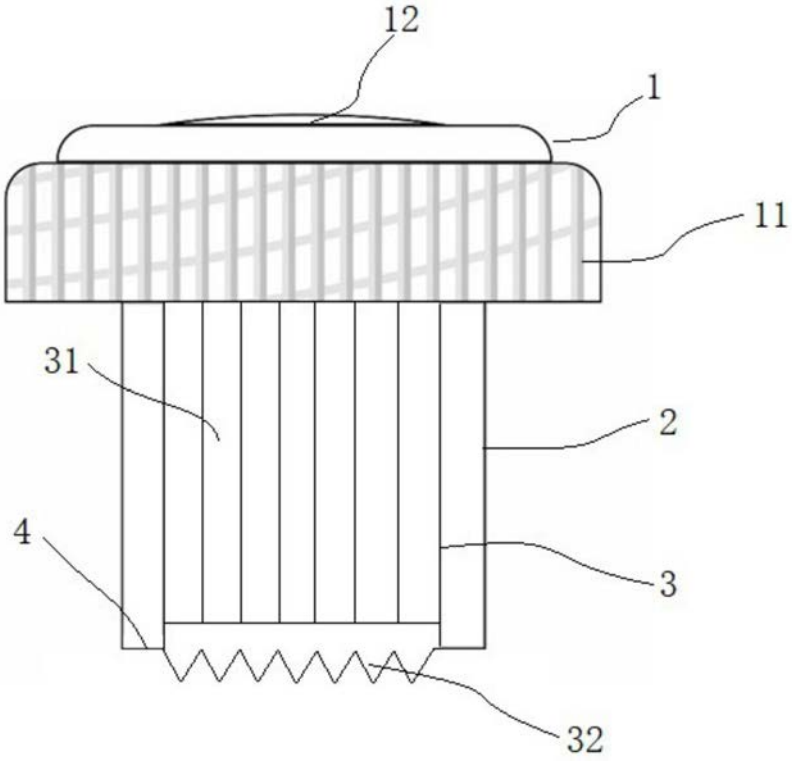

图2