(19)中华人民共和国国家知识产权局

(12)实用新型专利

(10)授权公告号 CN 203646683 U
(45)授权公告日 2014.06.18

(21)申请号 201320878233.2

(22)申请日 2013.12.24

(73)专利权人 滕峻
地址 510000 广东省广州市天河区东圃镇汇彩路38号之一6层601房

(72)发明人 滕峻

(51)Int.Cl.
A45C 11/24(2006.01)
G06F 1/16(2006.01)

权利要求书1页 说明书2页 附图1页

(54)实用新型名称

一种ipad保护套

(57)摘要

本实用新型公开了一种ipad保护套，结构中包括前套体和后套体，前套体和后套体之间设置有第一柔性连接体；前套体的外侧设置有两块太阳能电池板，两块太阳能电池板之间设置有第二柔性连接体，前套体的内侧设置有蓄电池，蓄电池与太阳能电池板相连，蓄电池上设计有USB充电口，后套体的内侧设置有硬质卡槽，硬质卡槽上留有充电器接口和按键接口，后套体和硬质卡槽为网格状，后套体网格的外侧每个横向连接面上设置有一个与前套体厚度相配合的凹槽，后套体的外侧连接有手套带；第一柔性连接体的内侧设置有置纳袋。本实用新型能够改进现有技术的不足，将保护、续航充电和支架功能集为一体，便于使用。

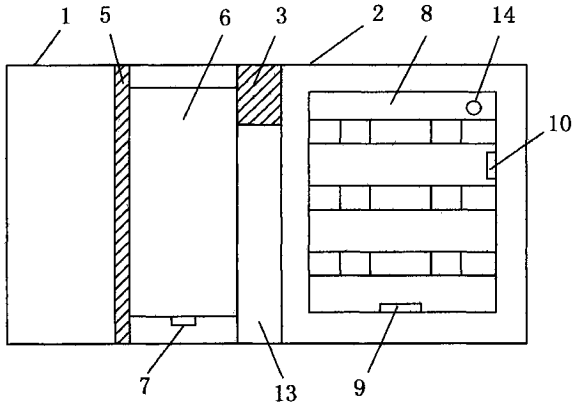

CN 203646683 U

1. 一种 ipad 保护套，其特征在于：结构中包括前套体 (1) 和后套体 (2)，前套体 (1) 和后套体 (2) 之间设置有第一柔性连接体 (3)；前套体 (1) 的外侧设置有两块太阳能电池板 (4)，两块太阳能电池板 (4) 之间设置有第二柔性连接体 (5)，前套体 (1) 的内侧设置有蓄电池 (6)，蓄电池 (6) 与太阳能电池板 (4) 相连，蓄电池 (6) 上设计有 USB 充电口 (7)，后套体 (2) 的内侧设置有硬质卡槽 (8)，硬质卡槽 (8) 上留有充电器接口 (9) 和按键接口 (10)，后套体 (2) 和硬质卡槽 (8) 为网格状，后套体 (2) 网格的外侧每个横向连接面上设置有一个与前套体 (1) 厚度相配合的凹槽 (11)，后套体 (2) 的外侧连接有手套带 (12)；第一柔性连接体 (3) 的内侧设置有置纳袋 (13)。

2. 根据权利要求 1 所述的 ipad 保护套，其特征在于：所述后套体 (2) 和硬质卡槽 (8) 上设置有摄像头通孔 (14)。

3. 根据权利要求 1 所述的 ipad 保护套，其特征在于：所述前套体 (1) 和后套体 (2) 的材质为 PU 皮革或 ABS 塑料。

4. 根据权利要求 1 所述的 ipad 保护套，其特征在于：所述第一柔性连接体 (3) 和第二柔性连接体 (5) 的材质为 PU 皮革。

一种 ipad 保护套

技术领域

[0001] 本实用新型涉及一种电子产品附件，尤其是一种 ipad 保护套。

背景技术

[0002] ipad 凭借着其漂亮的外观和强大的性能，占据了平板电脑市场份额的很大一部分。使用者为了保护 ipad，经常使用 ipad 保护套，但是现有的保护套存在功能单一的缺点，不实用。

实用新型内容

[0003] 本实用新型要解决的技术问题是提供一种 ipad 保护套，能够解决现有技术的不足，将保护、续航充电和支架功能集为一体，便于使用。

[0004] 为解决上述技术问题，本实用新型所采取的技术方案如下。

[0005] 一种 ipad 保护套，结构中包括前套体和后套体，前套体和后套体之间设置有第一柔性连接体；前套体的外侧设置有两块太阳能电池板，两块太阳能电池板之间设置有第二柔性连接体，前套体的内侧设置有蓄电池，蓄电池与太阳能电池板相连，蓄电池上设计有 USB 充电口，后套体的内侧设置有硬质卡槽，硬质卡槽上留有充电器接口和按键接口，后套体和硬质卡槽为网格状，后套体网格的外侧每个横向连接面上设置有一个与前套体厚度相配合的凹槽，后套体的外侧连接有手套带；第一柔性连接体的内侧设置有置纳袋。

[0006] 作为优选，所述后套体和硬质卡槽上设置有摄像头通孔。

[0007] 作为优选，所述前套体和后套体的材质为 Pu 皮革或 ABS 塑料。

[0008] 作为优选，所述第一柔性连接体和第二柔性连接体的材质为 Pu 皮革。

[0009] 采用上述技术方案所带来的有益效果在于：本实用新型通过设计太阳能电池板和蓄电池，可以为 ipad 进行续航充电，提高 ipad 的续航时间。网格状的后套体可以提高保护套的散热效果。硬质卡槽用于卡接 ipad 机身。后套体上设置的若干个凹槽可以支撑前套体，选择不同的凹槽，可以得到不同的支撑角度，前套体在起支撑作用时通过第二柔性连接体进行弯曲，不影响太阳能电池板和蓄电池的正常工作。手套带便于用手携带保护套，耳机和数据线可以放入置纳袋中，方便随时使用。后套体和硬质卡槽上设置有摄像头通孔，可以不必摘下保护套，使用 ipad 进行摄像和拍照。

附图说明

[0010] 图 1 是本实用新型一个具体实施方式的主视图。

[0011] 图 2 是本实用新型一个具体实施方式的后视图。

[0012] 图中：1、前套体；2、后套体；3、第一柔性连接体；4、太阳能电池板；5、第二柔性连接体；6、蓄电池；7、USB 充电口；8、硬质卡槽；9、充电器接口；10、按键接口；11、凹槽；12、手套带；13、置纳袋；14、摄像头通孔。

具体实施方式

[0013] 参照图 1-2，本实用新型的结构中包括前套体 1 和后套体 2，前套体 1 和后套体 2 之间设置有第一柔性连接体 3；前套体 1 的外侧设置有两块太阳能电池板 4，两块太阳能电池板 4 之间设置有第二柔性连接体 5，前套体 3 的内侧设置有蓄电池 6，蓄电池 6 与太阳能电池板 4 相连，蓄电池 6 上设计有 USB 充电口 7，后套体 2 的内侧设置有硬质卡槽 8，硬质卡槽 8 上留有充电器接口 9 和按键接口 10，后套体 2 和硬质卡槽 8 为网格状，后套体 2 网格的外侧每个横向连接面上设置有一个与前套体 1 厚度相配合的凹槽 11，后套体 2 的外侧连接有手套带 12；第一柔性连接体 3 的内侧设置有置纳袋 13。

[0014] 值得注意的是，所述后套体 2 和硬质卡槽 8 上设置有摄像头通孔 14。

[0015] 值得注意的是，所述前套体 1 和后套体 2 的材质为 PU 皮革或 ABS 塑料。

[0016] 此外，所述第一柔性连接体 3 和第二柔性连接体 5 的材质为 PU 皮革。

[0017] 本实用新型的工作原理是：本实用新型通过设计太阳能电池板 4 和蓄电池 6，可以为 ipad 进行续航充电，提高 ipad 的续航时间。网格状的后套体 2 可以提高保护套的散热效果。硬质卡槽 8 用于卡接 ipad 机身。后套体 2 上设置的若干个凹槽 11 可以支撑前套体 1，选择不同的凹槽 11，可以得到不同的支撑角度，前套体 1 在起支撑作用时通过第二柔性连接体 5 进行弯曲，不影响太阳能电池板 4 和蓄电池 6 的正常工作。手套带 12 便于用手携带保护套，耳机和数据线可以放入置纳袋 13 中，方便随时使用。后套体 2 和硬质卡槽 8 上设置有摄像头通孔 14，可以不必摘下保护套，使用 ipad 进行摄像和拍照。

[0018] 以上显示和描述了本实用新型的基本原理和主要特征和本实用新型的优点。本行业的技术人员应该了解，本实用新型不受上述实施例的限制，上述实施例和说明书中描述的只是说明本实用新型的原理，在不脱离本实用新型精神和范围的前提下，本实用新型还会有各种变化和改进，这些变化和改进都落入要求保护的本实用新型范围内。本实用新型要求保护范围由所附的权利要求书及其等效物界定。

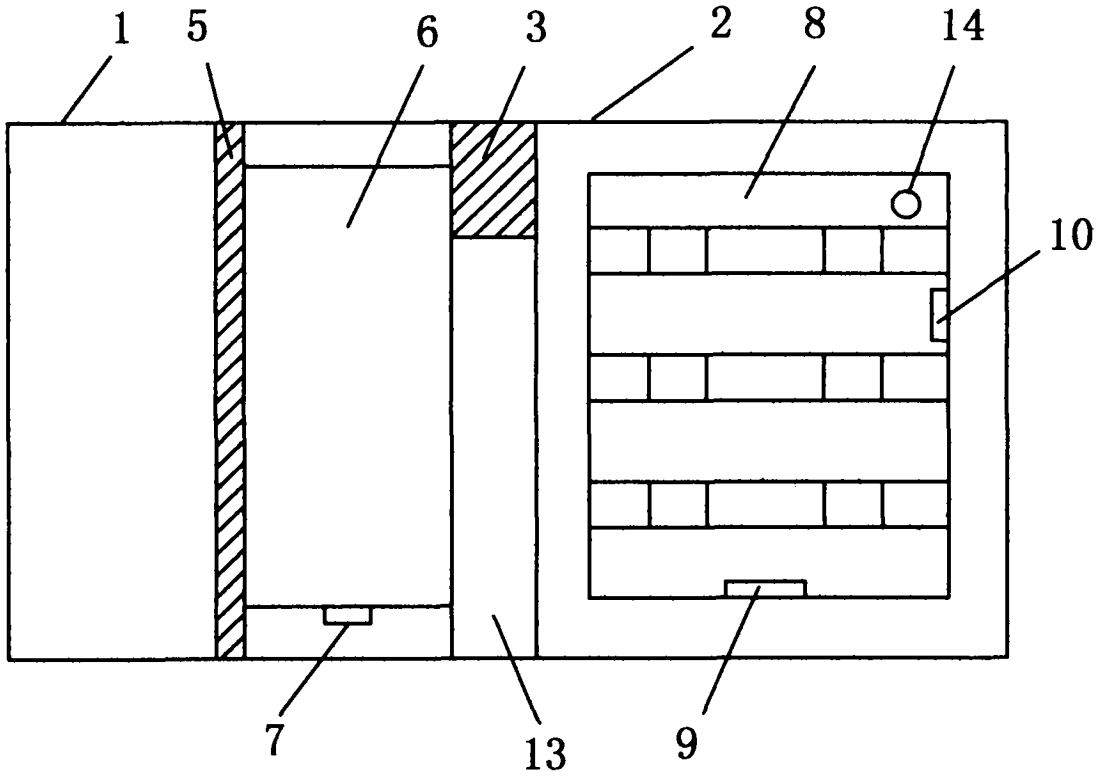

图 1

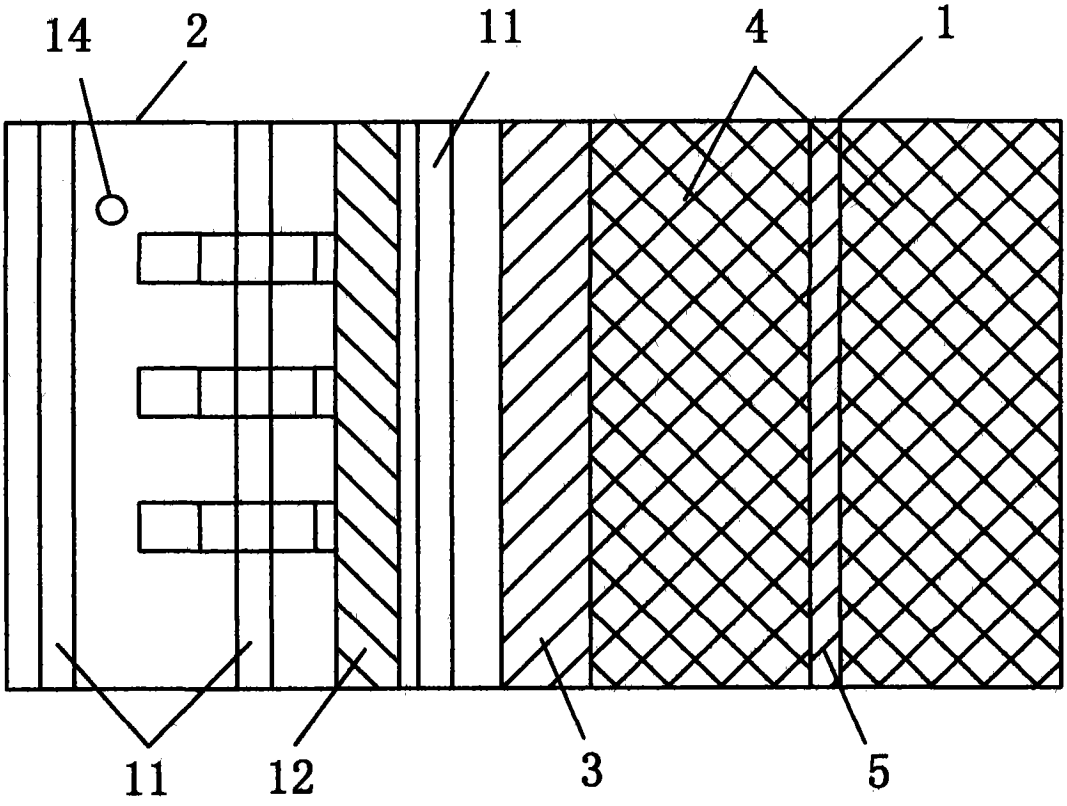

图 2