(19)中华人民共和国国家知识产权局

(12)实用新型专利

(10)授权公告号 CN 212787903 U
(45)授权公告日 2021.03.26

(21)申请号 202021079968.5

(22)申请日 2020.06.11

(73)专利权人 青岛美之隅家居有限公司
地址 266000 山东省青岛市胶州市胶莱镇马店社区宏申路8号

(72)发明人 贾仰占

(74)专利代理机构 北京联瑞联丰知识产权代理事务所(普通合伙) 11411
代理人 张学府

(51)Int.Cl.
A47B 61/00(2006.01)
A47B 97/00(2006.01)
D06F 58/10(2006.01)
D06F 58/20(2006.01)
A61L 2/20(2006.01)

权利要求书1页 说明书3页 附图1页

(54)实用新型名称

一种具有干燥功能的衣柜

(57)摘要

本实用新型属于衣柜领域，具体公开了一种具有干燥功能的衣柜，包括衣柜本体与干燥结构，衣柜本体具有后端封闭、前端开口朝向柜门的腔体，衣柜本体腔内装设有箱体、隔板与伸缩杆；所述箱体固装于衣柜本体腔内底部，箱体顶部设有开口，箱体内侧通过转轴活动连接有螺杆，衣柜本体外侧设有与螺杆传动连接且用于驱动螺杆运转的手柄；所述螺杆上套有滑座，滑座上端连接有隔板，隔板由开口伸出并垂直向上延伸，隔板顶部两侧通过伸缩杆连接衣柜本体腔内两侧壁，隔板将衣柜本体的腔体分隔成两个存衣腔。本实用新型能通过干燥结构对衣柜内腔进行干燥除湿，防潮效果好，除湿效率高。

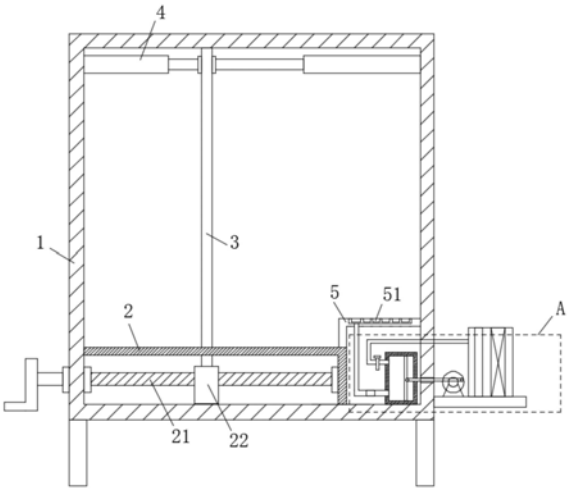

CN 212787903 U

1.一种具有干燥功能的衣柜，其特征在于，包括衣柜本体(1)与干燥结构，衣柜本体(1)具有后端封闭、前端开口朝向柜门的腔体，衣柜本体(1)腔内装设有箱体(2)、隔板(3)与伸缩杆(4)；所述箱体(2)固装于衣柜本体(1)腔内底部，箱体(2)顶部设有开口，箱体(2)内侧通过转轴活动连接有螺杆(21)，衣柜本体(1)外侧设有与螺杆(21)传动连接且用于驱动螺杆(21)运转的手柄；所述螺杆(21)上套有滑座(22)，滑座(22)上端连接有隔板(3)，隔板(3)由开口伸出并垂直向上延伸，隔板(3)顶部两侧通过伸缩杆(4)连接衣柜本体(1)腔内两侧壁，隔板(3)将衣柜本体(1)的腔体分隔成两个存衣腔；所述干燥结构用于对衣柜本体(1)内腔进行干燥，干燥结构包括支撑架(5)、壳体(6)与干燥装置，支撑架(5)固装于箱体(2)上部以及衣柜本体(1)内侧壁之间，支撑架(5)上分布有多个喷头(51)。

2.根据权利要求1所述的一种具有干燥功能的衣柜，其特征在于：所述干燥装置通过支板固装于衣柜本体(1)外侧，干燥装置包括热风箱(7)与驱动结构(8)，热风箱(7)内设有电加热板与风机。

3.根据权利要求1所述的一种具有干燥功能的衣柜，其特征在于：所述壳体(6)置于支撑架(5)内侧，壳体(6)内设有活塞(61)，热风箱(7)输出端通过第一管道(71)连通壳体(6)端部，且第一管道(71)上设有单向阀(72)。

4.根据权利要求2所述的一种具有干燥功能的衣柜，其特征在于：所述驱动结构(8)包括电机(81)、转盘(82)与连杆(83)，电机(81)输出端连接有转盘(82)，转盘(82)上的偏心位置铰装有连杆(83)，且连杆(83)端部穿过衣柜本体(1)伸进壳体(6)内并活动连接活塞(61)。

5.根据权利要求4所述的一种具有干燥功能的衣柜，其特征在于：所述壳体(6)端部连有第二管道(9)，第二管道(9)上设有臭氧发生器(10)，第二管道(9)端部与喷头(51)连通。

一种具有干燥功能的衣柜

技术领域

[0001] 本实用新型涉及衣柜领域，具体为一种具有干燥功能的衣柜。

背景技术

[0002] 衣柜是用来盛放衣物的柜子，最常用于家庭内部，是人们家居生活中必备的家具之一，并且现在的衣柜具有多种样式和材质。我国南方地区梅雨季节来临时，衣柜如果保养不当，容易潮湿发霉，不但滋生霉菌，还会污染衣物，成为了很多消费者的苦恼。

[0003] 目前市场上现有的衣柜一般不具有防潮的作用，潮湿侵蚀大大缩减了衣柜的使用寿命，使用者一般通过通风、远离水源、铺垫报纸、使用干燥剂或活性炭等方式对衣柜进行除潮，但这几种方式防潮效率较低，不便于实施、铺垫报纸需要即时更换，且每次铺垫需要重新整理衣柜，耗费较长的时间成本。

实用新型内容

[0004] 本实用新型的目的在于提供一种具有干燥功能的衣柜，以解决上述背景技术中提出的问题。

[0005] 为实现上述目的，本实用新型提供如下技术方案：一种具有干燥功能的衣柜，包括衣柜本体与干燥结构，衣柜本体具有后端封闭、前端开口朝向柜门的腔体，衣柜本体腔内装设有箱体、隔板与伸缩杆；所述箱体固装于衣柜本体腔内底部，箱体顶部设有开口，箱体内侧通过转轴活动连接有螺杆，衣柜本体外侧设有与螺杆传动连接且用于驱动螺杆运转的手柄；所述螺杆上套有滑座，滑座上端连接有隔板，隔板由开口伸出并垂直向上延伸，隔板顶部两侧通过伸缩杆连接衣柜本体腔内两侧壁，隔板将衣柜本体的腔体分隔成两个存衣腔；所述干燥结构用于对衣柜本体内腔进行干燥，干燥结构包括支撑架、壳体与干燥装置，支撑架固装于箱体上部以及衣柜本体内侧壁之间，支撑架上分布有多个喷头。

[0006] 优选的，干燥装置通过支板固装于衣柜本体外侧，干燥装置包括热风箱与驱动结构，热风箱内设有电加热板与风机。

[0007] 优选的，壳体置于支撑架内侧，壳体内设有活塞，热风箱输出端通过第一管道连通壳体端部，且第一管道上设有单向阀。

[0008] 优选的，驱动结构包括电机、转盘与连杆，电机输出端连接有转盘，转盘上的偏心位置铰装有连杆，且连杆端部穿过衣柜本体伸进壳体内并活动连接活塞。

[0009] 优选的，壳体端部连有第二管道，第二管道上设有臭氧发生器，第二管道端部与喷头连通。

[0010] 与现有技术相比，本实用新型的有益效果是：

[0011] 本实用新型能通过干燥结构对衣柜内腔进行干燥除湿，防潮效果好，除湿效率高，通过隔板将衣柜内腔分隔成两个存衣腔，每一存衣腔均可放置衣服，而且两个存衣腔的容积可通过隔板配合螺杆、滑座等进行改变，一方面容积可变可以拓展存放腔的使用范围，另一方面，当靠近喷头的存衣腔容积缩小时，该存衣腔在进行干燥时，干燥效果及效率更高；

而且采用的臭氧发生器可以发出臭氧随干燥风吹至存衣腔内，臭氧能够对放置在存衣腔的衣物进行消毒、杀菌，实现衣柜全范围的干燥及除菌，使用效果好。

附图说明

[0012] 图1为本实用新型的结构示意图；

[0013] 图2为本实用新型图1中A的放大结构示意图。

[0014] 图中：1、衣柜本体；2、箱体；21、螺杆；22、滑座；3、隔板；4、伸缩杆；5、支撑架；51、喷头；6、壳体；61、活塞；7、热风箱；71、第一管道；72、单向阀；8、驱动结构；81、电机；82、转盘；83、连杆；9、第二管道；10、臭氧发生器。

具体实施方式

[0015] 下面将结合本实用新型实施例中的附图，对本实用新型实施例中的技术方案进行清楚、完整地描述，显然，所描述的实施例仅仅是本实用新型一部分实施例，而不是全部的实施例。基于本实用新型中的实施例，本领域普通技术人员在没有做出创造性劳动前提下所获得的所有其他实施例，都属于本实用新型保护的范围。

[0016] 在本实用新型的描述中，需要说明的是，术语“竖直”、“上”、“下”、“水平”等指示的方位或位置关系为基于附图所示的方位或位置关系，仅是为了便于描述本实用新型和简化描述，而不是指示或暗示所指的装置或元件必须具有特定的方位、以特定的方位构造和操作，因此不能理解为对本实用新型的限制。

[0017] 在本实用新型的描述中，还需要说明的是，除非另有明确的规定和限定，术语“设置”、“安装”、“相连”、“连接”应做广义理解，例如，可以是固定连接，也可以是可拆卸连接，或一体地连接；可以是机械连接，也可以是电连接；可以是直接相连，也可以通过中间媒介间接相连，可以是两个元件内部的连通。对于本领域的普通技术人员而言，可以根据具体情况理解上述术语在本实用新型中的具体含义。

[0018] 请参阅图1-2，本实用新型提供一种技术方案：一种具有干燥功能的衣柜，包括衣柜本体1与干燥结构，衣柜本体1具有后端封闭、前端开口朝向柜门的腔体，衣柜本体1腔内装设有箱体2、隔板3与伸缩杆4；所述箱体2固装于衣柜本体1腔内底部，箱体2顶部设有开口，箱体2内侧通过转轴活动连接有螺杆21，衣柜本体1外侧设有与螺杆21传动连接且用于驱动螺杆21运转的手柄；所述螺杆21上套有滑座22，滑座22上端连接有隔板3，隔板3由开口伸出并垂直向上延伸，隔板3顶部两侧通过伸缩杆4连接衣柜本体1腔内两侧壁，隔板3将衣柜本体1的腔体分隔成两个存衣腔；所述干燥结构用于对衣柜本体1内腔进行干燥，干燥结构包括支撑架5、壳体6与干燥装置，支撑架5固装于箱体2上部以及衣柜本体1内侧壁之间，支撑架5上分布有多个喷头51。

[0019] 进一步的，干燥装置通过支板固装于衣柜本体1外侧，干燥装置包括热风箱7与驱动结构8，热风箱7内设有电加热板与风机。

[0020] 进一步的，壳体6置于支撑架5内侧，壳体6内设有活塞61，热风箱7输出端通过第一管道71连通壳体6端部，且第一管道71上设有单向阀72。

[0021] 进一步的，驱动结构8包括电机81、转盘82与连杆83，电机81输出端连接有转盘82，转盘82上的偏心位置铰装有连杆83，且连杆83端部穿过衣柜本体1伸进壳体6内并活动连接

活塞61。

[0022] 进一步的，壳体6端部连有第二管道9，第二管道9上设有臭氧发生器10，第二管道9端部与喷头51连通。

[0023] 工作原理：

[0024] 本实用新型能通过干燥结构对衣柜内腔进行干燥除湿，防潮效果好，除湿效率高，通过隔板3将衣柜内腔分隔成两个存衣腔，每一存衣腔均可放置衣服，而且两个存衣腔的容积可通过隔板3配合螺杆21、滑座22等进行改变，即通过转动手柄，使手柄带动螺杆21转动，进而使螺杆21上的滑座2移动，通过滑座2带动隔板3移动，通过改变隔板3的位置，实现存衣腔容积的变化；一方面容积可变可以拓展存放腔的使用范围，另一方面，当靠近喷头51的存衣腔容积缩小时，该存衣腔在进行干燥时，干燥效果及效率更高；

[0025] 而且采用的臭氧发生器10可以发出臭氧随干燥风吹至存衣腔内，即通过启动电机81、热风箱7、臭氧发生器10，热风箱7将热风输出至壳体6腔内，电机81带动转盘82运转并使转盘82带动连杆83，使连杆83带动活塞61做运动，使活塞61将热风由第二管道9输出，第二管道9配合其上的臭氧发生器10，通过风配合臭氧吹至存衣腔内，臭氧能够对放置在存衣腔的衣物进行消毒、杀菌，实现衣柜全范围的干燥及除菌，使用效果好。

[0026] 而且本实用新型将电机81、热风箱7设置于衣柜外，方便在后续故障维修时，不影响衣柜的使用。

[0027] 值得注意的是：整个装置连接有电源与总控制装置，其通过总控制装置对其实现控制，由于控制装置匹配的设备为常用设备，属于现有成熟技术，在此不再赘述其电性连接关系以及具体的电路结构。

[0028] 尽管已经示出和描述了本实用新型的实施例，对于本领域的普通技术人员而言，可以理解在不脱离本实用新型的原理和精神的情况下可以对这些实施例进行多种变化、修改、替换和变型，本实用新型的范围由所附权利要求及其等同物限定。

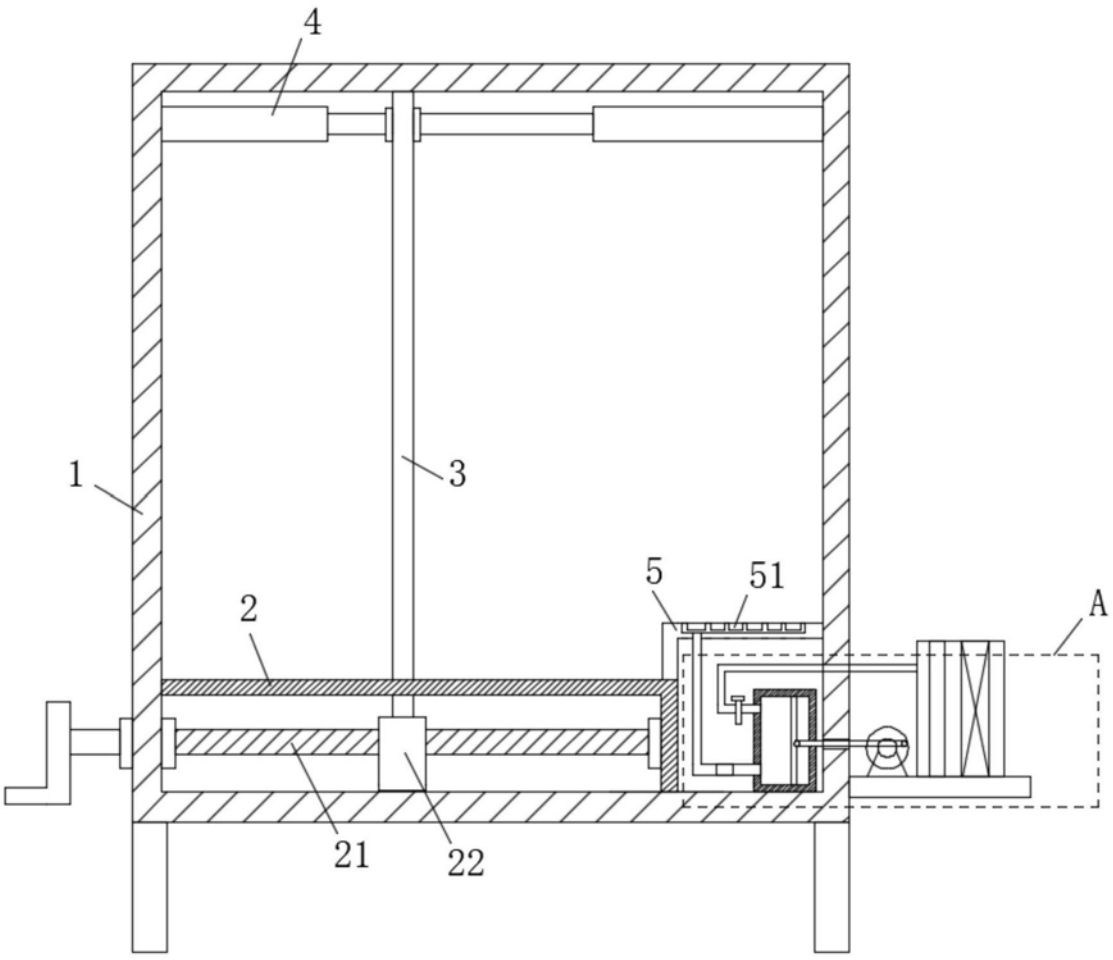

图1

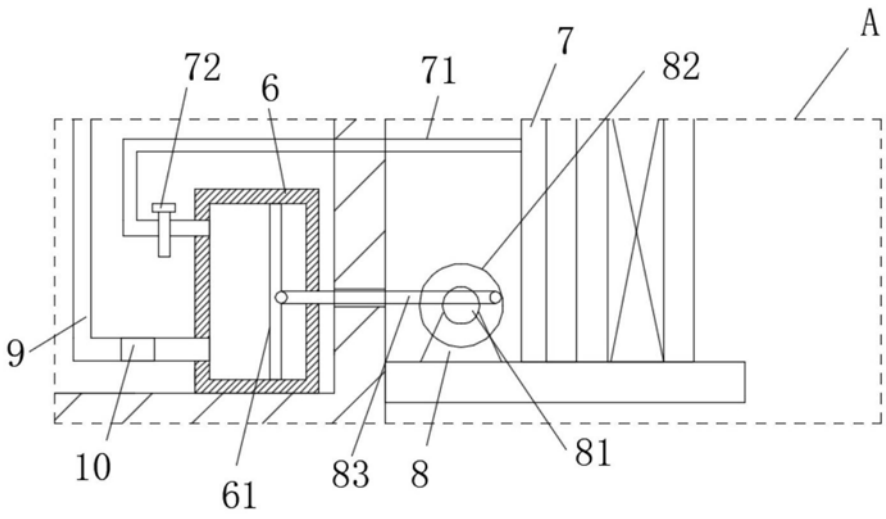

图2