(19)中华人民共和国国家知识产权局

(12)实用新型专利

(10)授权公告号 CN 204206250 U
(45)授权公告日 2015.03.11

(21)申请号 201420657014.6

(22)申请日 2014.11.04

(73)专利权人 宋富标
地址 528000 广东省佛山市南海区盐步海纳天河 4 幢 103

(72)发明人 宋富标

(51)Int.Cl.
H04M 1/02(2006.01)
H04M 1/21(2006.01)

权利要求书1页 说明书2页 附图8页

(54)实用新型名称

一种具有储藏功能的滑盖式手机保护套

(57)摘要

一种具有储藏功能的滑盖式手机保护套，包括壳体、滑盖、滑套，所述壳体内设有可储藏的内腔，所述内腔两侧设有滑动装置，所述滑动装置包括滑道和滑盖，所述滑道为壳体两侧的延伸边，所述滑盖两侧设有翻边，所述翻边与延伸边相互扣接，所述滑套内设有卡片定位槽，滑套左右两侧设有限位装置，滑套底端设有承托装置，滑套中设有腰夹卡口。使得手机保护套添加储藏功能，滑套上可以插公交卡、信用卡等，腔体内可以放入数据线、钥匙和少量零钱，为使用者带来各种便利。另一方面为手机加强结构刚性，不容易摔坏手机。通过腰夹，可以任意摆放手机，方便观看。

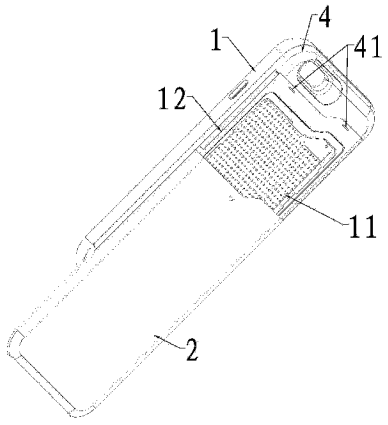

CN 204206250 U

1. 一种具有储藏功能的滑盖式手机保护套，包括壳体（1）、滑盖（2）、滑套（3），其特征在于：所述壳体（1）内设有可储藏的内腔（11），所述内腔（11）两侧设有滑动装置，所述滑动装置包括滑道和滑盖（2），所述滑道为壳体（1）两侧的延伸边（12），所述滑盖（2）两侧设有翻边（21），所述翻边（21）与延伸边（12）相互扣接，所述滑套（3）内设有卡片定位槽（31），滑套（3）左右两侧设有限位装置（32），滑套（3）底端设有承托装置（33），滑套（3）中设有腰夹卡口（34）。

2. 根据权利要求 1 所述一种具有储藏功能的滑盖式手机保护套，其特征在于：所述壳体（1）上有加固框架（4），所述加固框架（4）上设有凸槽（41），加固框架（4）底端设有扣孔（42），所述滑盖（2）上设有凹槽（22），滑盖（2）底端设有反扣（23），所述凸槽（41）与凹槽（22）相互叠合，所述扣孔（42）与反扣（23）相互扣接。

3. 根据权利要求 1 所述一种具有储藏功能的滑盖式手机保护套，其特征在于：所述滑套腰夹卡口（34）连接有可旋转、可拆卸的腰夹（35）。

4. 根据权利要求 1 所述一种具有储藏功能的滑盖式手机保护套，其特征在于：所述壳体（1）内有加强摩擦系数的底纹。

5. 根据权利要求 1 所述一种具有储藏功能的滑盖式手机保护套，其特征在于：所述内腔（11）有若干个小圆点。

6. 根据权利要求 2 所述一种具有储藏功能的滑盖式手机保护套，其特征在于：所述凸槽（41）、凹槽（22）有三条。

7. 根据权利要求 2 所述一种具有储藏功能的滑盖式手机保护套，其特征在于：所述扣孔（42）、反扣（23）有两个。

一种具有储藏功能的滑盖式手机保护套

技术领域

[0001] 本实用新型涉及一种具有储藏功能的滑盖式手机保护套。

背景技术

[0002] 市场上一般的手机保护套只能够起到装饰、防摔的目的，使得手机保护套功能比较单一，且很多手机保护套无法添加储藏功能，不能为使用者带来各种各样的便利。还有，手机保护套很少为手机机身作加固结构硬度，又不能以多种旋转角度摆放，方便使用者观看手机内容。

发明内容

[0003] 为了克服现有技术的不足，本实用新型提供一种具有储藏功能的滑盖式手机保护套。

[0004] 本实用新型解决其技术问题所采用的技术方案是：

[0005] 一种具有储藏功能的滑盖式手机保护套，包括壳体、滑盖、滑套，其特征在于：所述壳体内设有可储藏的内腔，所述内腔两侧设有滑动装置，所述滑动装置包括滑道和滑盖，所述滑道为壳体两侧的延伸边，所述滑盖两侧设有翻边，所述翻边与延伸边相互扣接，所述滑套内设有卡片定位槽，滑套左右两侧设有限位装置，滑套底端设有承托装置，滑套中设有腰夹卡口。

[0006] 其中：所述壳体上有加固框架，所述加固框架上设有凸槽，加固框架底端设有扣孔，所述滑盖上设有凹槽，滑盖底端设有反扣，所述凸槽与凹槽相互叠合，所述扣孔与反扣相互扣接。

[0007] 其中：所述滑套腰夹卡口连接有可旋转、可拆卸的腰夹。

[0008] 其中：所述壳体内有加强摩擦系数的底纹。

[0009] 其中：所述内腔有若干个小圆点。

[0010] 其中：所述凸槽、凹槽有三条。

[0011] 其中：所述扣孔、反扣有两个。

[0012] 本实用新型的有益效果是：

[0013] 通过本实用新型，使得手机保护套添加储藏功能，滑套上可以插公交卡、信用卡等，腔体内可以放入数据线、钥匙和少量零钱，为使用者带来各种便利。另一方面为手机加强结构刚性，不容易摔坏手机。通过腰夹，可以任意摆放手机，方便观看。

附图说明

[0014] 下面结合附图和实施例对本实用新型进一步说明。

[0015] 图 1 是本实用新型壳体的结构示意图。

[0016] 图 2 是本实用新型壳体的结构示意图。

[0017] 图 3 是本实用新型手机套的结构示意图。

[0018] 图 4 是本实用新型滑盖的结构示意图。

[0019] 图 5 是本实用新型手机套的结构示意图。

[0020] 图 6 是本实用新型滑套的结构示意图。

[0021] 图 7 是本实用新型滑套的结构示意图。

[0022] 图 8 是本实用新型腰夹的结构示意图。

具体实施方式

[0023] 参照图 1 至图 8，一种具有储藏功能的滑盖式手机保护套，包括壳体 1、滑盖 2、滑套 3，所述壳体 1 内设有可储藏的内腔 11，所述内腔 11 两侧设有滑动装置，所述滑动装置包括滑道和滑盖 2，所述滑道为壳体 1 两侧的延伸边 12，所述滑盖 2 两侧设有翻边 21，所述翻边 21 与延伸边 12 相互扣接，所述滑套 3 内设有卡片定位槽 31，滑套 3 左右两侧设有限位装置 32，滑套 3 底端设有承托装置 33，滑套 3 中设有腰夹卡口 34。内腔可以储藏数据线、钥匙和少量零钱等，滑盖是储藏方便开合。

[0024] 在本实用新型中：所述壳体 1 上有加固框架 4，所述加固框架 4 上设有凸槽 41，加固框架 4 底端设有扣孔 42，所述滑盖 2 上设有凹槽 22，滑盖 2 底端设有反扣 23，所述凸槽 41 与凹槽 22 相互叠合，所述扣孔 42 与反扣 23 相互扣接。滑盖开合更加牢固。

[0025] 在本实用新型中：所述滑套腰夹卡口 34 连接有可旋转、可拆卸的腰夹 35。方便运动时使用手机和保护手机。

[0026] 在本实用新型中：所述壳体 1 内有加强摩擦系数的底纹。放入手机时提高对手机背部的吸附摩擦。

[0027] 在本实用新型中：所述内腔 11 有若干个小圆点。减少与内部物件的摩擦。

[0028] 在本实用新型中：所述凸槽 41、凹槽 22 有三条。滑盖可以更牢固。

[0029] 在本实用新型中：所述扣孔 42、反扣 23 有两个。使得滑盖不容易脱落。

[0030] 本使用新型是结构简单，而且方便设计、为使用者带给便利的一种具有储藏功能的滑盖式手机保护套。

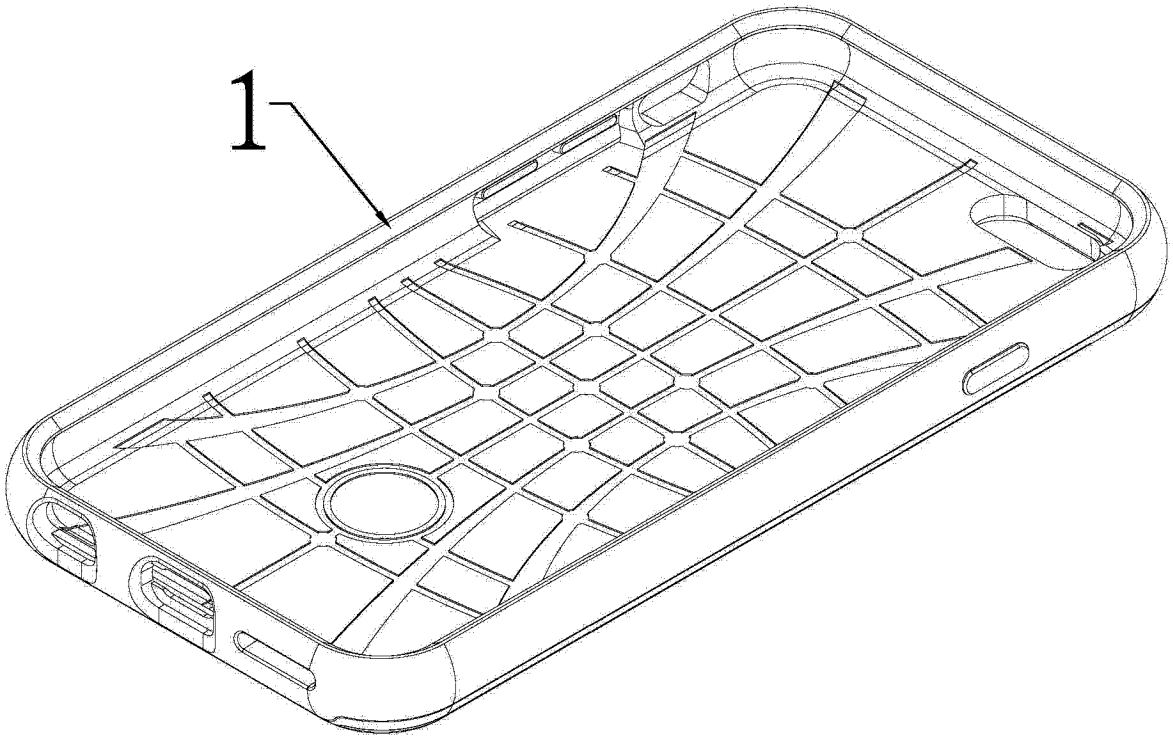

图 1

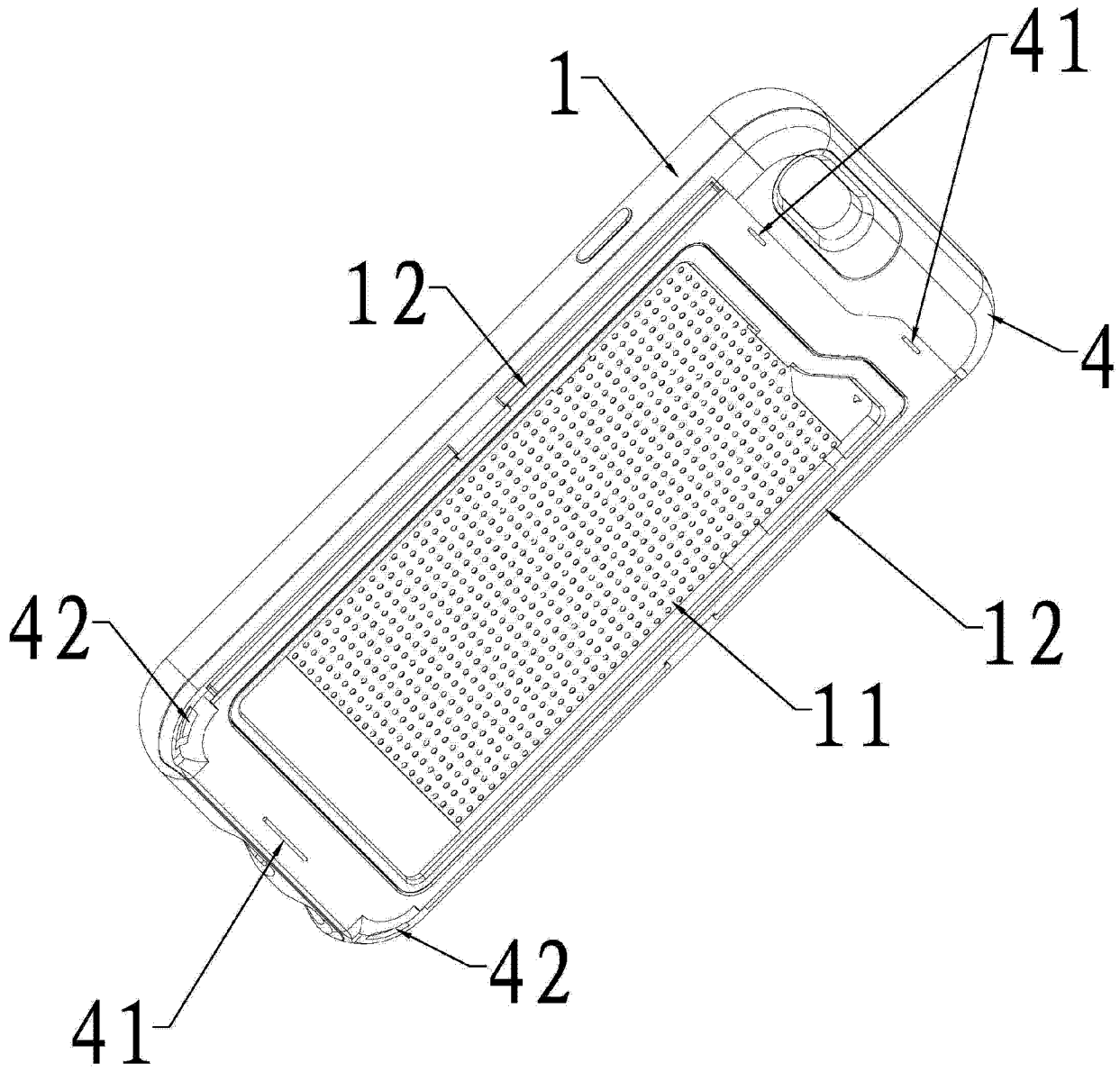

图 2

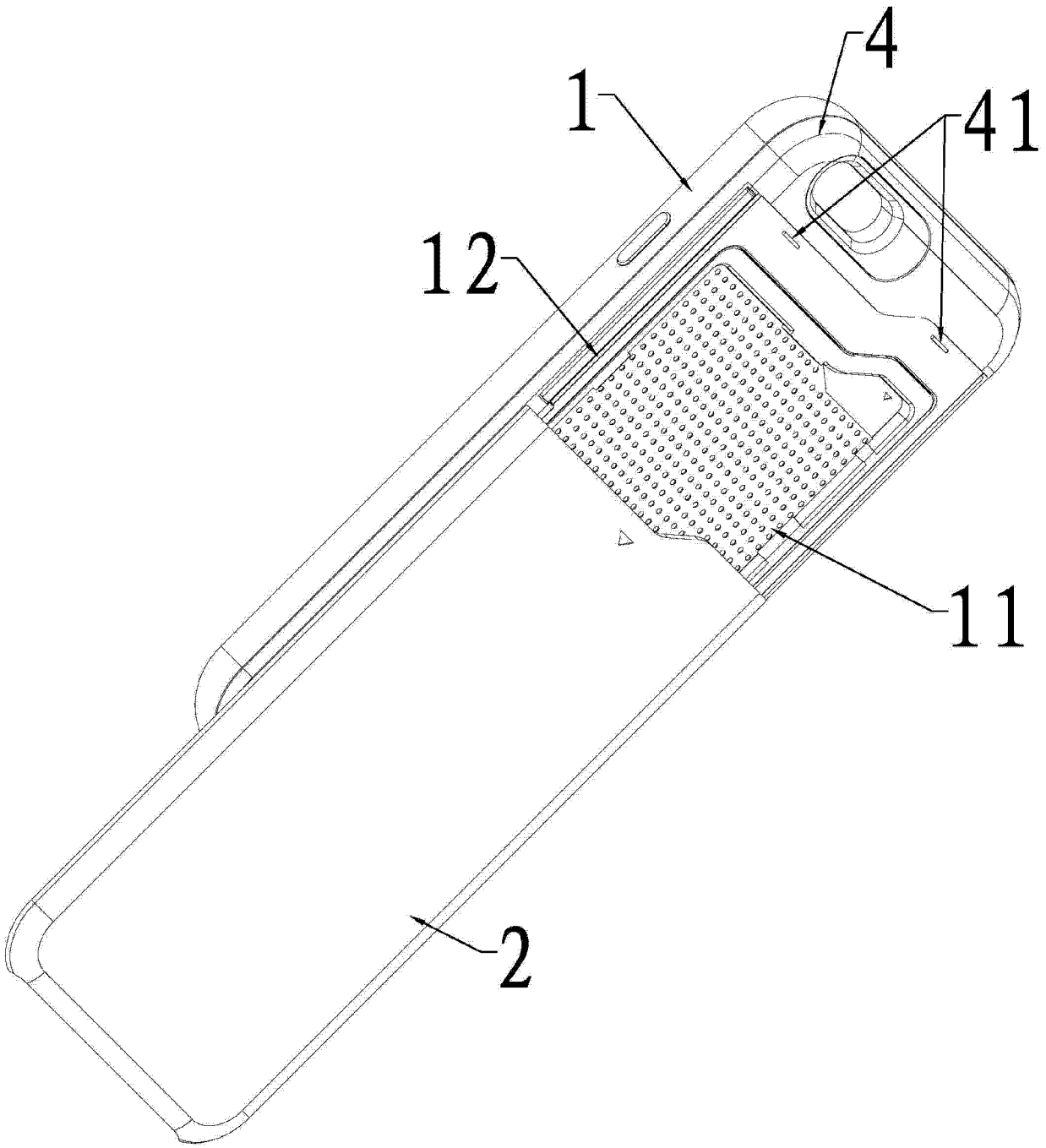

图 3

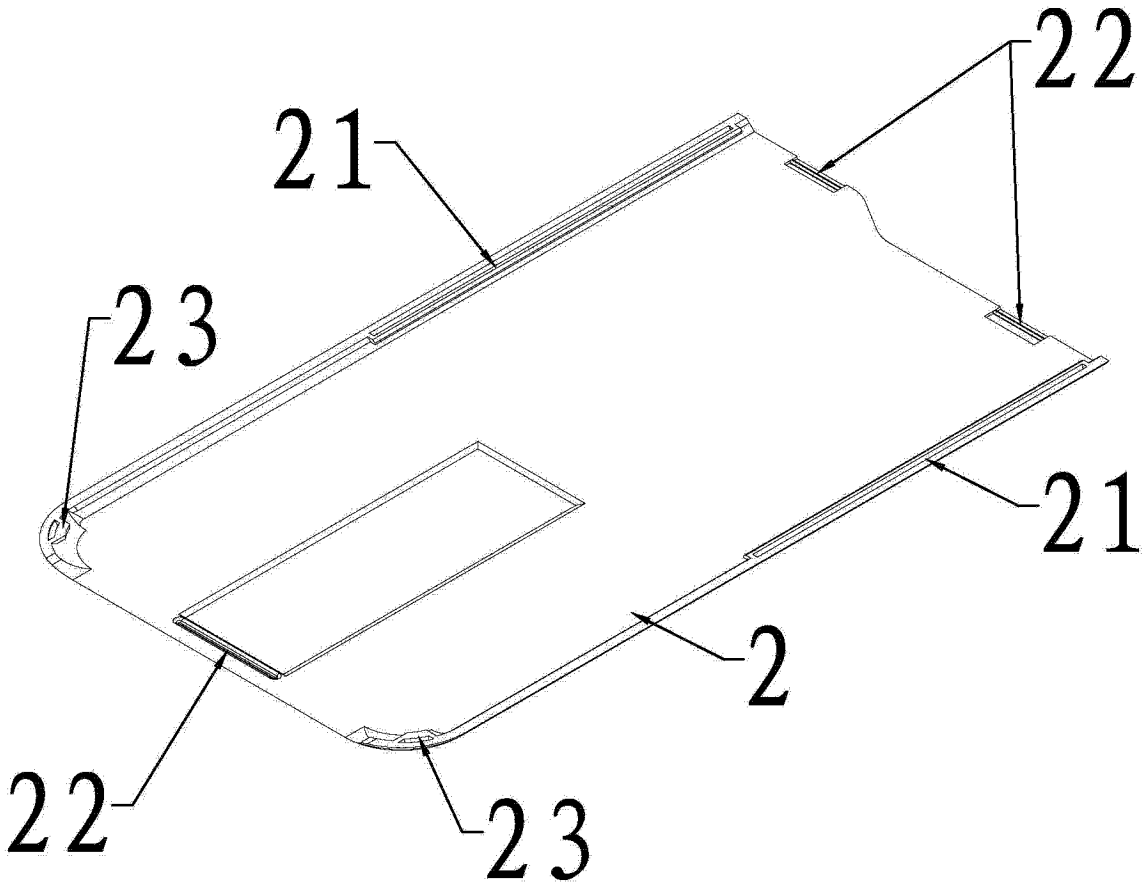

图 4

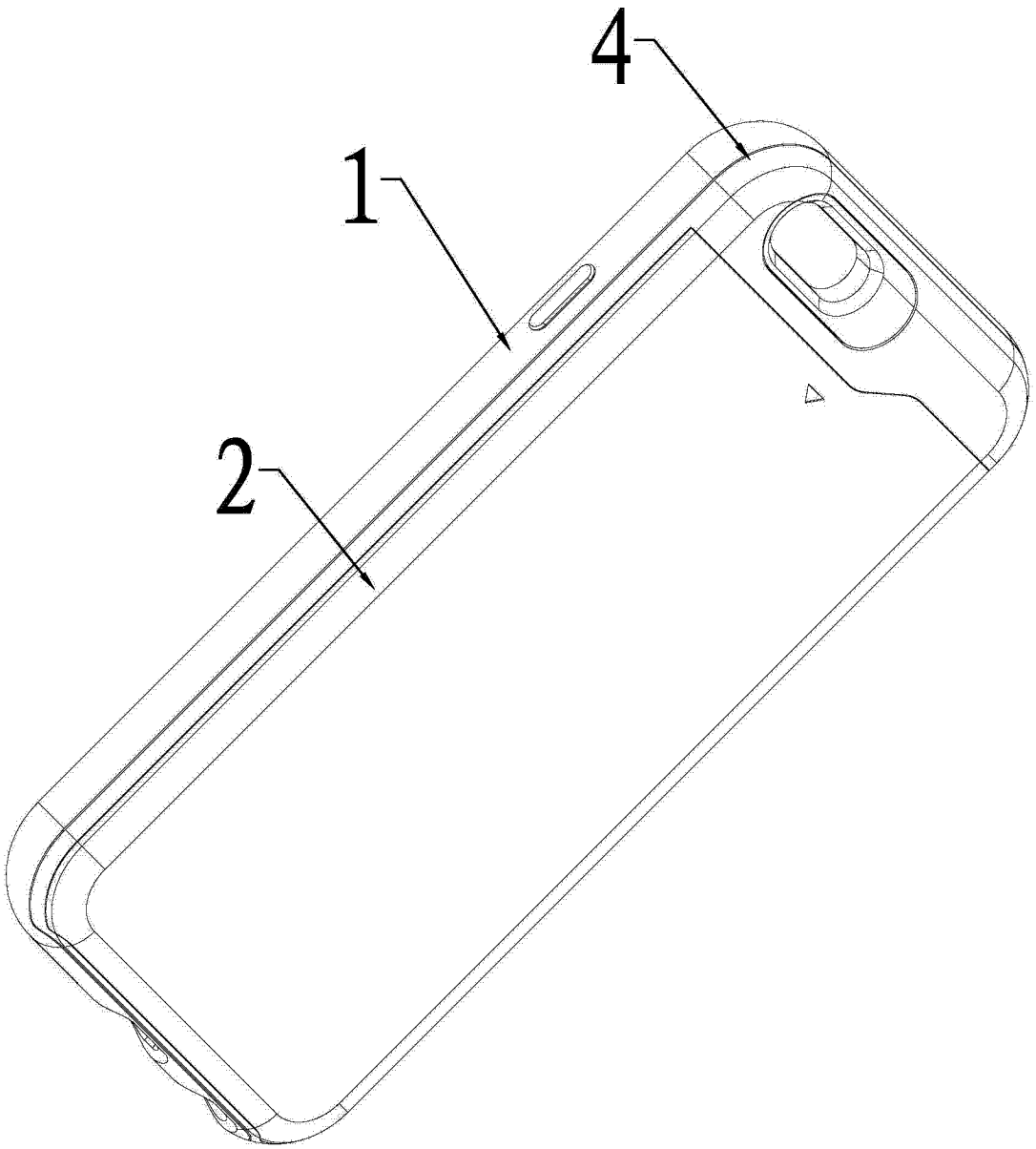

图 5

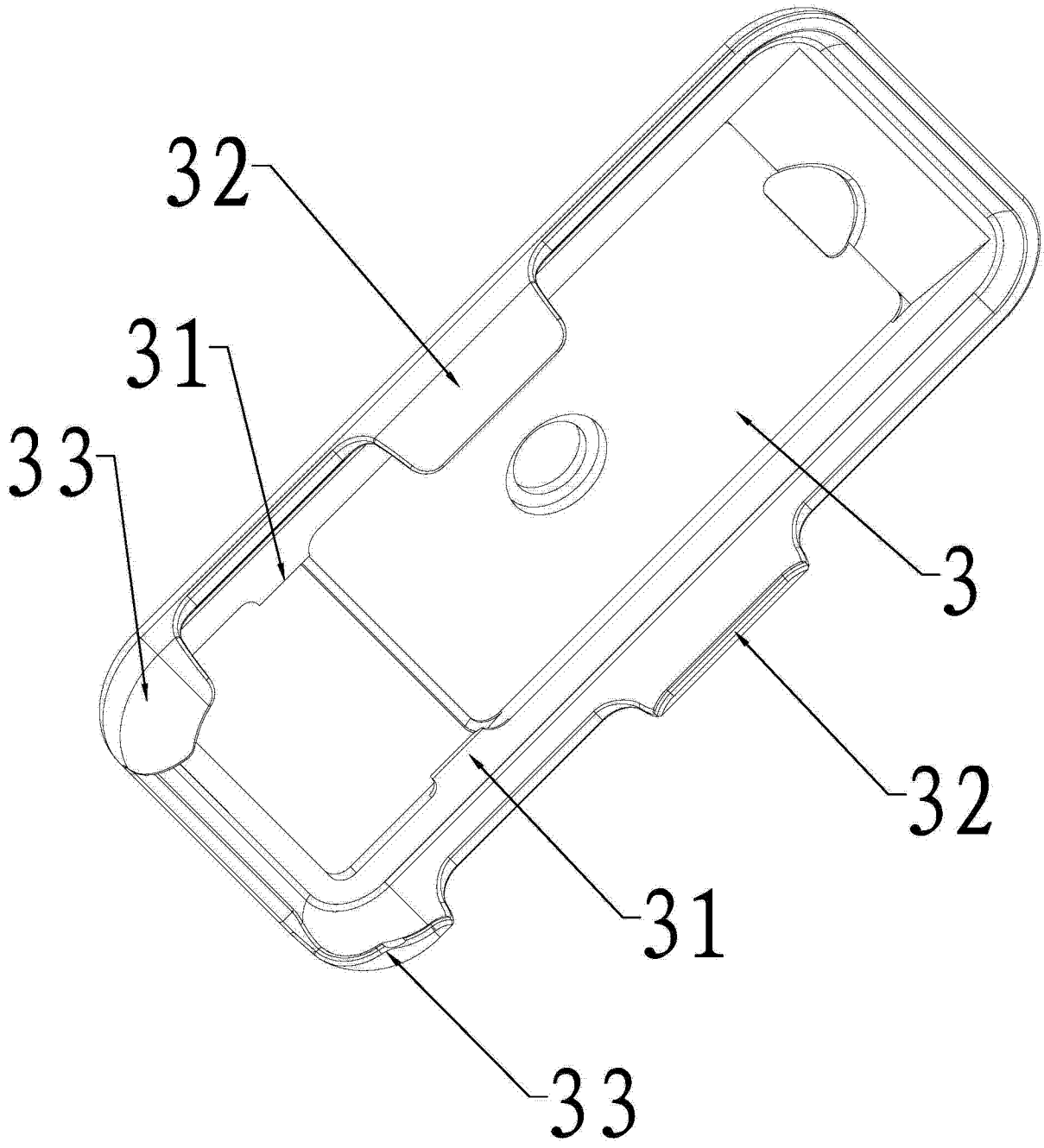

图 6

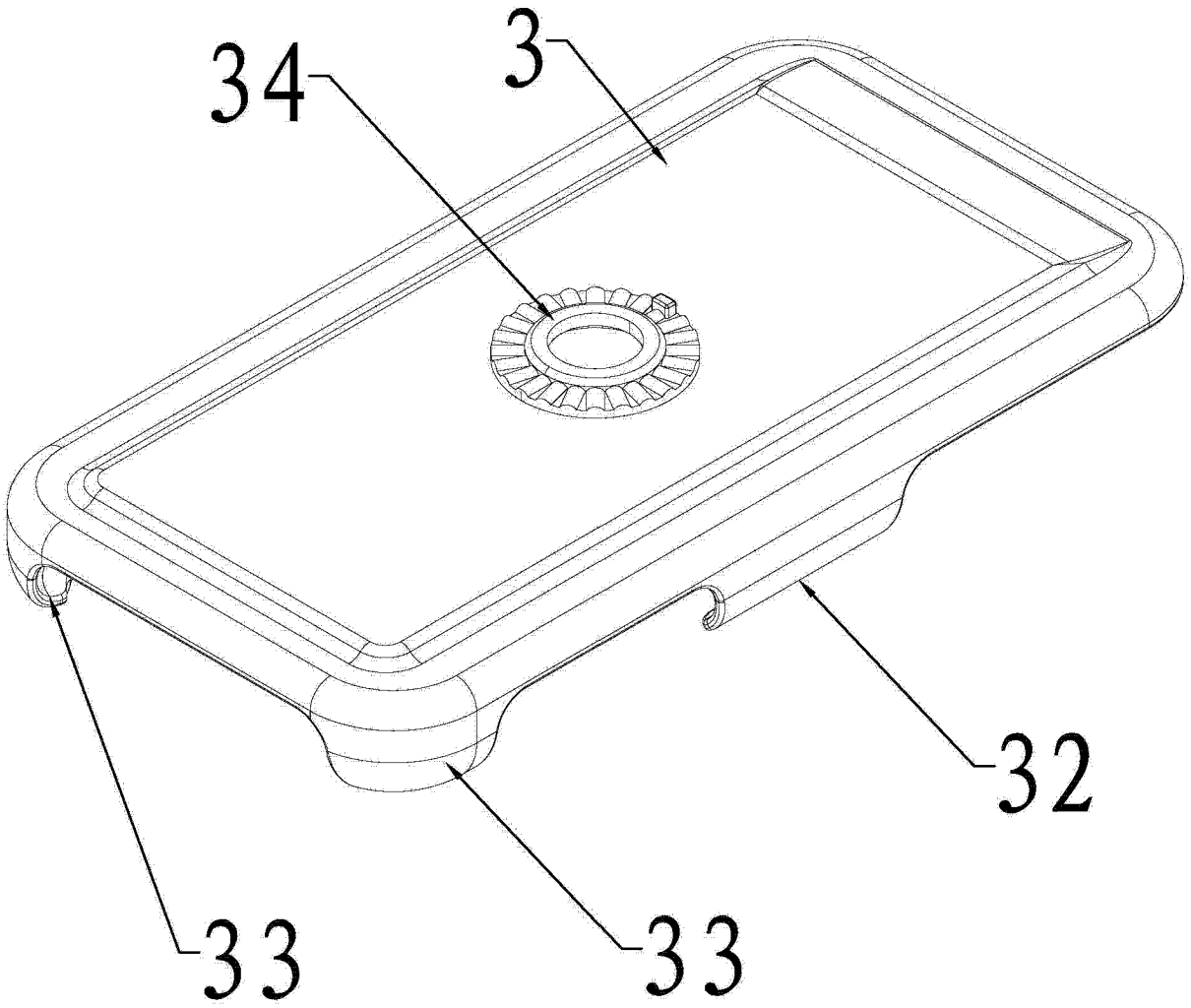

图 7

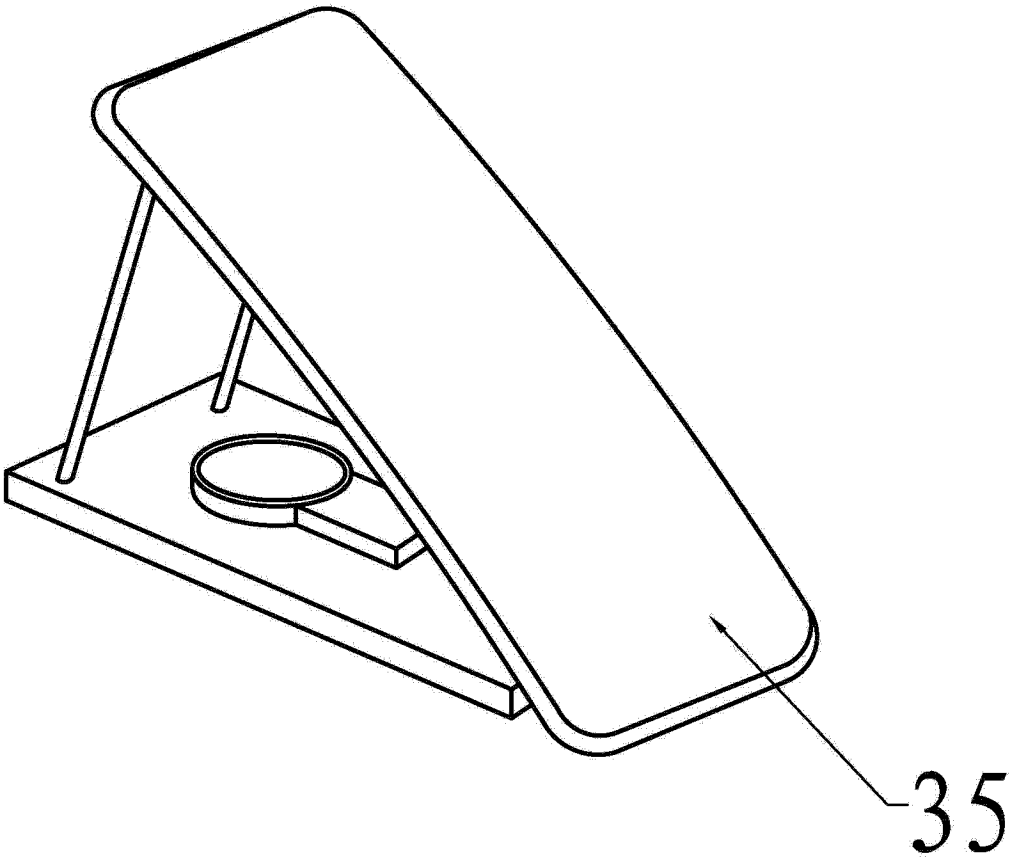

图 8