(19)中华人民共和国国家知识产权局

(12)实用新型专利

(10)授权公告号 CN 202254279 U
(45)授权公告日 2012.05.30

(21)申请号 201120349364.2

(22)申请日 2011.09.13

(73)专利权人 青岛久恒调温科技有限公司
地址 266600 山东省青岛市莱西市梅花山街道办事处水马路工贸开发区道西 5 号

(72)发明人 刘玉鑫

(51)Int.Cl.
F24H 6/00(2006.01)

权利要求书 1 页 说明书 2 页 附图 1 页

(54)实用新型名称

超导节能型调温机

(57)摘要

本实用新型提供一种超导节能型调温机，由水加热箱(1)、风加热箱(2)、上水箱(8)、烟囱(16)、风机(14)组成，其特征在于：内壳体(3)设置在外壳体(4)内设置在水加热箱(1)内，风加热箱(2)内设置炉底水管(5)和四周水箱(7)，拦火管(6)和热水超导管(9)设置在上水箱(8)内，风加热箱(2)与烟道(10)相通的，烟道(10)的一端与烟道箱(11)相通，上端设置一个二次加氧口(16)。本实用新型的优点是：设计科学，省时省力，节能，具有较大的实用性，适宜在养殖业广泛推广。

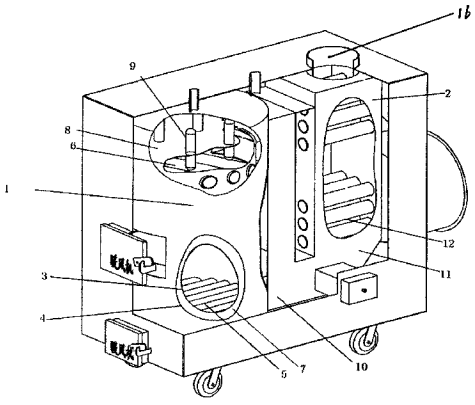

CN 202254279 U

1. 超导节能型调温机，由水加热箱 (1)、风加热箱 (2)、上水箱 (8)、烟囱 (16)、风机 (14) 组成，其特征在于 :内壳体 (3) 设置在外壳体 (4) 内设置在水加热箱 (1) 内，风加热箱 (2) 内设置炉底水管 (5) 和四周水箱 (7)，拦火管 (6) 和热水超导管 (9) 设置在上水箱 (8) 内，风加热箱 (2) 与烟道 (10) 相通的，烟道 (10) 的一端与烟道箱 (11) 相通，上端设置一个二次加氧口 (16)。

2. 根据权利要求 1 所述的超导节能型调温机，其特征在于 :所述的烟道箱 (11) 内设置烟灰箱散热管 (12)，烟灰箱散热管 (12) 一端与空气加热箱相通，另一端与暖风排气口 (13) 连接相通，风机 (14) 设置在暖风排气口 (13) 下方与风加热箱 (2) 连通，热水出水管 (17) 设置水加热箱顶端，并与炉体下端的回水口 (15) 相接。

3. 根据权利要求 1 所述的超导节能型调温机，其特征在于 :所述的水加热箱 (1) 是立式的，上端设置拦火管 (6)，下端设置炉底管 (5)，拦火管 (6) 上方设置热水超导管 (9)。

超导节能型调温机

技术领域

[0001] 本实用新型涉及一种燃碳调温机，尤其涉及一种超导节能型调温机。

背景技术

[0002] 我国种植业和养殖业进行入了快速发展时期，由于种植大棚和养殖大棚以前采用的是普通炉或地炉供暖，一是棚内温度不易控制、效果差、提温慢、种植或养殖生长周期长，二是燃煤多、生产成本高，三是热利用率低、烟尘排放量大、污染环境。

发明内容

[0003] 本实用新型的目的在于解决目前国内现有技术在该领域内的缺陷和不足，研制了一种新型超导节能型调温机后，该调温机将水暖和风暖有机的结合起来，同时实现水暖和风暖同时加热的方式，并且水暖采用热水超导管，水升温的速度是普通锅炉的十倍，通过这种方式提温较过去相比提高三分之一的速度，有效的节能，减少浪费。

[0004] 本实用新型的目的是由以下技术方案实现的，研制了一种超导节能型调温机，由水加热箱 1、风加热箱 2、上水箱 8、烟囱 16、风机 14 组成，其特征在于：内壳体 3 设置在外壳体 4 内设置在水加热箱 1 内，风加热箱 2 内设置炉底水管 5 和四周水箱 7，拦火管 6 和热水超导管 9 设置在上水箱 8 内，风加热箱 2 与烟道 10 相通的，烟道 10 的一端与烟道箱 11 相通，上端设置一个二次加氧口 16。

[0005] 所述的烟道箱 11 内设置烟灰箱散热管 12，烟灰箱散热管 12 一端与空气加热 箱相通，另一端与暖风排气口 13 连接相通，风机 14 设置在暖风排气口 13 下方与风加热箱 2 连通，热水出水管 17 设置水加热箱顶端，并与炉体下端的回水口 15 相接。

[0006] 所述的水加热箱 1 是立式的，上端设置拦火管 6，下端设置炉底管 5，拦火管 6 上方设置热水超导管 9。

[0007] 本实用新型的优点是：设计科学，省时省力，节能，具有较大的实用性，适宜在养殖业广泛推广。

附图说明

[0008] 图 1 为本实用新型剖面结构图；

[0009] 图 2 为本实用新型结立体结构图。

具体实施例：

[0010] 参见图 1- 图 2，本实用新型研制了一种超导节能型调温机，具体步骤如下：

[0011] 该超导节能型调温机，由水加热箱 1、风加热箱 2、上水箱 8、烟囱 16、风机 14 组成，其特征在于：内壳体 3 设置在外壳体 4 内设置在水加热箱 1 内，风加热箱 2 内设置炉底水管 5 和四周水箱 7，拦火管 6 和热水超导管 9 设置在上水箱 8 内，风加热箱 2 与烟道 10 相通的，烟道 10 的一端与烟道箱 11 相通，上端设置一个二次加氧口 16。

[0012] 所述的烟道箱 11 内设置烟灰箱散热管 12，烟灰箱散热管 12 一端与空气加热箱相通，另一端与暖风排气口 13 连接相通，风机 14 设置在暖风排气口 13 下方与风加热箱 2 连通，热水出水管 17 设置水加热箱顶端，并与炉体下端的回水口 15 相接。

[0013] 所述的水加热箱 1 是立式的，上端设置拦火管 6，下端设置炉底管 5，拦火管 6 上方设置热水超导管 9。

[0014] 另外，本实用新型并不意味着被示意图及说明书所局限，在没有脱离设计宗旨及其原理的前提下可以有所变化。

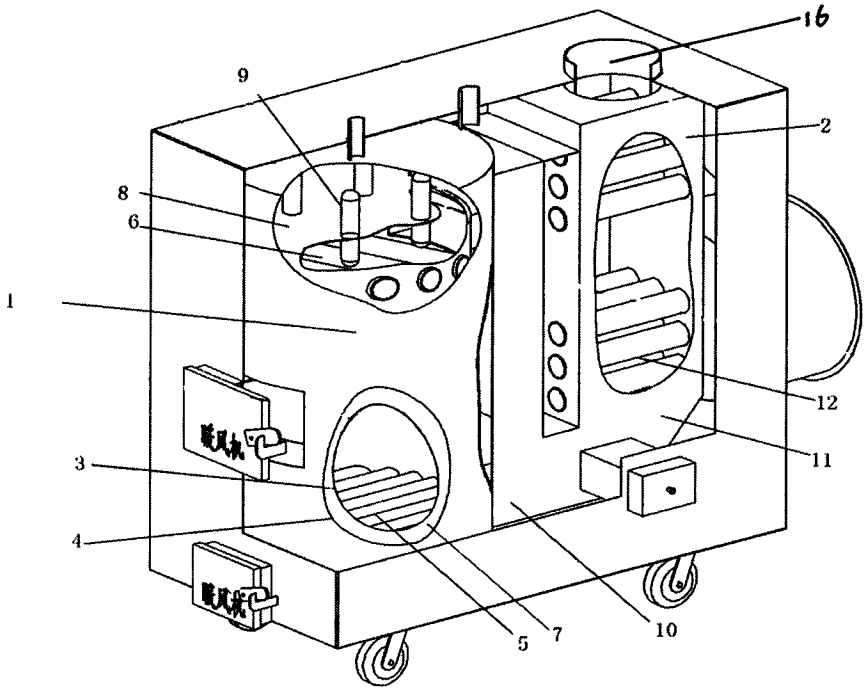

图 1

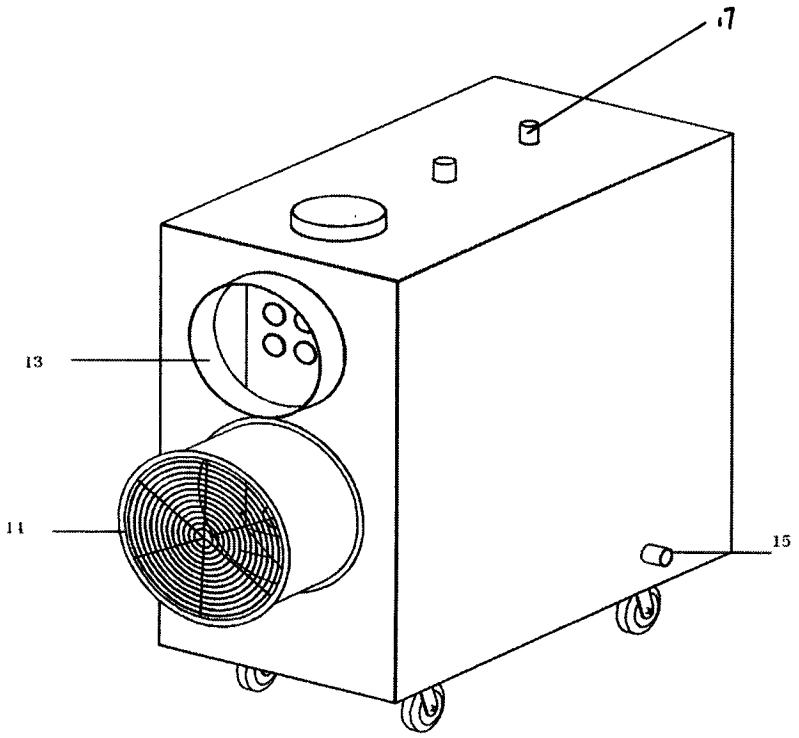

图 2