(19)中华人民共和国国家知识产权局

(12)实用新型专利

(10)授权公告号 CN 210523203 U
(45)授权公告日 2020.05.15

(21)申请号 201921074097.5

(22)申请日 2019.07.10

(73)专利权人 吉林市达亿科技有限公司
地址 132113 吉林省吉林市丰满区江南乡三佳子村六社

(72)发明人 谢永胜

(74)专利代理机构 厦门原创专利事务所(普通合伙) 35101
代理人 徐东峰

(51)Int.Cl.
B08B 3/02(2006.01)
B08B 1/04(2006.01)
B01D 29/05(2006.01)

权利要求书1页 说明书4页 附图2页

(54)实用新型名称

一种清洗效果好的农产品加工用清洗装置

(57)摘要

本实用新型公开了一种清洗效果好的农产品加工用清洗装置，涉及农业技术领域，其包括箱体，所述箱体的下表面卡接有轴承，所述轴承内套接有转轴，所述转轴的底端与电机的输出轴固定连接，所述电机机身的左右两侧面均固定连接有固定杆。该清洗效果好的农产品加工用清洗装置，通过吸水装置、电机、壳体、第一软毛刷和第二软毛刷的相互配合，吸水装置内的水泵在工作时会通过吸水管来吸取外界的清水，并经过排水管和分流管从喷头喷出，对农产进行冲洗，同使电机工作时会带动转轴旋转，转轴带动壳体旋转，壳体内的第一软毛刷和第二软毛刷便能够对其内部的农产品进行刷洗，使农产品的清洗的更加彻底，因此能够满足人们的使用需要。

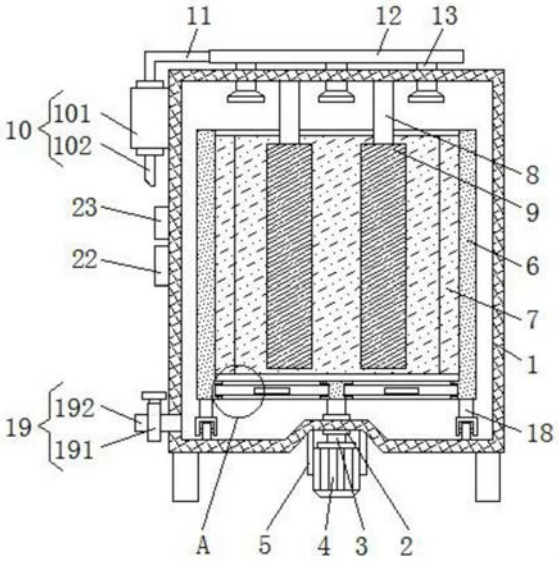

CN 210523203 U

1.一种清洗效果好的农产品加工用清洗装置，包括箱体(1)，其特征在于：所述箱体(1)的下表面卡接有轴承(2)，所述轴承(2)内套接有转轴(3)，所述转轴(3)的底端与电机(4)的输出轴固定连接，所述电机(4)机身的左右两侧面均固定连接有固定杆(5)，所述固定杆(5)的上表面固定连接在箱体(1)的下表面，所述转轴(3)的顶端固定连接有壳体(6)，且壳体(6)位于箱体(1)内；

所述壳体(6)的内壁设置有第一软毛刷(7)，所述箱体(1)内壁上表面的左右两侧均固定连接有连接杆(8)，且连接杆(8)的底端延伸至壳体(6)内，所述连接杆(8)的表面设置有第二软毛刷(9)，所述箱体(1)的左侧面固定连接有吸水装置(10)，所述吸水装置(10)的吸水口与外界水源相连通，所述吸水装置(10)的排水口与排水管(11)的一端相连通，所述排水管(11)的另一端与分流管(12)的左端相连通，所述分流管(12)的下表面设置有若干个喷头(13)，且喷头(13)的下表面卡接在箱体(1)的上表面，且喷头(13)的位置与壳体(6)的位置相对应；

所述壳体(6)内壁下表面的左右两侧均开设有通孔(14)，且通孔(14)内壁的左右两侧面均开设有滑槽(15)，且通孔(14)内设置有网板(16)，且网板(16)的左右两侧面分别滑动连接在两个滑槽(15)内，所述网板(16)的正面固定连接有把手(17)，所述箱体(1)左侧面的下方开设有排水装置(19)，所述箱体(1)的左侧面设置有电源(22)和控制面板(23)，且电源(22)位于控制面板(23)的下方。

2.根据权利要求1所述的一种清洗效果好的农产品加工用清洗装置，其特征在于：所述吸水装置(10)包括水泵(101)，所述水泵(101)的排水口与排水管(11)的一端相连通，所述水泵(101)的吸水口与吸水管(102)的一端相连通，所述吸水管(102)的另一端与外界水源相连通。

3.根据权利要求2所述的一种清洗效果好的农产品加工用清洗装置，其特征在于：所述电源(22)的输出端通过导线与控制面板(23)的输入端电连接，所述控制面板(23)的输出端通过导线分别与电机(4)和水泵(101)的输入端电连接。

4.根据权利要求1所述的一种清洗效果好的农产品加工用清洗装置，其特征在于：所述壳体(6)下表面的左右两侧均固定连接有万向轮(18)，所述万向轮(18)的底端搭接在箱体(1)内壁的下表面。

5.根据权利要求1所述的一种清洗效果好的农产品加工用清洗装置，其特征在于：所述排水装置(19)包括出水管(192)，所述出水管(192)开设在箱体(1)的左侧面，所述出水管(192)的表面设置有阀门(191)。

6.根据权利要求1所述的一种清洗效果好的农产品加工用清洗装置，其特征在于：所述箱体(1)的正面设置有箱门(21)，所述箱门(21)的左侧面通过两个合页(20)与箱体(1)的正面活动连接。

一种清洗效果好的农产品加工用清洗装置

技术领域

[0001] 本实用新型涉及农业技术领域，具体为一种清洗效果好的农产品加工用清洗装置。

背景技术

[0002] 农业是利用动植物的生长发育规律，通过人工培育来获得产品的产业。农业属于第一产业，研究农业的科学是农学。农业的劳动对象是有生命的动植物，获得的产品是动植物本身。农业是提供支撑国民经济建设与发展的基础产业，在农业收获农产品后，需要对其进行加工，其中包括对农产品进行清洗，现有的清洗装置大多都是通过清水直接对其进行冲洗，且在冲洗时不能够农产品的表面进行刷洗，使农产品清洗的不够彻底，使农产品的表面依旧会残留一些脏物，不能够满足人们的使用需要，因此需要一种清洗效果好的农产品加工用清洗装置来解决上述问题。

实用新型内容

[0003] (一)解决的技术问题

[0004] 针对现有技术的不足，本实用新型提供了一种清洗效果好的农产品加工用清洗装置，解决了在农业收获农产品后，需要对其进行加工，其中包括对农产品进行清洗，现有的清洗装置大多都是通过清水直接对其进行冲洗，且在冲洗时不能够农产品的表面进行刷洗，使农产品清洗的不够彻底，使农产品的表面依旧会残留一些脏物，不能够满足人们的使用需要的问题。

[0005] (二)技术方案

[0006] 为达到以上目的，本实用新型采取的技术方案是：一种清洗效果好的农产品加工用清洗装置，包括箱体，所述箱体的下表面卡接有轴承，所述轴承内套接有转轴，所述转轴的底端与电机的输出轴固定连接，所述电机机身的左右两侧面均固定连接有固定杆，所述固定杆的上表面固定连接在箱体的下表面，所述转轴的顶端固定连接有壳体，且壳体位于箱体内。

[0007] 所述壳体的内壁设置有第一软毛刷，所述箱体内壁上表面的左右两侧均固定连接有连接杆，且连接杆的底端延伸至壳体内，所述连接杆的表面设置有第二软毛刷，所述箱体的左侧面固定连接有吸水装置，所述吸水装置的吸水口与外界水源相连通，所述吸水装置的排水口与排水管的一端相连通，所述排水管的另一端与分流管的左端相连通，所述分流管的下表面设置有若干个喷头，且喷头的下表面卡接在箱体的上表面，且喷头的位置与壳体的位置相对应。

[0008] 所述壳体内壁下表面的左右两侧均开设有通孔，且通孔内壁的左右两侧面均开设有滑槽，且通孔内设置有网板，且网板的左右两侧面分别滑动连接在两个滑槽内，所述网板的正面固定连接有把手，所述箱体左侧面的下方开设有排水装置，所述箱体的左侧面设置有电源和控制面板，且电源位于控制面板的下方。

[0009] 优选的，所述吸水装置包括水泵，所述水泵的排水口与排水管的一端相连通，所述水泵的吸水口与吸水管的一端相连通，所述吸水管的另一端与外界水源相连通。

[0010] 优选的，所述电源的输出端通过导线与控制面板的输入端电连接，所述控制面板的输出端通过导线分别与电机和水泵的输入端电连接。

[0011] 优选的，所述壳体下表面的左右两侧均固定连接有万向轮，所述万向轮的底端搭接在箱体内壁的下表面。

[0012] 优选的，所述排水装置包括出水管，所述出水管开设在箱体的左侧面，所述出水管的表面设置有阀门。

[0013] 优选的，所述箱体的正面设置有箱门，所述箱门的左侧面通过两个合页与箱体的正面活动连接。

[0014] (三)有益效果

[0015] 本实用新型的有益效果在于：

[0016] 1、该清洗效果好的农产品加工用清洗装置，通过吸水装置、电机、壳体、第一软毛刷和第二软毛刷的相互配合，吸水装置内的水泵在工作时会通过吸水管来吸取外界的清水，并经过排水管和分流管从喷头喷出，对农产进行冲洗，同使电机工作时会带动转轴旋转，转轴带动壳体旋转，壳体内的第一软毛刷和第二软毛刷便能够对其内部的农产品进行刷洗，使农产品的清洗的更加彻底，因此能够满足人们的使用需要。

[0017] 2、该清洗效果好的农产品加工用清洗装置，通过设置滑槽，滑槽能够使网板进行滑动，从而方便人们将网板抽出，方便人们从壳体内取出清洗后的农产品，通过设置网板，网板能够将壳体内清洗后的污水和杂物通过网板流入箱体内，通过设置排水装置，当人们打开排水装置内的阀门时，箱体内的污水便能够通过出水管排出箱体。

[0018] 3、该清洗效果好的农产品加工用清洗装置，通过设置万向轮，万向轮能够使壳体在旋转时不会晃动，从而使壳体在旋转时更加稳定，通过设置合页，合页能够使箱门进行旋转，从而方便人们将箱门打开并往壳体内添加待清洗的农产品。

附图说明

[0019] 图1为本实用新型正视的剖面结构示意图；

[0020] 图2为本实用新型A部分放大的结构示意图；

[0021] 图3为本实用新型正视的结构示意图。

[0022] 图中：1箱体、2轴承、3转轴、4电机、5固定杆、6壳体、7第一软毛刷、8连接杆、9第二软毛刷、10吸水装置、101水泵、102吸水管、11排水管、12分流管、13喷头、14通孔、15滑槽、16网板、17把手、18万向轮、19排水装置、191阀门、192出水管、20合页、21箱门、22电源、23控制面板。

具体实施方式

[0023] 下面将结合本实用新型实施例中的附图，对本实用新型实施例中的技术方案进行清楚、完整地描述，显然，所描述的实施例仅仅是本实用新型一部分实施例，而不是全部的实施例。基于本实用新型中的实施例，本领域普通技术人员在没有做出创造性劳动前提下所获得的所有其他实施例，都属于本实用新型保护的范围。

[0024] 如图1-3所示，本实用新型提供一种技术方案：一种清洗效果好的农产品加工用清洗装置，包括箱体1，箱体1的正面设置有箱门21，箱门21的左侧面通过两个合页20与箱体1的正面活动连接，通过设置合页20，合页20能够使箱门21进行旋转，从而方便人们将箱门21打开并往壳体6内添加待清洗的农产品，箱体1的下表面卡接有轴承2，轴承2内套接有转轴3，转轴3的底端与电机4的输出轴固定连接，通过设置电机4，电机4的输出轴旋转带动转轴3旋转，转轴3旋转便能够带动壳体6进行旋转，电机4机身的左右两侧面均固定连接有固定杆5，固定杆5的上表面固定连接在箱体1的下表面，转轴3的顶端固定连接有壳体6，壳体6下表面的左右两侧均固定连接有万向轮18，万向轮18的底端搭接在箱体1内壁的下表面，通过设置万向轮18，万向轮18能够使壳体6在旋转时不会晃动，从而使壳体6在旋转时更加稳定，且壳体6位于箱体1内。

[0025] 壳体6的内壁设置有第一软毛刷7，箱体1内壁上表面的左右两侧均固定连接有连接杆8，且连接杆8的底端延伸至壳体6内，连接杆8的表面设置有第二软毛刷9，通过设置第一软毛刷7和第二软毛刷9，当壳体6在旋转时会在第一软毛刷7和第二软毛刷9的作用下会对壳体6内的农产品进行刷洗，使其的清洗效果更好，箱体1的左侧面固定连接有吸水装置10，吸水装置10包括水泵101，水泵101的排水口与排水管11的一端相连通，水泵101的吸水口与吸水管102的一端相连通，吸水管102的另一端与外界水源相连通，通过设置吸水装置10，吸水装置10内的水泵101在工作时会通过吸水管102来吸取外界的清水，并通过排水管11和分流管12从喷头13喷出，对壳体6内的农产品进行冲洗，吸水装置10的吸水口与外界水源相连通，吸水装置10的排水口与排水管11的一端相连通，排水管11的另一端与分流管12的左端相连通，分流管12的下表面设置有若干个喷头13，且喷头13的下表面卡接在箱体1的上表面，且喷头13的位置与壳体6的位置相对应。

[0026] 壳体6内壁下表面的左右两侧均开设有通孔14，且通孔14内壁的左右两侧面均开设有滑槽15，通过设置滑槽15，滑槽15能够使网板16进行滑动，从而方便人们将网板16抽出，方便人们从壳体6内取出清洗后的农产品，且通孔14内设置有网板16，通过设置网板16，网板16能够将壳体6内清洗后的污水和杂物通过网板16流入箱体1内，且网板16的左右两侧面分别滑动连接在两个滑槽15内，网板16的正面固定连接有把手17，箱体1左侧面的下方开设有排水装置19，排水装置19包括出水管192，出水管192开设在箱体1的左侧面，出水管192的表面设置有阀门191，通过设置排水装置19，当人们打开排水装置19内的阀门191时，箱体1内的污水便能够通过出水管192排出箱体1，箱体1的左侧面设置有电源22和控制面板23，电源22的输出端通过导线与控制面板23的输入端电连接，控制面板23的输出端通过导线分别与电机4和水泵101的输入端电连接，通过设置电源22，能够使电机4和水泵101获得电能，通过设置控制面板23，能够方便人们控制电机4和水泵101的工作状态，且电源22位于控制面板23的下方。

[0027] 本实用新型的操作步骤为：

[0028] S1、首先人们打开箱门21，将待清洗的农产品放入壳体6内，然后人们关闭箱门21；

[0029] S2、接着人们操作控制面板23使水泵101工作，水泵101在工作时会通过吸水管102来吸取外界的清水，并通过排水管11和分流管12从喷头13喷出，对壳体6内的农产品进行冲洗，并操作控制面板23使电机4工作，电机4的输出轴旋转带动转轴3旋转，转轴3带动壳体6进行旋转，壳体6在旋转时会在第一软毛刷7和第二软毛刷9的作用下会对壳体6内的农产品

进行刷洗，使其的清洗效果更好；

[0030] S3、同时人们打开排水装置19内的阀门191，清洗后的污水和杂质会通过网板16流入箱体1内，并通过出水管192排出箱体1。

[0031] 以上所述的具体实施方式，对本实用新型的目的、技术方案和有益效果进行了进一步详细说明，所应理解的是，以上所述仅为本实用新型的具体实施方式而已，并不用于限制本实用新型，凡在本实用新型的精神和原则之内，所做的任何修改、等同替换、改进等，均应包含在本实用新型的保护范围之内。

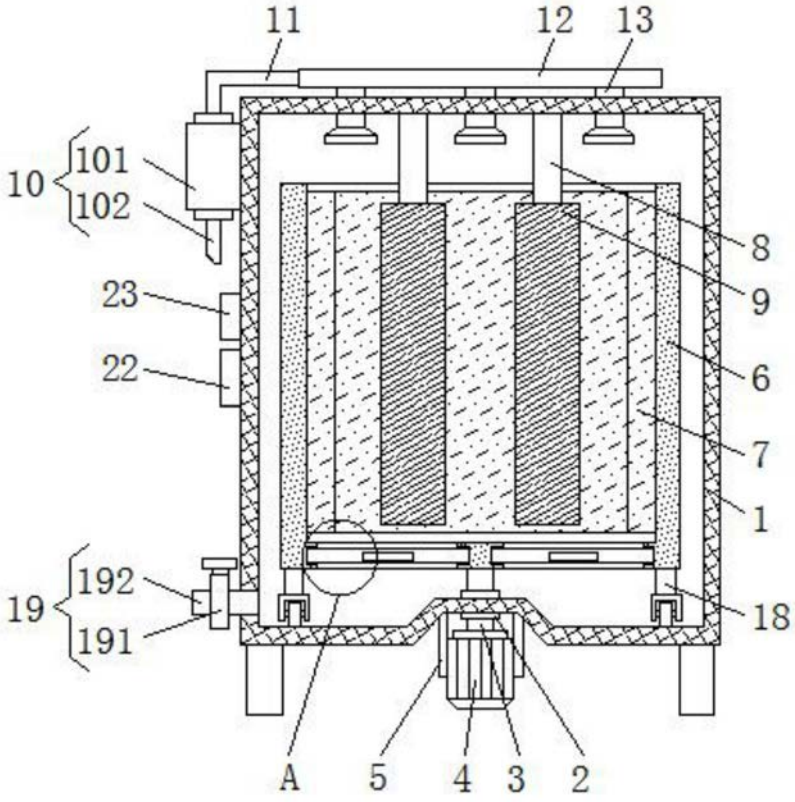
11
12
13
10
101
102
23
22
8
9
6
7
1
19
192
191
18
A
5
4
3
2

图1

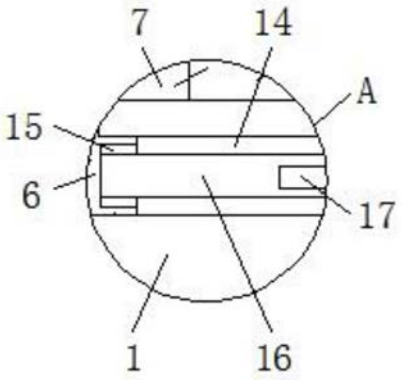
7
14
A
15
6
17
1
16

图2

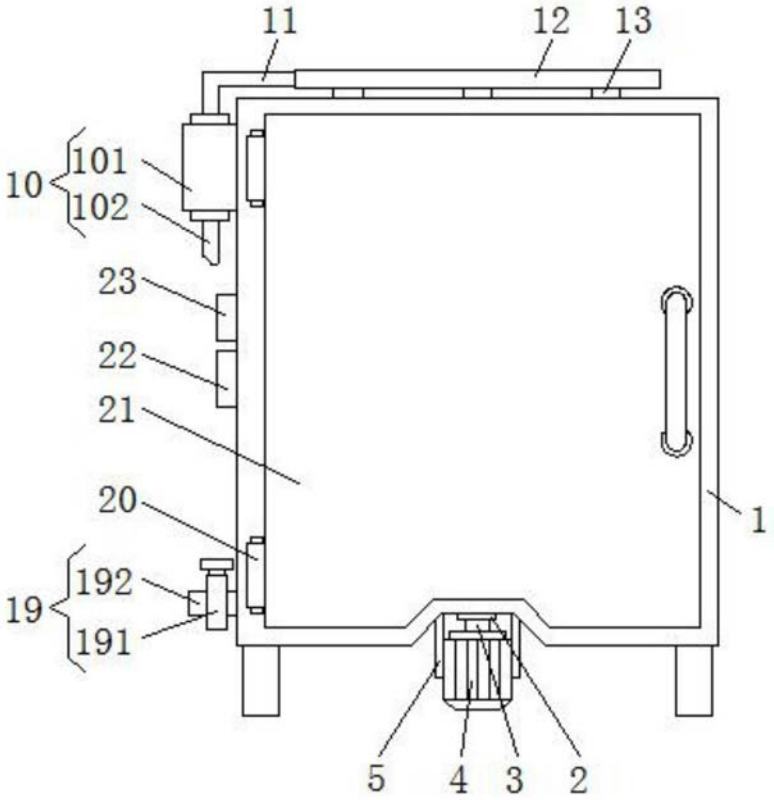

图3