(19)中华人民共和国国家知识产权局

(12)实用新型专利

(10)授权公告号 CN 209691125 U
(45)授权公告日 2019.11.26

(21)申请号 201822112909.2

(22)申请日 2018.12.10

(73)专利权人 哈尔滨剑桥学院
地址 150000 黑龙江省哈尔滨市香坊区哈平路239号哈尔滨剑桥学院

(72)发明人 陈子婧 陈晶晶

(51)Int.Cl.
G09B 5/06(2006.01)

权利要求书1页 说明书3页 附图2页

(54)实用新型名称

一种便携式英语自主学习装置

(57)摘要

本实用新型公开了一种便携式英语自主学习装置，包括主机机体、底座、左部凹槽、右部凹槽、滑轨、键盘、挡板、活页扣、纸张、滑槽、凹槽、接触片、提手、弧形槽；所述底座上端左侧设置左部凹槽，右侧设置右部凹槽，所述左部凹槽内部左侧设置滑轨，滑轨的底端设置挡板，在左部凹槽内部下端设置键盘，在键盘上方设置凹槽，凹槽中设置接触片，所述主机机体左端设置滑槽，滑槽沿着滑轨滑动，主机机体后端表面设置与接触片对应的弧形槽，所述右部凹槽内部设置活页扣，纸张套于活页扣上，所述提手设置在底座上端。本实用新型方便携带，可随时随地进行英语教学与学习，从听、说、读、写等多角度训练英语学习，全面提升学习效果，间接接触式充电安全可靠。

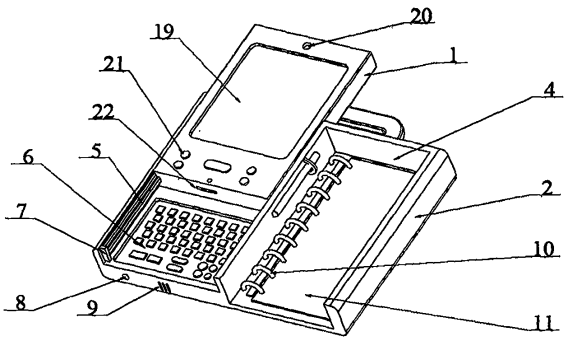

CN 209691125 U

1.一种便携式英语自主学习装置,其特征在于:包括主机机体(1)、底座(2)、左部凹槽(3)、右部凹槽(4)、滑轨(5)、键盘(6)、挡板(7)、耳机孔(8)、扩音孔(9)、活页扣(10)、纸张(11)、滑槽(12)、凹槽(13)、接触片(14)、夹环(15)、书写笔(16)、提手(17)、弧形槽(18)、显示屏(19)、摄像头(20)、操作键(21)、内存卡槽(22)及充电孔(23);

所述底座(2)上端左侧设置左部凹槽(3),右侧设置右部凹槽(4),所述左部凹槽(3)内部左侧设置滑轨(5),滑轨(5)的底端设置挡板(7),在左部凹槽(3)内部下端设置键盘(6),在键盘(6)上方设置两个凹槽(13),凹槽(13)中设置接触片(14),所述主机机体(1)置于左部凹槽(3)中,主机机体(1)左端设置滑槽(12),滑槽(12)沿着滑轨(5)滑动,在主机机体(1)后端表面设置与接触片(14)对应的两个弧形槽(18),主机机体(1)前端表面设置显示屏(19),显示屏(19)上方设置摄像头(20),显示屏(19)下方设置操作键(21),在主机机体(1)下端设置内存卡槽(22),所述右部凹槽(4)内部设置活页扣(10),纸张(11)套于活页扣(10)上,右部凹槽(4)内部左侧上端设置夹环(15),书写笔(16)固定于夹环(15)上;

所述提手(17)设置在底座(2)上端,底座(2)左端侧面底部设置充电孔(23),在靠近左部凹槽(3)、底座(2)下端设置耳机孔(8)和扩音孔(9)。

2.根据权利要求1所述的一种便携式英语自主学习装置,其特征在于:所述主机机体(1)内部嵌入无线信号收发器。

3.根据权利要求1所述的一种便携式英语自主学习装置,其特征在于:所述主机机体(1)前端表面、操作键(21)下方设置麦克风。

4.根据权利要求1所述的一种便携式英语自主学习装置,其特征在于:所述底座(2)内部、位于左部凹槽(3)下端和主机机体(1)内部分别嵌入蓄电池。

5.根据权利要求1所述的一种便携式英语自主学习装置,其特征在于:所述滑轨(5)的截面形状为凸字形。

6.根据权利要求1所述的一种便携式英语自主学习装置,其特征在于:所述夹环(15)为松紧带结构。

7.根据权利要求1所述的一种便携式英语自主学习装置,其特征在于:所述提手(17)表面包裹一层橡胶,以增大摩擦力。

一种便携式英语自主学习装置

技术领域

[0001] 本实用新型涉及教学用具技术领域，具体涉及一种便携式英语自主学习装置。

背景技术

[0002] 在全球现代化高速发展的进程中，英语作为一门语言，不论对于是否已英语为第一母语的人来说都至关重要，而英语学习是一个循序渐进的过程，包括多种单词、语法、口语等内容。目前针对于小学生的英语教学用具太少，现在的小学生的英语教学都是靠老师在讲桌上讲课，授课方式乏味，学生的接受效果差，教学质量低下。

发明内容

[0003] 为了解决背景技术中存在的问题，本实用新型的目的在于提供一种便携式英语自主学习装置。

[0004] 其技术方案为：

[0005] 一种便携式英语自主学习装置，包括主机机体、底座、左部凹槽、右部凹槽、滑轨、键盘、挡板、耳机孔、扩音孔、活页扣、纸张、滑槽、凹槽、接触片、夹环、书写笔、提手、弧形槽、显示屏、摄像头、操作键、内存卡槽及充电孔。

[0006] 所述底座上端左侧设置左部凹槽，右侧设置右部凹槽，所述左部凹槽内部左侧设置滑轨，滑轨的底端设置挡板，在左部凹槽内部下端设置键盘，在键盘上方设置两个凹槽，凹槽中设置接触片，所述主机机体置于左部凹槽中，主机机体左端设置滑槽，滑槽沿着滑轨滑动，在主机机体后端表面设置与接触片对应的两个弧形槽，主机机体前端表面设置显示屏，显示屏上方设置摄像头，显示屏下方设置操作键，在主机机体下端设置内存卡槽，所述右部凹槽内部设置活页扣，纸张套于活页扣上，右部凹槽内部左侧上端设置夹环，书写笔固定于夹环上。

[0007] 所述提手设置在底座上端，底座左端侧面底部设置充电孔，在靠近左部凹槽、底座下端设置耳机孔和扩音孔。

[0008] 作为本技术方案的进一步优化，所述主机机体内部嵌入无线信号收发器。

[0009] 作为本技术方案的进一步优化，所述主机机体前端表面、操作键下方设置麦克风。

[0010] 作为本技术方案的进一步优化，所述底座内部、位于左部凹槽下端和主机机体内部分别嵌入蓄电池。

[0011] 作为本技术方案的进一步优化，所述滑轨的截面形状为凸字形。

[0012] 作为本技术方案的进一步优化，所述夹环为松紧带结构。

[0013] 作为本技术方案的进一步优化，所述提手表面包裹一层橡胶，以增大摩擦力。

[0014] 与现有技术相比，本实用新型的有益效果是：

[0015] (1)本实用新型方便携带，可随时随地进行英语教学与学习，实现面对面的互动，提高学生学习的积极性。

[0016] (2)主机机体使用时沿着滑轨上滑，可通过键盘敲打字母，在不使用时将其合并，

不占用体积，实用性强。

[0017] (3)从听、说、读、写等多角度训练英语学习，有助于记忆，全面提升学习效果。

[0018] (4)间接接触式充电更加安全可靠，提高装置本身的安全系数。

附图说明

[0019] 下面结合附图对本实用新型技术方案作进一步说明：

[0020] 附图1为本实用新型便携式英语自主学习装置的示意图。

[0021] 附图2为本实用新型便携式英语自主学习装置底座的示意图。

[0022] 附图3为本实用新型便携式英语自主学习装置主机机体的后视图。

[0023] 附图4为本实用新型便携式英语自主学习装置底座的侧视图。

[0024] 图中：1-主机机体，2-底座，3-左部凹槽，4-右部凹槽，5-滑轨，6-键盘， 7-挡板，8-耳机孔，9-扩音孔，10-活页扣，11-纸张，12-滑槽，13-凹槽，14-接触片，15-夹环，16-书写笔，17-提手，18-弧形槽，19-显示屏，20-摄像头，21- 操作键，22-内存卡槽，23-充电孔。

具体实施方式

[0025] 下面将结合本实用新型实施例中的附图，对本实用新型实施例中的技术方案进行清楚、完整地描述，显然，所描述的实施例仅仅是本实用新型一部分实施例，而不是全部的实施例。基于本实用新型中的实施例，本领域普通技术人员在没有做出创造性劳动前提下所获得的所有其它实施例，都属于本实用新型保护的范围。

[0026] 请参阅图1-4，本实用新型的一种便携式英语自主学习装置，包括主机机体 1、底座2、左部凹槽3、右部凹槽4、滑轨5、键盘6、挡板7、耳机孔8、扩音孔9、活页扣10、纸张11、滑槽12、凹槽13、接触片14、夹环15、书写笔16、提手17、弧形槽18、显示屏19、摄像头20、操作键21、内存卡槽22及充电孔 23。

[0027] 所述底座2上端左侧设置左部凹槽3，右侧设置右部凹槽4，所述左部凹槽 3内部左侧设置滑轨5，滑轨5的底端设置挡板7，在左部凹槽3内部下端设置键盘6，在键盘6上方设置两个凹槽13，凹槽13中设置接触片14，所述主机机体1置于左部凹槽3中，主机机体1左端设置滑槽12，滑槽12沿着滑轨5滑动，在主机机体1后端表面设置与接触片14对应的两个弧形槽18，主机机体1前端表面设置显示屏19，显示屏19上方设置摄像头20，显示屏19下方设置操作键 21，在主机机体1下端设置内存卡槽22，所述右部凹槽4内部设置活页扣10，纸张11套于活页扣10上，右部凹槽4内部左侧上端设置夹环15，书写笔16固定于夹环15上。

[0028] 所述提手17设置在底座2上端，底座2左端侧面底部设置充电孔23，在靠近左部凹槽3、底座2下端设置耳机孔8和扩音孔9。

[0029] 所述主机机体1内部嵌入无线信号收发器。

[0030] 所述主机机体1前端表面、操作键21下方设置麦克风。

[0031] 所述底座2内部、位于左部凹槽3下端和主机机体1内部分别嵌入蓄电池。

[0032] 所述滑轨5的截面形状为凸字形。

[0033] 所述夹环15为松紧带结构。

[0034] 所述提手17表面包裹一层橡胶，以增大摩擦力。

[0035] 本实用新型的工作原理为：使用前，通过充电孔23给底座2中的蓄电池充满电量，

接触片14通过与弧形槽18接触给主机机体1内部的蓄电池充电。使用过程中，沿着滑轨5向上推动主机机体1，按下操作键21，显示屏19亮起，摄像头20工作，即可进行自主学习，与教师互动；在内存卡槽22中插入内存卡，可进行视频录制。将耳机插入耳机孔8中或让扩音孔9外放，即可播放语音，根据听到的英语讲解内容，用书写笔16在纸张11上书写，打开活页扣10 即可更换纸张11，对着麦克风即可进行口语训练，并与授课教师进行沟通，从听、说、读、写多个方面来训练英语学习能力。提手17的使用可随时随地进行学习，方便携带。

[0036] 以上所述，仅为本实用新型的具体实施方式，但本实用新型的保护范围并不局限于此，任何不经过创造性劳动想到的变化或替换，都应涵盖在本实用新型的保护范围之内，因此，本实用新型的保护范围应该以权利要求书所限定的保护范围为准。

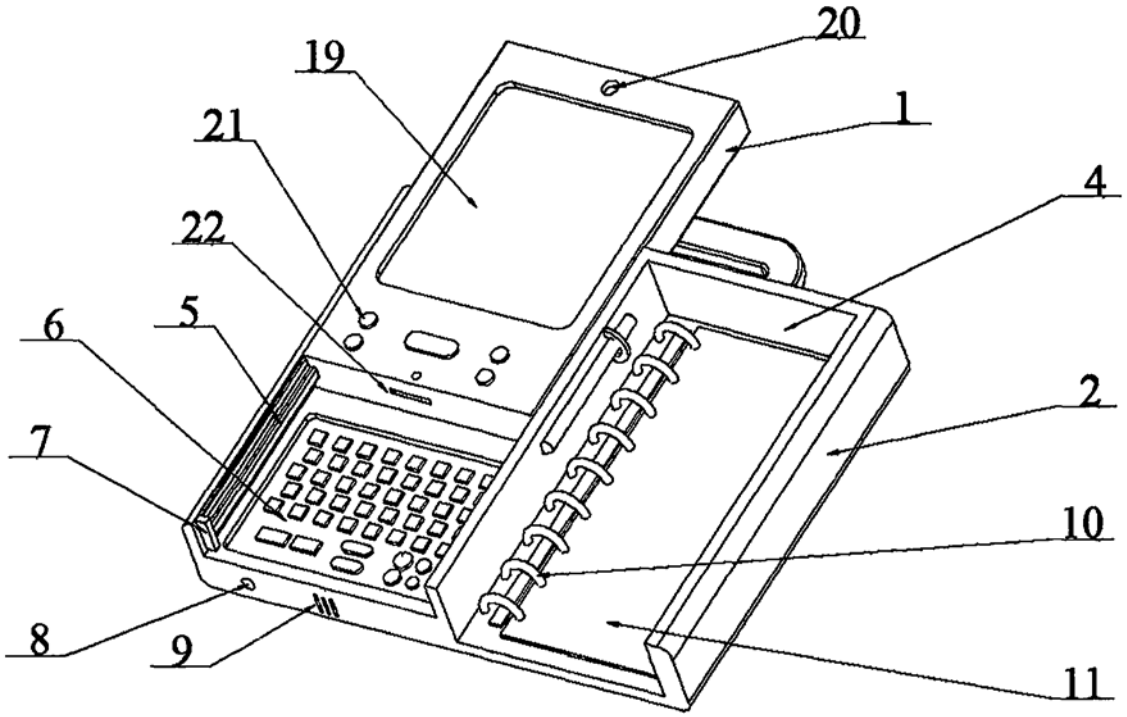

图1

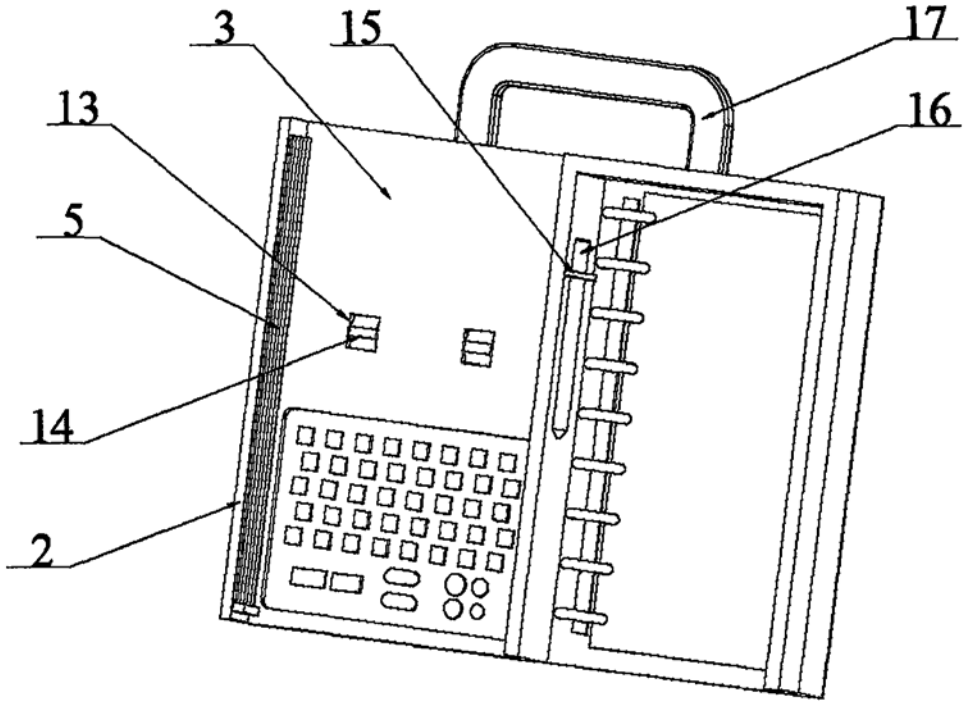

图2

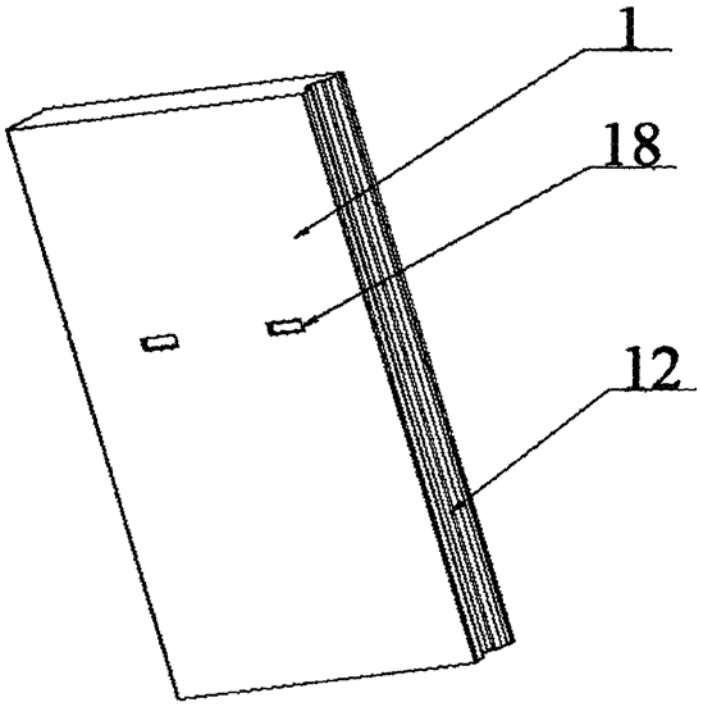

图3

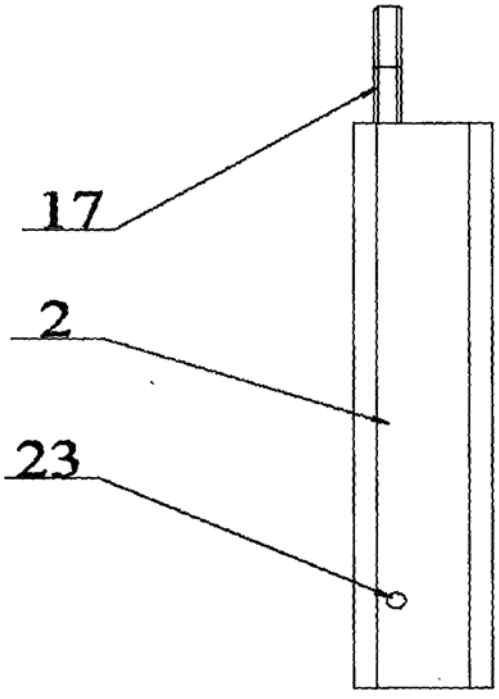

图4