(19)国家知识产权局

(12)实用新型专利

(10)授权公告号 CN 221701801 U
(45)授权公告日 2024.09.13

(21)申请号 202323369010.6

(22)申请日 2023.12.11

(73)专利权人 西安美术学院
地址 710065 陕西省西安市雁塔区含光南路100号

(72)发明人 李晰

(74)专利代理机构 北京荣哲知识产权代理事务所(普通合伙) 11998
专利代理师 朱登河

(51)Int.Cl.
*D05B 35/08*(2006.01)

权利要求书1页 说明书4页 附图4页

(54)实用新型名称

一种服装下摆折边装置

(57)摘要

本实用新型提供一种服装下摆折边装置,涉及针织服装加工技术领域,包括套杆和滑杆,所述套杆和滑杆相对一端均固定有支撑块,所述支撑块底部贯穿螺纹连接有螺纹杆,所述螺纹杆顶部转动连接有挤压板,所述螺纹杆底端固定有把手,所述套杆一端外壁固定有双头微型伸缩气缸。本装置在使用时将服装的下摆套在两个转动轮外壁,在控制双头微型伸缩气缸伸长,使得服装保持拉伸状,并使得衣物的边缘与导向板贴合,在将导向板移动至导轨一端,衣物边缘产生褶皱,衣物移动通过导向板倾斜一端,对衣物褶皱边缘进行翻转,通过在导轨上移动第二滑块来调节导向板的位置即可调节需要折边的宽度,从而达到可以快速调节折边后折叠后宽度的效果。

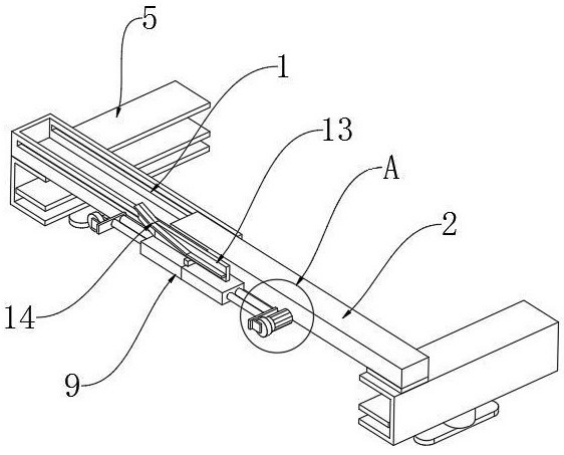


CN 221701801 U

1.一种服装下摆折边装置,包括套杆(1)和滑杆(2),所述套杆(1)和滑杆(2)相对一端均固定有支撑块(5),其特征在于:所述支撑块(5)底部贯穿螺纹连接有螺纹杆(6),所述螺纹杆(6)顶部转动连接有挤压板(7),所述螺纹杆(6)底端固定有把手(8),所述套杆(1)一端外壁固定有双头微型伸缩气缸(9),所述双头微型伸缩气缸(9)的动力输出端固定有伸缩杆(15),所述伸缩杆(15)一端固定有连接杆(16),所述连接杆(16)一侧设置有微型伺服电机(17)和转动轮(18),所述双头微型伸缩气缸(9)顶部活动安装有导向板(13),所述导向板(13)一侧固定有限位杆(14)。

2.如权利要求1所述一种服装下摆折边装置,其特征在于:所述双头微型伸缩气缸(9)顶部的中部固定有导轨(10),所述导向板(13)底部的中部固定有第二滑块(11),所述第二滑块(11)和导轨(10)滑动连接,所述第二滑块(11)顶部贯穿螺纹连接有限位螺栓(12)。

3.如权利要求2所述一种服装下摆折边装置,其特征在于:所述导轨(10)一端与转动轮(18)一侧位于同一竖直平面,所述导向板(13)呈弯曲状设置,所述导向板(13)靠近滑杆(2)一端呈平行状设置,所述导向板(13)另一端呈倾斜状设置,所述限位杆(14)靠近导向板(13)倾斜一端的水平高度值大于限位杆(14)另一端的水平高度值。

4.如权利要求1所述一种服装下摆折边装置,其特征在于:所述连接杆(16)设置有两个,两个所述转动轮(18)分别位于两个连接杆(16)远离套杆(1)的一端,其中一个所述转动轮(18)与微型伺服电机(17)的动力输出端固定。

5.如权利要求1所述一种服装下摆折边装置,其特征在于:所述套杆(1)和滑杆(2)滑动连接,所述套杆(1)一侧贯穿开设有滑槽(3),所述滑杆(2)一端顶部贯穿固定有第一滑块(4),所述第一滑块(4)与滑槽(3)滑动连接。

6.如权利要求1所述一种服装下摆折边装置,其特征在于:所述支撑块(5)呈U型设置,两个所述支撑块(5)开口处呈相对状设置,所述挤压板(7)一侧与支撑块(5)内壁一侧贴合。

# 一种服装下摆折边装置

## 技术领域

[0001] 本实用新型属于针织服装加工技术领域,更具体地说,特别涉及一种服装下摆折边装置。

## 背景技术

[0002] 针织服装是指采用针织面料加工缝制的服装,为了美观,针织服装经常会设有折边,针织服装的下摆面料的一侧边沿翻折后再用缝纫线固定,其生产过程中采用的折边车缝工艺是:把面料折边后用烫条定型,然后使用绷缝机车缝。

[0003] 现有公开号为CN219908071U公开了一种服装下摆折边装置,虽然通过安装板的设置便于使用者对固定盘进行安装及固定,通过驱动转盘运转可以有效地带动连接轴和放置板进行转动并可以有效地调节折边板在折边过程中的折边角度,同时提升了装置在使用过程中的工作效率及其工作进度,通过电动伸缩杆的设置便于带动折边板的一侧对服装进行折边的效果。

[0004] 基于上述,本发明人发现存在以下问题:该服装下摆折边装置并不具备调节折边的边角长度值的效果,使得多件服装折边后折叠处的宽度相同,而服装材质不同需要折边的长度也需要改变,并且该折边装置体积较大,折边后一般需要进行熨烫或缝制,该折边装置与缝制机连接较为不便。

[0005] 于是,有鉴于此,针对现有的结构及缺失予以研究改良,提供一种服装下摆折边装置,以期达到更具有更加实用价值性的目的。

## 实用新型内容

[0006] 为了解决上述技术问题,本实用新型提供一种服装下摆折边装置,以解决现在的服装下摆折边装置并不具备调节折边的边角长度值的问题。

[0007] 本实用新型提供一种服装下摆折边装置,由以下具体技术手段所达成:

[0008] 一种服装下摆折边装置,包括套杆和滑杆,所述套杆和滑杆相对一端均固定有支撑块,所述支撑块底部贯穿螺纹连接有螺纹杆,所述螺纹杆顶部转动连接有挤压板,所述螺纹杆底端固定有把手,所述套杆一端外壁固定有双头微型伸缩气缸,所述双头微型伸缩气缸的动力输出端固定有伸缩杆,所述伸缩杆一端固定有连接杆,所述连接杆一侧设置有微型伺服电机和转动轮,所述双头微型伸缩气缸顶部活动安装有导向板,所述导向板一侧固定有限位杆。

[0009] 进一步的,所述双头微型伸缩气缸顶部的中部固定有导轨,所述导向板底部的中部固定有第二滑块,所述第二滑块和导轨滑动连接,所述第二滑块顶部贯穿螺纹连接有限位螺栓。

[0010] 进一步的,所述导轨一端与转动轮一侧位于同一竖直平面,所述导向板呈弯曲状设置,所述导向板靠近滑杆一端呈平行状设置,所述导向板另一端呈倾斜状设置,所述限位杆靠近导向板倾斜一端的水平高度值大于限位杆另一端的水平高度值。

[0011] 进一步的,所述连接杆设置有两个,两个所述转动轮分别位于两个连接杆远离套杆的一端,其中一个所述转动轮与微型伺服电机的动力输出端固定。

[0012] 进一步的,所述套杆和滑杆滑动连接,所述套杆一侧贯穿开设有滑槽,所述滑杆一端顶部贯穿固定有第一滑块,所述第一滑块与滑槽滑动连接。

[0013] 进一步的,所述支撑块呈U型设置,两个所述支撑块开口处呈相对状设置,所述挤压板一侧与支撑块内壁一侧贴合。

[0014] 与现有技术相比,本实用新型具有如下有益效果:

[0015] 1.本实用新型中在使用时将服装的下摆套在两个转动轮外壁,在控制双头微型伸缩气缸进行伸长,使得服装保持拉伸状,并使得衣物的边缘与导向板贴合,在将导向板移动至导轨一端,使得衣物边缘产生褶皱,衣物移动通过导向板倾斜一端,对衣物褶皱边缘进行翻转,通过在导轨上移动第二滑块来调节导向板的位置即可调节需要折边的宽度,从而达到可以快速调节折边后折叠后宽度的效果。

[0016] 2.本实用新型中通过在套杆内部移动滑杆,调节两个支撑块之间的间距值,在将两个支撑块分别卡在缝纫机两侧,在转动把手使得挤压板挤压缝纫机底部,将支撑块固定,进而将双头微型伸缩气缸进行支撑,使得导向板导向后的衣物可以在缝纫机上进行缝纫,从而达到可以快速与缝纫机安装,且适用多种尺寸缝纫机的效果。

## 附图说明

[0017] 图1是本实用新型整体结构示意图。

[0018] 图2是图1的A部结构放大示意图。

[0019] 图3是本实用新型导向板处结构俯视示意图。

[0020] 图4是本实用新型导向板处结构正视示意图。

[0021] 图5是本实用新型部分结构示意图。

[0022] 图中,部件名称与附图编号的对应关系为:

[0023] 1、套杆;2、滑杆;3、滑槽;4、第一滑块;5、支撑块;6、螺纹杆;7、挤压板;8、把手;9、双头微型伸缩气缸;10、导轨;11、第二滑块;12、限位螺栓;13、导向板;14、限位杆;15、伸缩杆;16、连接杆;17、微型伺服电机;18、转动轮。

## 具体实施方式

[0024] 下面结合附图和实施例对本实用新型的实施方式作进一步详细描述。以下实施例用于说明本实用新型,但不能用来限制本实用新型的范围。

[0025] 在本实用新型的描述中,除非另有说明,“多个”的含义是两个或两个以上;此外,术语“第一”、“第二”、“第三”等仅用于描述目的,而不能理解为指示或暗示相对重要性。

## 实施例

[0026] 如附图1至附图5所示:

[0027] 本实用新型提供一种服装下摆折边装置,包括套杆1和滑杆2,套杆1和滑杆2相对一端均固定有支撑块5,支撑块5底部贯穿螺纹连接有螺纹杆6,螺纹杆6顶部转动连接有挤压板7,螺纹杆6底端固定有把手8,套杆1一端外壁固定有双头微型伸缩气缸9,双头微型伸

缩气缸9的动力输出端固定有伸缩杆15,伸缩杆15一端固定有连接杆16,连接杆16一侧设置有微型伺服电机17和转动轮18,双头微型伸缩气缸9顶部活动安装有导向板13,导向板13一侧固定有限位杆14。

[0028] 其中,双头微型伸缩气缸9顶部的中部固定有导轨10,导向板13底部的中部固定有第二滑块11,第二滑块11和导轨10滑动连接,第二滑块11顶部贯穿螺纹连接有限位螺栓12,通过在导轨10上移动第二滑块11来调节导向板13的位置,进而调节导向板13和转动轮18之间的间距值,调节完毕后通过转动限位螺栓12对第二滑块11的位置进行限制。

[0029] 其中,导轨10一端与转动轮18一侧位于同一竖直平面,导向板13呈弯曲状设置,导向板13靠近滑杆2一端呈平行状设置,导向板13另一端呈倾斜状设置,限位杆14靠近导向板13倾斜一端的水平高度值大于限位杆14另一端的水平高度值,先将导向板13和转动轮18之间的间距调节至需要折边后的边缘相同的宽度值,在使用时将服装的下摆套在两个转动轮18外壁,在控制双头微型伸缩气缸9进行伸长,使得服装保持拉伸状,并使得衣物的边缘与导向板13贴合,在将导向板13移动至导轨10一端,使得衣物边缘产生褶皱,在衣物的褶皱边缘进行移动时,在导向板13弯曲一侧褶皱会有部分消失,衣物移动时,通过导向板13倾斜一端,对衣物褶皱边缘进行翻转,使得衣物下摆进行折边。

[0030] 其中,连接杆16设置有两个,两个转动轮18分别位于两个连接杆16远离套杆1的一端,其中一个转动轮18与微型伺服电机17的动力输出端固定,通过控制微型伺服电机17转动,带动转动轮18转动,进而带动衣物件移动。

[0031] 其中,套杆1和滑杆2滑动连接,套杆1一侧贯穿开设有滑槽3,滑杆2一端顶部贯穿固定有第一滑块4,第一滑块4与滑槽3滑动连接,通过在套杆1内部移动滑杆2,调节两个支撑块5之间的间距值。

[0032] 其中,支撑块5呈U型设置,两个支撑块5开口处呈相对状设置,挤压板7一侧与支撑块5内壁一侧贴合,在将两个支撑块5分别卡在缝纫机两侧,在转动把手6使得挤压板7挤压缝纫机底部,将支撑块5固定,进而将双头微型伸缩气缸9进行支撑。

[0033] 本实施例的具体使用方式与作用:

[0034] 本实用新型中,首先在套杆1内部移动滑杆2,调节两个支撑块5之间的间距值,在将两个支撑块5分别卡在缝纫机两侧,在转动把手6使得挤压板7挤压缝纫机底部,将支撑块5固定,进而将双头微型伸缩气缸9进行支撑,使得导向板13导向后的衣物可以在缝纫机上进行缝纫,根据衣物需要折边长度,先将导向板13和转动轮18之间的间距调节至需要折边后的边缘相同的宽度值,通过在导轨10上移动第二滑块11来调节导向板13的位置,进而调节导向板13和转动轮18之间的间距值,调节完毕后通过转动限位螺栓12对第二滑块11的位置进行限制,在使用时将服装的下摆套在两个转动轮18外壁,在控制双头微型伸缩气缸9进行伸长,使得服装保持拉伸状,并使得衣物的边缘与导向板13贴合,在将导向板13移动至导轨10一端,使得衣物边缘产生褶皱,通过控制微型伺服电机17转动,带动转动轮18转动,进而带动衣物件移动,衣物的褶皱边缘进行移动,在导向板13弯曲一侧褶皱会有部分消失,衣物移动时,通过导向板13倾斜一端,对衣物褶皱边缘进行翻转,使得衣物下摆进行折边。

[0035] 本实用新型的实施例是为了示例和描述起见而给出的,而并不是无遗漏的或者将本实用新型限于所公开的形式。很多修改和变化对于本领域的普通技术人员而言是显而易见的。选择和描述实施例是为了更好说明本实用新型的原理和实际应用,并且使本领域的

普通技术人员能够理解本实用新型从而设计适于特定用途的带有各种修改的各种实施例。

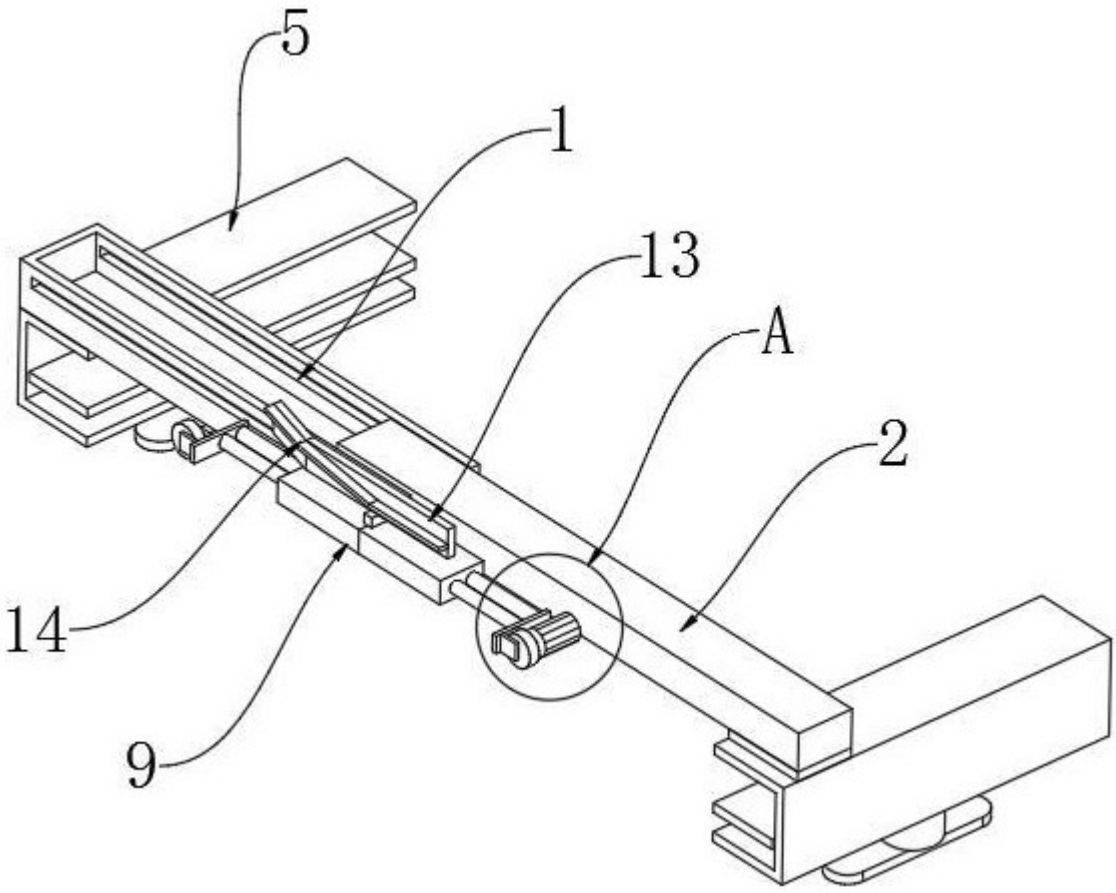


图 1

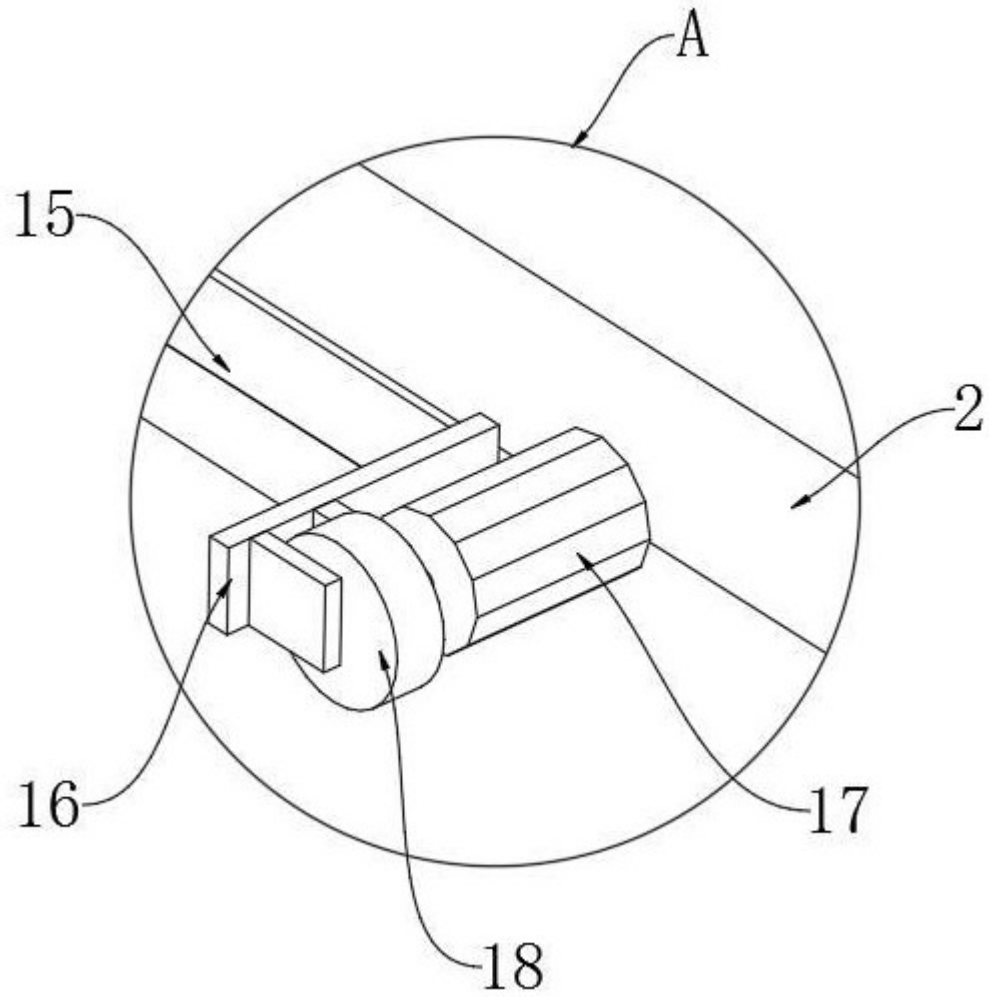


图 2

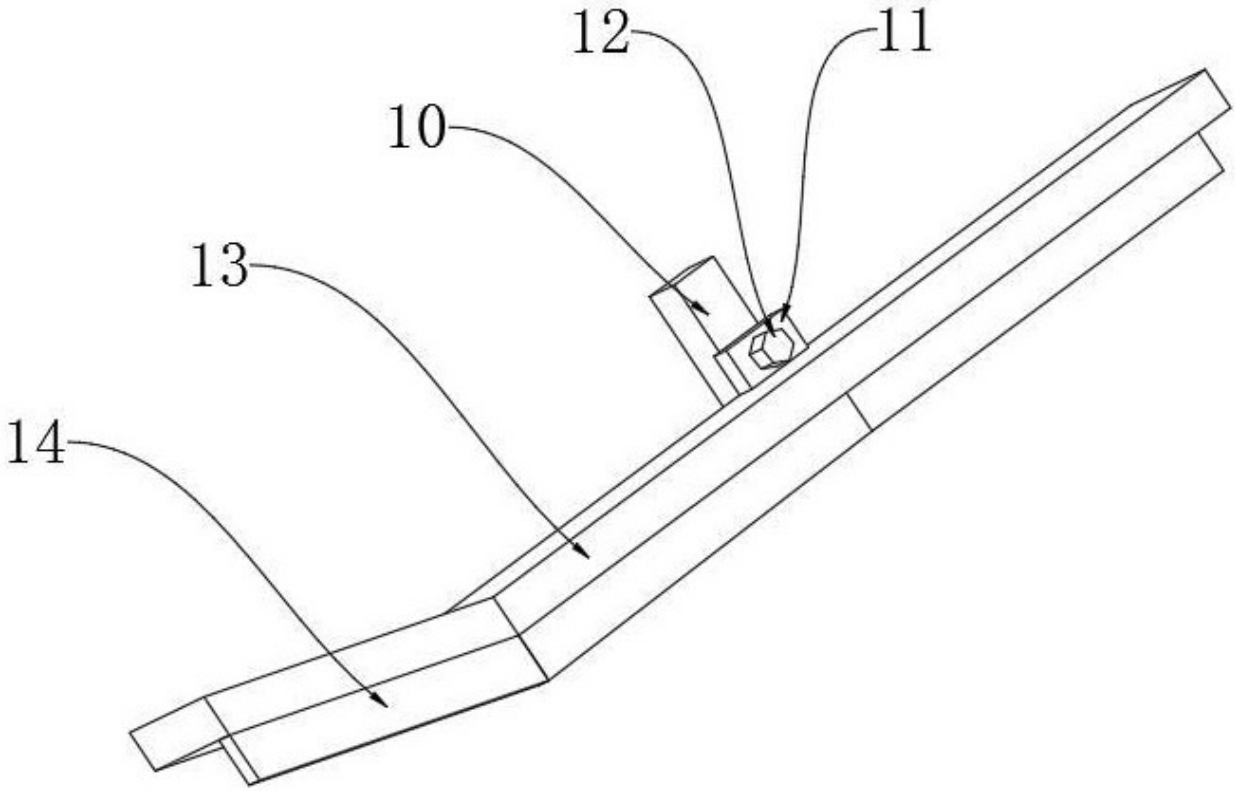


图 3

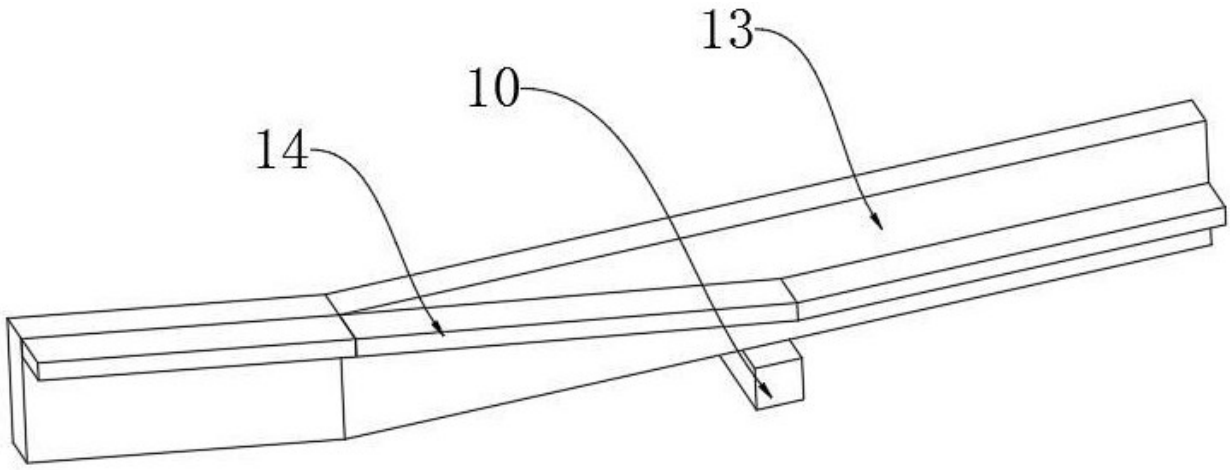


图 4

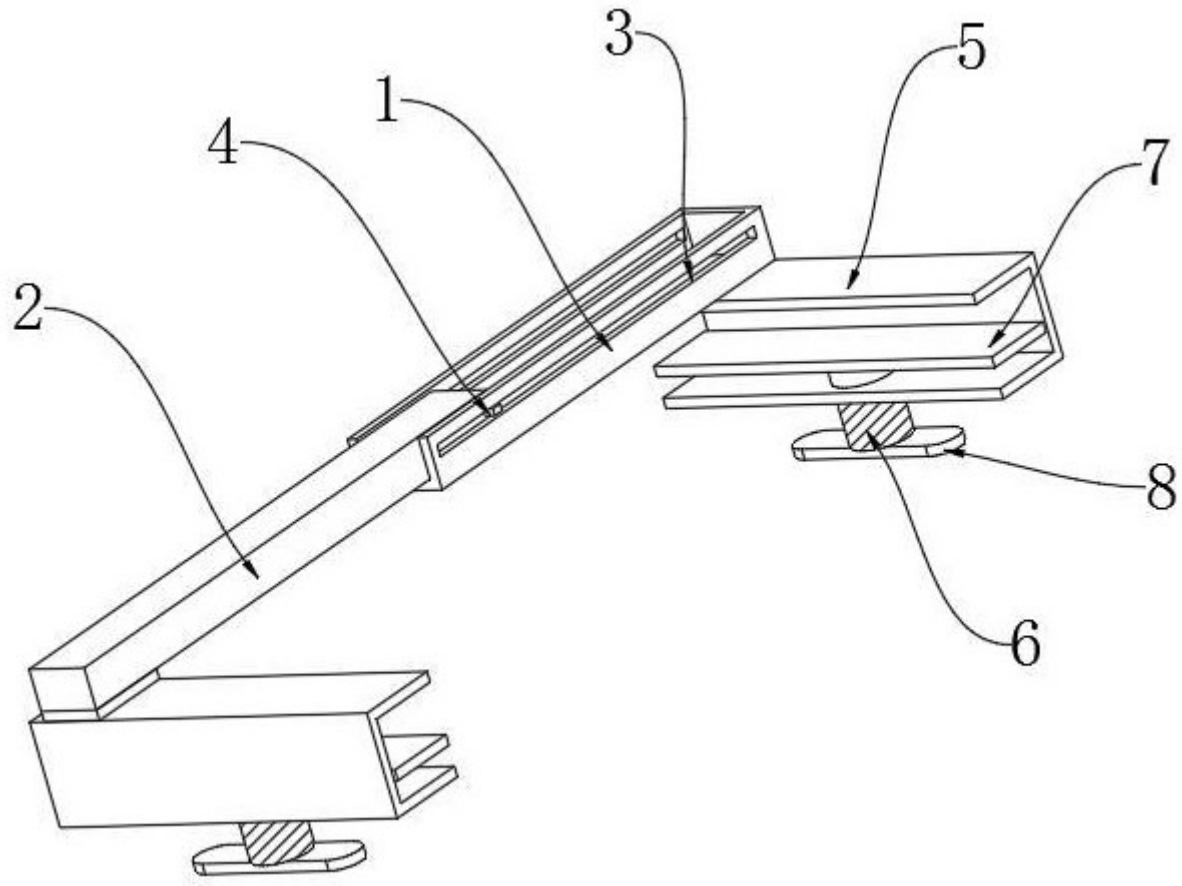


图 5