(19)中华人民共和国国家知识产权局

(12)实用新型专利

(10)授权公告号 CN 210754736 U
(45)授权公告日 2020.06.16

(21)申请号 201921428545.7

(22)申请日 2019.08.30

(73)专利权人 宁波瀚朗电机有限公司
地址 315315 浙江省宁波市慈溪市观海卫镇北大街285号

(72)发明人 陆侠科

(74)专利代理机构 慈溪久日专利代理事务所（普通合伙）33299
代理人 赖泽银 陈超

(51)Int.Cl.
B21D 39/00(2006.01)
B21D 43/00(2006.01)
H02K 15/00(2006.01)

权利要求书1页 说明书2页 附图3页

(54)实用新型名称

一种带压线包工装的压机

(57)摘要

一种带压线包工装的压机，包括一个压机，所述压机的工作台上方设有一个压头，所述压头受一个压头气缸驱动可上下行，所述工作台上设有一个电机壳固定夹具，所述电机壳固定夹具包括一个固定筒，所述固定筒中部设有固定槽用以固定电机壳，所述固定槽两侧设有导杆槽；所述压头包括一个平板，所述平板下端设有可插入导杆槽的导杆。本实用新型的有益效果在于：在工作台上设置专门的电机壳固定夹具，并且在压头上设置定向的导杆，电机壳固定夹具上设置定向的导杆槽匹配，从而压头下压时可以防止线包滑移，大大降低了压入过程中的各种故障率。

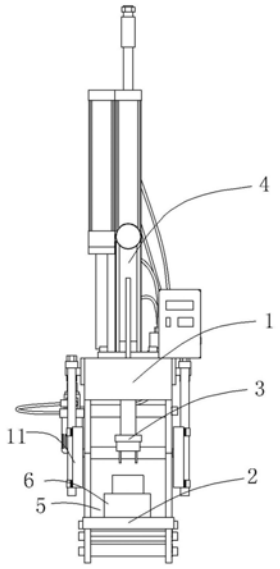

CN 210754736 U

1.一种带压线包工装的压机,包括一个压机,所述压机的工作台上方设有一个压头,所述压头受一个压头气缸驱动可上下行,其特征在于:所述工作台上设有一个电机壳固定夹具,所述电机壳固定夹具包括一个固定筒,所述固定筒中部设有固定槽用以固定电机壳,所述固定槽两侧设有导杆槽;所述压头包括一个平板,所述平板下端设有可插入导杆槽的导杆。

2.根据权利要求1所述的带压线包工装的压机,其特征在于:所述压机位于压头的两侧设有红外线感应器,压头的下行开关受红外线感应器电连接。

3.根据权利要求1所述的带压线包工装的压机,其特征在于:所述导杆槽设有两个,所述导杆设有两个,且插入时导杆位于电机壳两侧。

一种带压线包工装的压机

技术领域

[0001] 本实用新型涉及一种电机线圈的压线包设备。

背景技术

[0002] 现有技术的压线包工装，采用普通的冲压机进行压线，压线的时候，把带线包外壳放置在工作台上，然后用平板压头压下，把线包压入外壳中完成一次循环。

[0003] 然后由于冲压机本身的限制，平板压头容易相对线包产生滑动，使得线包产生折弯，进一步导致线包无法推入的故障，产生残次品，严重影响到生产。

实用新型内容

[0004] 为了克服现有压机压线包残次多的不足，本实用新型提供一种带压线包工装的压机。

[0005] 本实用新型解决此技术问题的技术方案是：一种带压线包工装的压机，包括一个压机，所述压机的工作台上方设有一个压头，所述压头受一个压头气缸驱动可上下行，所述工作台上设有一个电机壳固定夹具，所述电机壳固定夹具包括一个固定筒，所述固定筒中部设有固定槽用以固定电机壳，所述固定槽两侧设有导杆槽；所述压头包括一个平板，所述平板下端设有可插入导杆槽的导杆。

[0006] 进一步，所述压机位于压头的两侧设有红外线感应器，压头的下行开关受红外线感应器电连接，感应到有物体时无法下行。

[0007] 进一步，所述导杆槽设有两个，所述导杆设有两个，且插入时导杆位于电机壳两侧。

[0008] 本实用新型在使用时，将带线包的电机壳放置在工作台上的电机壳固定夹具中，然后启动压机，双手离开工作台，压头就会下行把电机壳上的线包压入电机壳中完成一个循环。

[0009] 本实用新型的有益效果在于：在工作台上设置专门的电机壳固定夹具，并且在压头上设置定向的导杆，电机壳固定夹具上设置定向的导杆槽匹配，从而压头下压时可以防止线包滑移，大大降低了压入过程中的各种故障率。

附图说明

[0010] 图1是本实用新型压机的示意图。

[0011] 图2是本实用新型压线包工装的示意图。

[0012] 图3是本实用新型压线包工装的压入示意图。

具体实施方式

[0013] 以下结合附图实施例对本实用新型作进一步详细描述。

[0014] 实施例1

[0015] 结合附图1至3，一种带压线包工装的压机1，包括一个压机1，所述压机1的工作台2上方设有一个压头3，所述压头3受一个压头气缸4驱动可上下行，所述工作台2上设有一个电机壳固定夹具5，所述电机壳固定夹具5包括一个固定筒6，所述固定筒6中部设有固定槽7用以固定电机壳8，所述固定槽7两侧设有导杆槽9；所述压头3包括一个平板10，所述平板10下端设有可插入导杆槽9的导杆12。

[0016] 进一步，所述压机1位于压头3的两侧设有红外线感应器11，压头3的下行开关受红外线感应器11电连接，感应到有物体时无法下行。

[0017] 进一步，所述导杆槽9设有两个，所述导杆12设有两个，且插入时导杆12位于电机壳两侧。

[0018] 本实用新型在使用时，将带线包的电机壳放置在工作台2上的电机壳固定夹具5中，然后启动压机1，双手离开工作台2，压头3就会下行把电机壳上的线包13压入电机壳中完成一个循环。

[0019] 本实用新型的有益效果在于：在工作台上设置专门的电机壳固定夹具，并且在压头上设置定向的导杆，电机壳固定夹具上设置定向的导杆槽匹配，从而压头下压时可以防止线包滑移，大大降低了压入过程中的各种故障率。

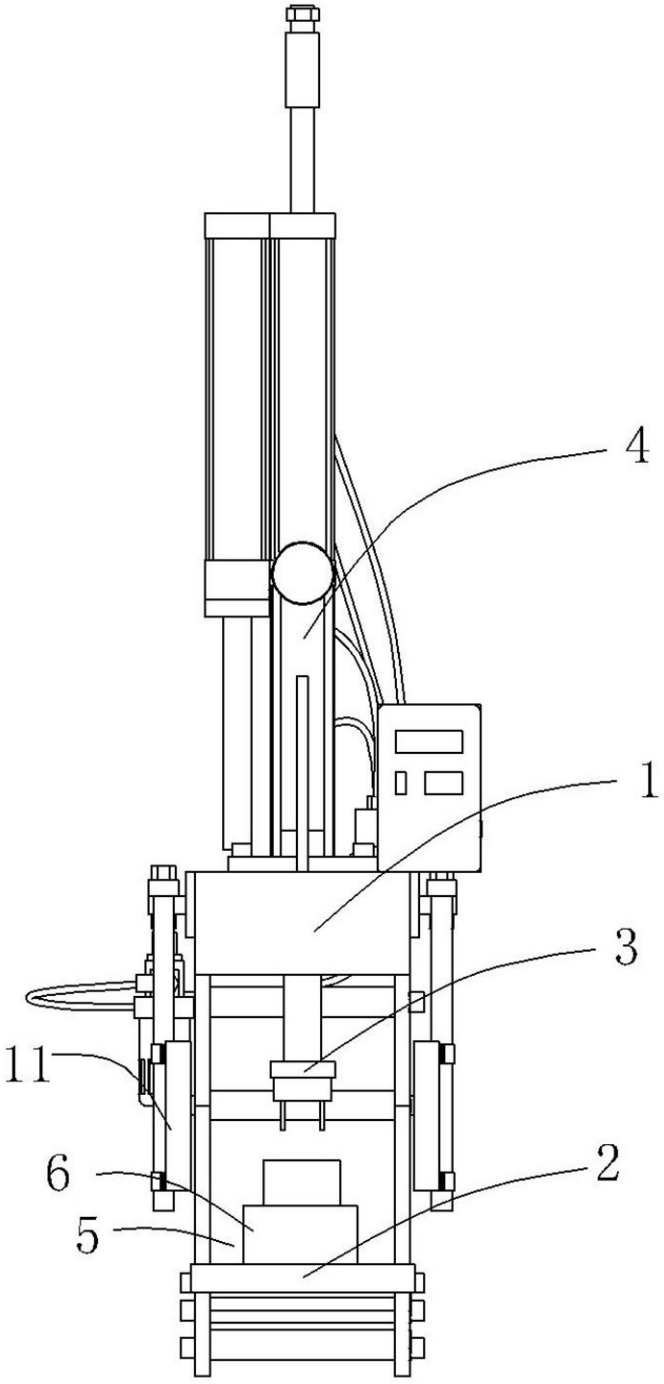

图1

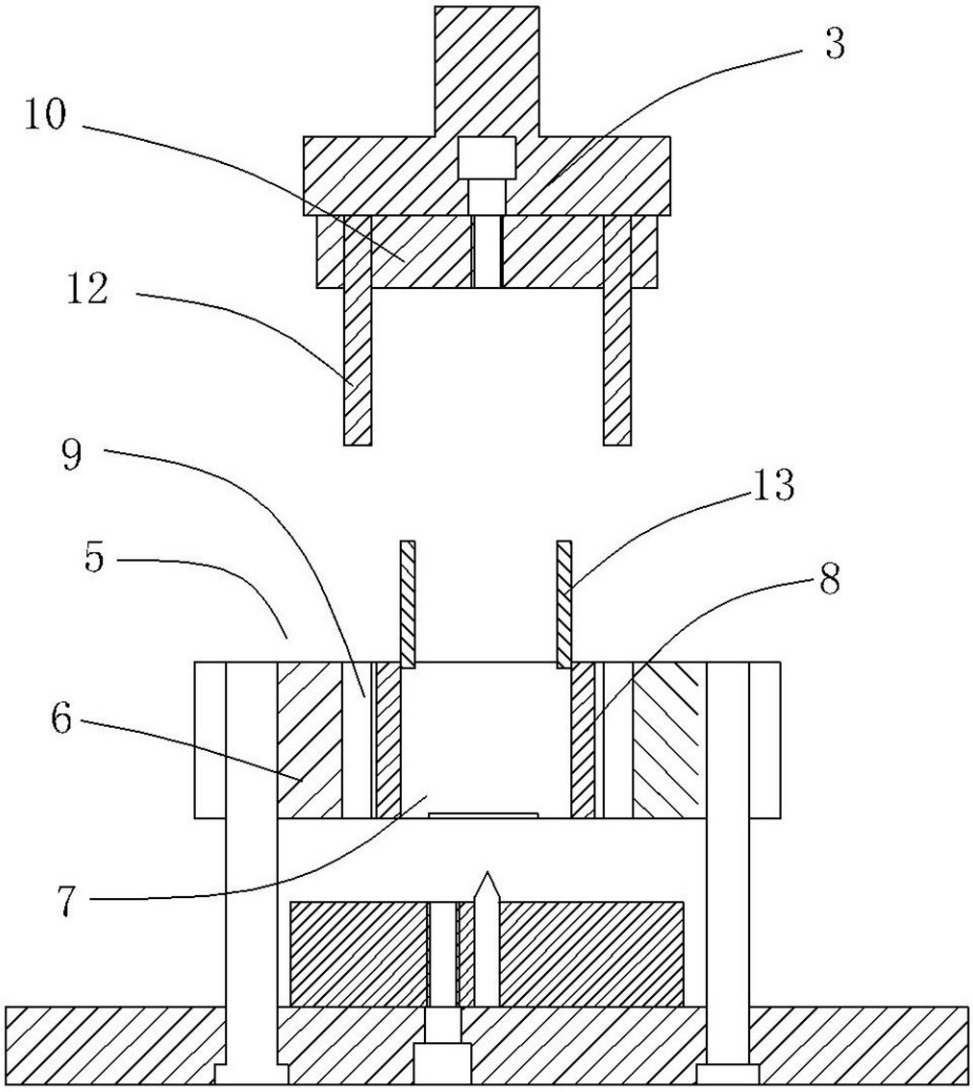

图2

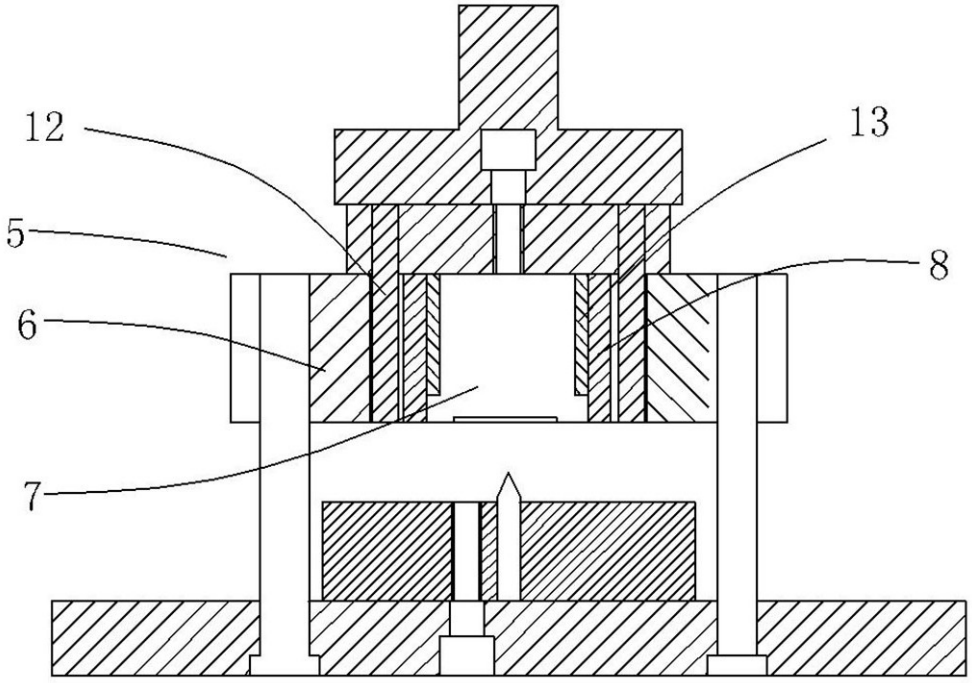

图3