(19)中華民國智慧財產局
(12)新型說明書公告本 **(11)證書號數：TW M366365U1**
(43)公告日： 中華民國 98 (2009) 年 10 月 11 日

(21)申請案號：098209006 (22)申請日： 中華民國 98 (2009) 年 05 月 22 日
(51)Int. Cl.： *A47J27/00 (2006.01)*
(71)申請人：陳惠香(中華民國) CHEN, HUI HSIANG (TW)
宜蘭縣羅東鎮翰林街 2 號
(72)創作人：陳惠香 CHEN, HUI HSIANG (TW)
(74)代理人：杜玉萍
申請專利範圍項數：18 項 圖式數：8 共 22 頁

(54)名稱

食品加熱爐結構

(57)摘要

本創作係關於一種食品加熱爐結構，其係包括：機體、動力機構、軸桿、二第一邊板、數螺合件、複數架體及導正組，其中；一機體；一動力機構；一軸桿，該軸桿係為桿體狀，該軸桿二端係樞設於機體上；二第一邊板，該二第一邊板係分別固設於軸桿二端，該動力機構係驅動軸桿及第一邊板轉動，該每一第一邊板設有複數第一樞端，該複數第一樞端係呈放射狀設置；複數架體，該架體之數目係與第一樞端之數目相同，該每一架體兩側邊係設有第二樞端，該第二樞端係與第一樞端相樞設，該每一架體係位於二第一邊板間。

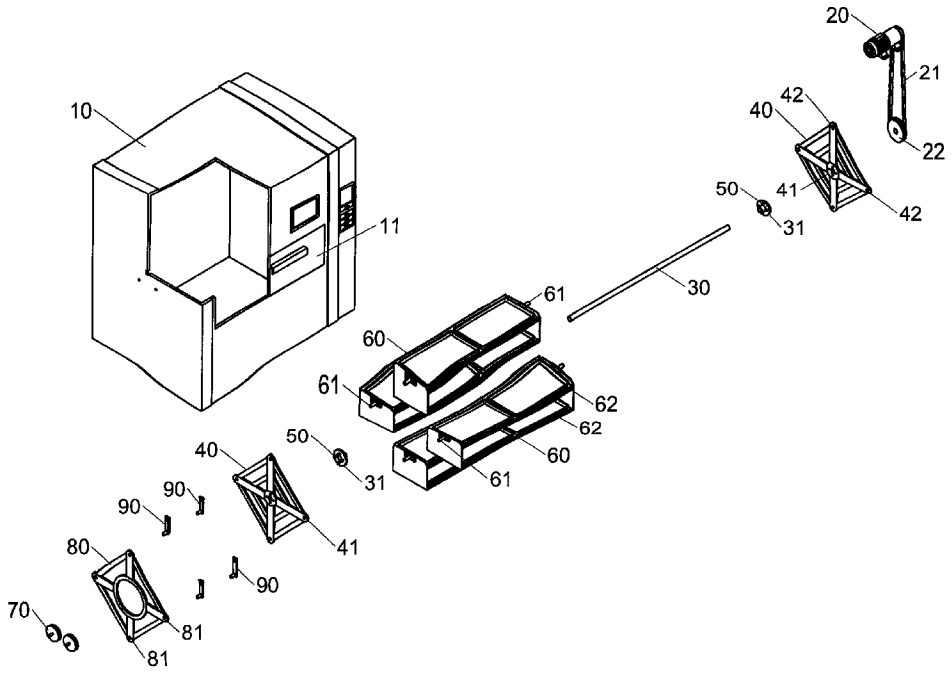

第一圖

(10)・・・機體
(11)・・・門板
(20)・・・動力機構
(21)・・・傳動件
(22)・・・傳動輪
(30)・・・轉軸
(31)・・・結合塊
(40)・・・第一邊板
(41)・・・結合部
(42)・・・第一樞端
(50)・・・螺合件
(60)・・・架體
(61)・・・第二樞端
(62)・・・置放架
(70)・・・支撐輪
(80)・・・第二邊板
(81)・・・第三樞端

五、新型說明：

【新型所屬之技術領域】

本創作係與食品加熱爐結構有關，尤指一種食品加熱爐結構係設有傳動機構及導正組，該傳動機構係使架體於機體內環繞平均受熱，該導正組係具導正架體之食品加熱爐結構。

【先前技術】

按吾人先前所知，習用之麵包烤箱結構如專利號：第８５２１５９０１，專利名稱：麵包烤箱蒸氣供應產生裝置，一種麵包烤箱蒸氣供應產生裝置，包括一主殼、集熱構造與加熱構造，其中該主殼之內部為一裝置空間，並與一設於主殼面表角端處之導管相通，該主殼之裝置空間可供集熱構造設置，該集熱構造主要係藉由四組設置座及內部排列之複數散熱片組成，而該設置座之第一組較短，並在前端部設有一擋板，該主殼之裝置空間為該等設置座所區隔並形成四組槽孔；該四組槽孔可供一加熱構造設置，其中該加熱構造係藉由一固定蓋板組設延伸之導水管、溫度感測器、加熱器、導水管、加熱器；另在烤箱之各層烤區內面壁上設有一擴散管，該擴散管之後部設有一孔以供前述主殼之導管組設，其中該擴散管正對之導管為一擋板，而於該擋板之二側設有散氣縫孔；藉此當該導管有大量之蒸氣噴出時，可由擴散管二側之散氣縫孔均勻擴散吹出。

但該件專利之缺失係在於：

１、請輔以第五圖所示，該烤盤係一層一層依序直線排列狀，當麵包烤箱之加熱結構設於烤箱上緣位置，該越接近烤箱底層位置之烤

盤，其所受熱的熱能係較不及於頂層處之烤盤，反之，當該加熱構造設於烤箱底部位置，該位於烤箱頂面之烤盤所受熱的熱能，勢必亞於近底部位置的烤盤，換言之，無論該烤箱之加熱結構設於箱內任何位置，該每一不同放置位置之烤盤所接收的熱能係各不相同而有所差異，該烘烤加熱出的食材係間接導致品質參差不齊。

2、一般烘焙者為避免上述食材受熱不均導致品質不均的缺失，該烘焙者需時常打開烤箱門板觀察烤盤內部食材的狀況，再依烤盤上食材的烘焙成熟程度及所需之火候大小，隨時更換烤盤所放置的上、下位置，以平均各烤盤上的食材受熱程度相當，繼而製作出品質相近的成果，但此不時需更換烤盤位置的動作係相當勞累且成果並不確實，增加烘焙者之負擔而花費時間，此係該專利之另一缺失。

有鑑於上述專利案食品加熱爐結構，本創作人藉多年從事相關行業之經驗，終於有一能更創作之食品加熱爐結構之產品問世。

【新型內容】

本創作尤指一種食品加熱爐結構係設有傳動機構及導正組，該傳動機構係使架體於機體內環繞平均受熱，該導正組係具導正架體之食品加熱爐結構。

具體而言，本創作係關於一種食品加熱爐結構，其係包括：機體、動力機構、軸桿、二第一邊板、數螺合件、複數架體及導正組，其中；一機體；一動力機構；一軸桿，該軸桿係為桿體狀，該軸桿二端係樞設於機體上；二第一邊板，該二第一邊板係分別固設於軸桿二端，該動力機構係驅動軸桿及第一邊板轉動，該每一第一邊板設有複數第一

樞端，該複數第一樞端係呈放射狀設置；複數架體，該架體之數目係與第一樞端之數目相同，該每一架體兩側邊係設有第二樞端，該第二樞端係與第一樞端相樞設，該每一架體係位於二第一邊板間。

藉此，該食品加熱爐結構之數架體係以軸桿為軸心於機體內環繞轉動，該置放架上所放置之食材係於機體內持續環繞轉動而平均受熱，該加熱烘焙出的食材品質係更為平均一致。

為使　鈞局委員及熟習於此項技藝人士對本創作之功效完全瞭解，茲配合圖式及圖號就本創作之結構詳細說明於後，惟以下所述者僅為用來解釋本創作之實施例，並非企圖據以對本創作做任何形式上之限制，是以凡是在本創作之精神下，所作的任何修飾，皆仍應屬於本創作保護之範圍。

【實施方式】

首先請參閱第一圖所示，係本創作之立體分解圖，本創作係關於一種食品加熱爐結構，其係包括：機體（１０）、動力機構（２０）、軸桿（３０）、二第一邊板（４０）、數螺合件（５０）、複數架體（６０）、複數支撐輪（７０）及導正組，其中；

一機體（１０），該機體（１０）內係有容置空間可置放欲烘烤加熱之食材，該食材可為麵包或任意之食物，該機體（１０）係設有加熱結構以提供機體（１０）內熱能之來源，該機體（１０）係設有控制結構，該控制結構係包括調節機體（１０）之電源開啟、烘烤時間、溫度高低等，該機體（１０）設有門板（１１）供使用者拿取內部食材；

一動力機構（２０），該動力機構（２０）係食品加熱爐結構之主要動力來源，該動力機構（２０）係為馬達、引擎或其它等具有動力之裝置，該動力機構（２０）係固設於機體（１０）之機殼外，該動力機構（２０）係設有傳動件（２１）及傳動輪（２２），該傳動件（２１）係可為皮帶、鏈條等驅動結構，當啟動動力機構（２０），該動力機構（２０）係驅動傳動件（２１）驅動該傳動輪（２２）轉動；

一軸桿（３０），該軸桿（３０）係為具適當長度之桿體，該軸桿（３０）二端係樞設於機體（１０）上，該軸桿（３０）一端係固設於動力機構（２０）之傳動輪（２２）上，該軸桿（３０）兩端固設有結合塊（３１），該傳動輪（２２）係驅動軸桿（３０）及結合塊（３１）一同轉動；

二第一邊板（４０），該每一第一邊板（４０）中心係設有結合部（４１），該結合部（４１）中間之圓孔係供軸桿（３０）穿設，該二第一邊板（４０）之結合部（４１）與結合塊（３１）間係以數螺合件（５０）相固設之，使該二第一邊板（４０）係分別固設於軸桿（３０）二端，該動力機構（２０）係驅動軸桿（３０）及第一邊板（４０）轉動，該其一第一邊板（４０）係位於傳動輪（２２）與結合塊（３１）間，該每一第一邊板（４０）設有複數第一樞端（４２），該第一樞端（４２）之數目係為四個，每一第一樞端（４２）以結合部（４１）為圓心呈放射狀設置；

複數架體（６０），該架體（６０）之數目係與第一樞端（４２）之數目相同，該每一架體（６０）兩側邊係設有第二樞端（６１），該

第二樞端（６１）係與第一邊板（４０）之第一樞端（４２）相樞設，該每一架體（６０）係位於二第一邊板（４０）間，該每一架體（６０）係設有至少一置放架（６２），該置放架（６２）之數目係為二個，該置放架（６２）係可放置欲加熱烘烤之食材如各式麵包等；

二支撐輪（７０），該支撐輪（７０）係呈輪體狀且一端凸設有桿體，該支撐輪（７０）之桿體係樞設於機體（１０）上；

一導正組，該導正組係樞設於第一邊板（４０）一側，該導正組係包括：第二邊板（８０）及複數驅動件（９０），其中；

該第二邊板（８０）係設有複數第三樞端（８１），該第三樞端（８１）數目係與第一樞端（４２）相配合，該第二邊板（８０）中心呈大圓孔狀係與支撐輪（７０）相樞設，該第二邊板（８０）係藉由支撐輪（７０）之支撐而樞設於機體（１０）上，該第二邊板（８０）之軸心與第一邊板（４０）之軸心係呈垂直狀且二者間係相距一距離；

複數驅動件（９０），該驅動件（９０）之數目係配合架體（６０）之數目，該驅動件（９０）之長度係配合第一樞端（４２）及第三樞端（８１）的間距，該驅動件（９０）一端係與第二樞端（６１）固設，該另端係與第三樞端（８１）樞設，該每一驅動件（９０）係因第二邊板（８０）軸心相對第一邊板（４０）軸心處呈垂直狀而呈垂直狀態。

請參閱第二圖及第三圖所示，係本創作傳動結構之組合外觀圖及前視圖，當動力機構（２０）啟動，該動力機構（２０）係驅動傳動件（２１）、傳動輪（２２）及二第一邊板（４０）轉動，該與第一樞

端（４２）相樞設之數架體（６０）係以軸桿（３０）為中心環繞轉動，該架體（６０）之複數第二樞端（６１）即帶動複數驅動件（９０）轉動，該第二邊板（８０）係受驅動件（９０）轉動而以二支撐輪（７０）上轉動，第二邊板（８０）係與第一邊板（４０）轉動速率均相同，第四圖係本創作內部剖視圖。

請繼續參閱第五圖所示，係本創作傳動結構轉動呈１５度角之示意圖，該二第一邊板（４０）隨軸桿（３０）轉動，該架體（６０）即係以軸桿（３０）為軸心作環繞轉動，該置放架（６２）上之食材係於機體（１０）內持續環繞受熱，該第二樞端（６１）與驅動件（９０）相固設，該第一邊板（４０）係驅動架體（６０）及驅動件（９０）轉動，該數驅動件（９０）係再驅動第二邊板（８０）轉動，因該第二邊板（８０）之軸心與第一邊板（４０）之軸心係呈垂直狀，該第一邊板（４０）轉動，該第一樞端（４２）與第三樞端（８１）間之驅動件（９０）即保持垂直狀態，該架體（６０）即亦保持垂直狀，亦即該第二邊板（８０）係具導正功效，使該架體（６０）之置放架（６２）於轉動時保持垂直狀態而不致傾斜晃動，該第六圖係為轉動３０度角示意圖，第七圖係轉動４５度角示意圖。

請繼續參閱第八圖所示，係於架體（６０）內置放欲加熱之食品如麵包之示意圖。

本創作另一實施例，該第一圖係於其一第一邊板（４０）一側設有第二邊板（８０）及驅動件（９０），該二第一邊板（４０）之外側均可設有第二邊板（８０）及驅動件（９０）。

本創作另一實施例，該第一圖之驅動結構係為傳動輪（２２）、轉軸（３０）而傳動二第一邊板（４０），該驅動結構係可為該傳動輪（２２）係與第一邊板（４０）相固設，該傳動輪（２２）驅動第一邊板（４０）後而傳動轉軸（３０）及另一第一邊板（４０），亦具相同之驅動功效。

本創作另一實施例，該架體（６０）與第二樞端（６１）可係呈二元件狀，該二第二樞端（６１）係固設於架體（６０）上。

本創作之優點係在於：

１、該食品加熱爐結構之數架體（６０）係以軸桿（３０）為軸心於機體（１０）內環繞轉動，該置放架（６２）上所放置之食材係於機體（１０）內持續環繞轉動而平均受熱，該加熱烘焙出的食材品質係更為平均一致，該食品加熱爐結構係不需烘焙者親自手動更換烤盤位置，而改善受熱不均的缺失。

２、該食品加熱爐結構係設有導正組結構即該第二邊板（８０）及驅動件（９０），該導正組係使架體（６０）以軸桿（３０）為軸心於機體（１０）內轉動時，該置放架（６２）之架面不因轉動而傾斜及避免晃動，該置放架（６２）上之食材係可更平均受熱且不易自架上掉落，此係另一設計優點。

綜上所述，因此本創作之食品加熱爐結構具有產業利用性、新穎性及進步性，誠能符合新型專利之申請要件，爰依法提起申請。

【圖式簡單說明】

第一圖、係為本創作之立體分解圖。

第二圖、係為本創作傳動結構之組合外觀圖。

第三圖、係為本創作傳動結構之前視圖。

第四圖、係為本創作之內部剖視圖。

第五圖、係本創作傳動結構轉動呈１５度角之示意圖。

第六圖、係本創作傳動結構轉動呈３０度角之示意圖。

第七圖、係本創作傳動結構轉動呈４５度角之示意圖。

第八圖、係為本創作運作時之剖視示意圖。

【主要元件符號說明】

（１０）機體　　（１１）門板

（２０）動力機構　　（２１）傳動件

（２２）傳動輪

（３０）轉軸　　（３１）結合塊

（４０）第一邊板　　（４１）結合部

（４２）第一樞端

（５０）螺合件

（６０）架體　　（６１）第二樞端

（６２）置放架

（７０）支撐輪

（８０）第二邊板　　（８１）第三樞端

（９０）驅動件

M366365

公告本

新型專利說明書

（本說明書格式、順序，請勿任意更動，※記號部分請勿填寫）

※申請案號：098209006

※申請日：98.5.22 ※IPC 分類：A47J27/00(2006.01)

一、新型名稱：(中文/英文)

食品加熱爐結構

二、中文新型摘要：

本創作係關於一種食品加熱爐結構，其係包括：機體、動力機構、軸桿、二第一邊板、數螺合件、複數架體及導正組，其中；一機體；一動力機構；一軸桿，該軸桿係為桿體狀，該軸桿二端係樞設於機體上；二第一邊板，該二第一邊板係分別固設於軸桿二端，該動力機構係驅動軸桿及第一邊板轉動，該每一第一邊板設有複數第一樞端，該複數第一樞端係呈放射狀設置；複數架體，該架體之數目係與第一樞端之數目相同，該每一架體兩側邊係設有第二樞端，該第二樞端係與第一樞端相樞設，該每一架體係位於二第一邊板間。

三、英文新型摘要：

六、申請專利範圍：

1、一種食品加熱爐結構，其係包括：機體、動力機構、軸桿、二第一邊板、數螺合件、複數架體及導正組，其中；

一機體；

一動力機構；

一軸桿，該軸桿係為桿體狀，該軸桿二端係樞設於機體上；

二第一邊板，該二第一邊板係分別固設於軸桿二端，該動力機構係驅動軸桿及第一邊板轉動，該每一第一邊板設有複數第一樞端，該複數第一樞端係呈放射狀設置；

複數架體，該架體之數目係與第一樞端之數目相同，該每一架體兩側邊係設有第二樞端，該第二樞端係與第一樞端相樞設，該每一架體係位於二第一邊板間。

2、如請求項1所述之食品加熱爐結構，其中，可設有二支撐輪，該支撐輪係樞設於機體上。

3、如請求項2所述之食品加熱爐結構，其中，該支撐輪係呈輪體狀且一端凸設有桿體，該支撐輪之桿體係樞設於機體上。

4、如請求項1所述之食品加熱爐結構，其中，可設有一導正組，該導正組係包括：第二邊板及複數驅動件，其中；該第二邊板係設有複數第三樞端，該第三樞端數目係與第一樞端相配合，該第二邊板係樞設於機體上，該第二邊板之軸心與第一邊板之軸心係呈垂直狀且二者間係相距一距離；複數驅動件，該驅動件之數目係配合架體之數目，該驅動件之長度係配合第一樞端及第三樞端的間距，該驅動件

一端係與第二樞端固設，該另端係與第三樞端樞設，該每一驅動件係因第二邊板軸心相對第一邊板軸心處呈垂直狀而呈垂直狀態。

5、如請求項2所述之食品加熱爐結構，其中，可設有一導正組，該導正組係包括：第二邊板及複數驅動件，其中；該第二邊板係設有複數第三樞端，該第三樞端數目係與第一樞端相配合，該第二邊板係樞設於機體上，該第二邊板之軸心與第一邊板之軸心係呈垂直狀且二者間係相距一距離；複數驅動件，該驅動件之數目係配合架體之數目，該驅動件之長度係配合第一樞端及第三樞端的間距，該驅動件一端係與第二樞端固設，該另端係與第三樞端樞設，該每一驅動件係因第二邊板軸心相對第一邊板軸心處呈垂直狀而呈垂直狀態。

6、如請求項5所述之食品加熱爐結構，其中，該第二邊板中心呈大圓孔狀係與支撐輪相樞設，該第二邊板係藉由支撐輪之支撐而樞設於機體上。

7、如請求項1或4或5所述之食品加熱爐結構，其中，該機體內係有容置空間可置放欲烘烤加熱之食材，該機體係設有加熱結構以提供機體內熱能之來源，該機體係設有控制結構，該控制結構係包括電源開啟、烘烤時間、溫度高低，該機體設有門板供使用者拿取內部食材。

8、如請求項1或4或5所述之食品加熱爐結構，其中，該動力機構係為馬達或引擎，該動力機構係固設於機體外。

9、如請求項1或4或5所述之食品加熱爐結構，其中，該動力機構係設有傳動件及傳動輪，該動力機構係驅動傳動件驅動該傳動輪

18、 如請求項1或4或5所述之食品加熱爐結構，其中，該架體與第二樞端可係呈二元件狀，該二第二樞端係固設於架體上。

M366365

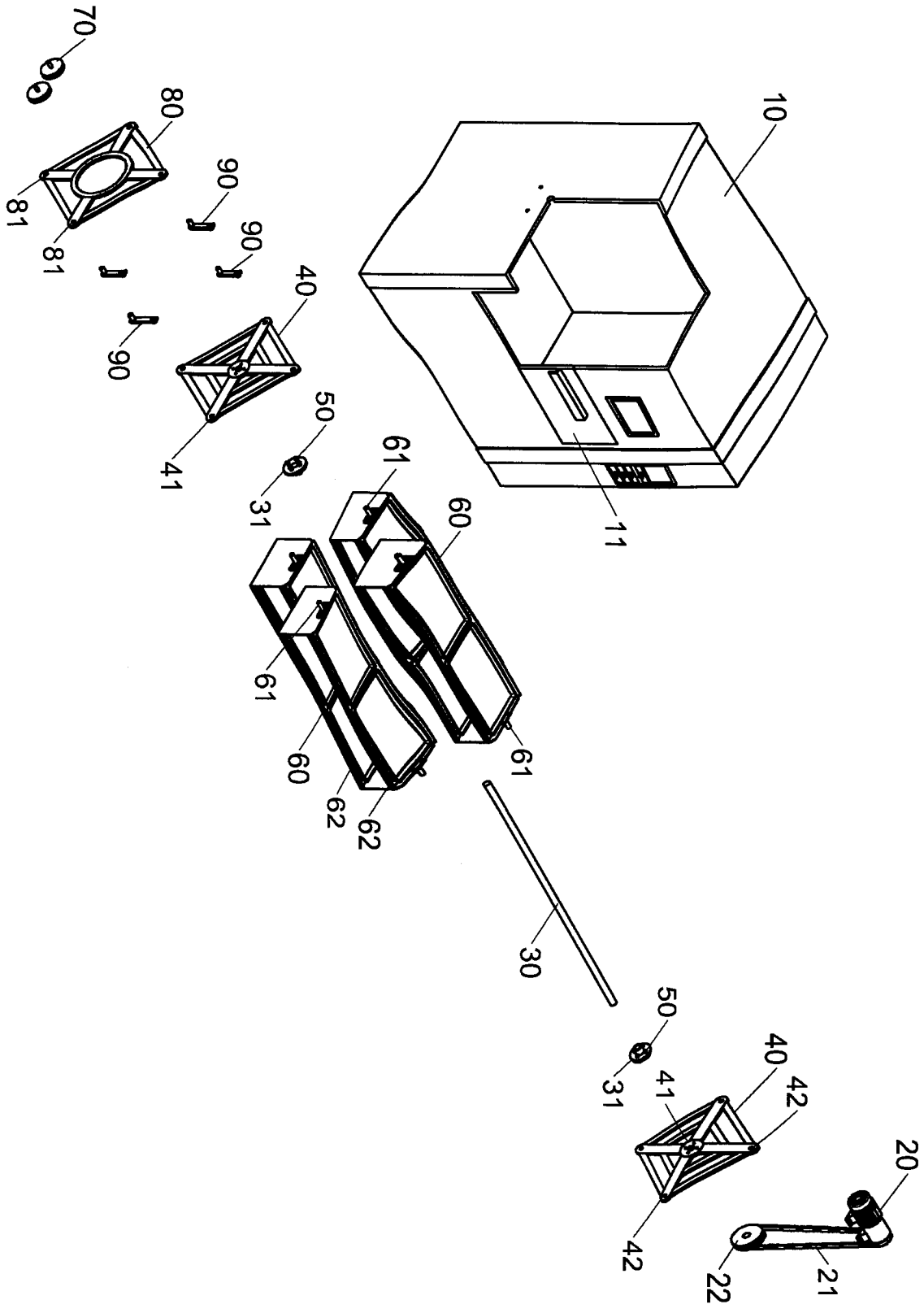
70
80
81
81
90
90
90
40
41
50
31
61
60
61
61
60
62
62
10
11
30
50
31
40
41
42
42
20
21
22

第一圖

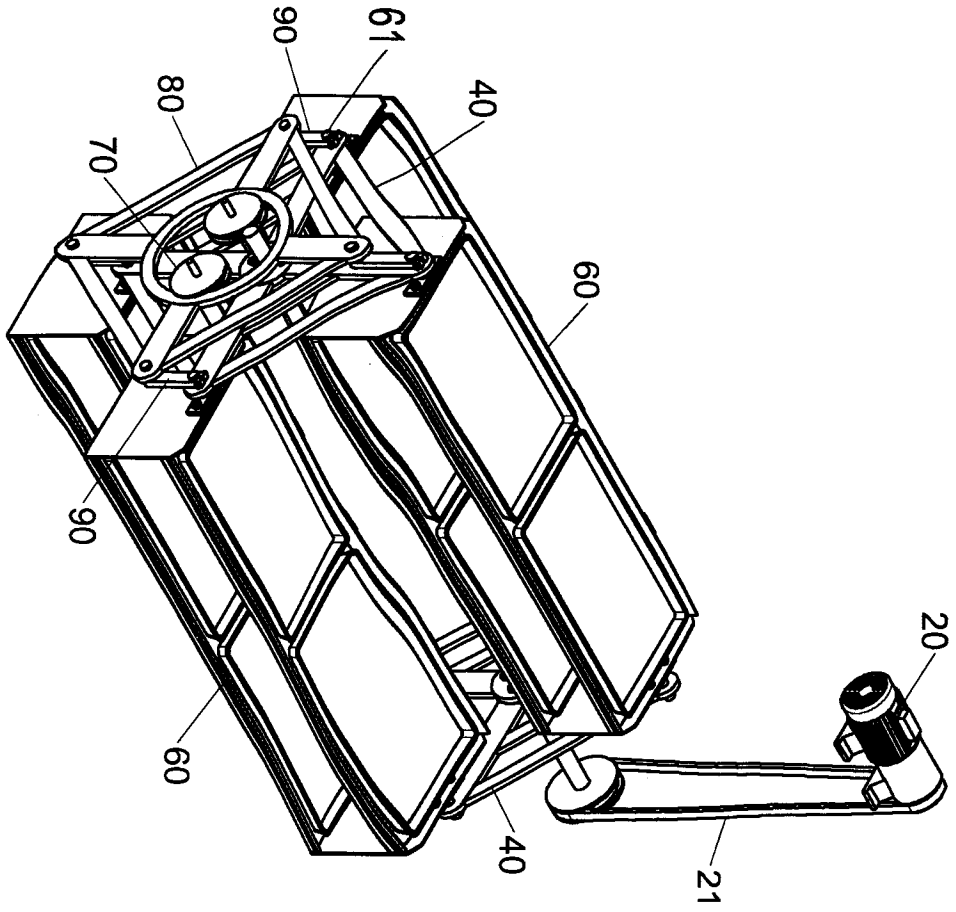

第二圖

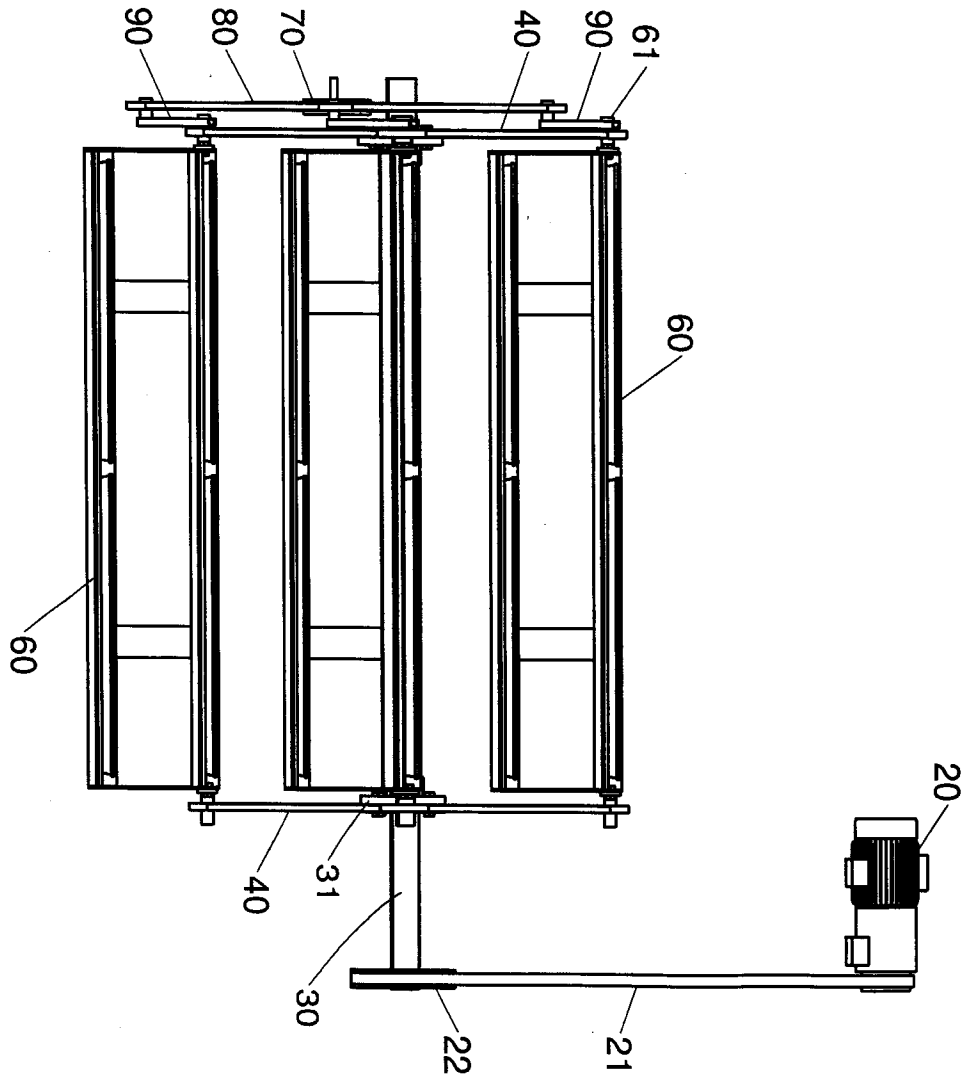

第三圖

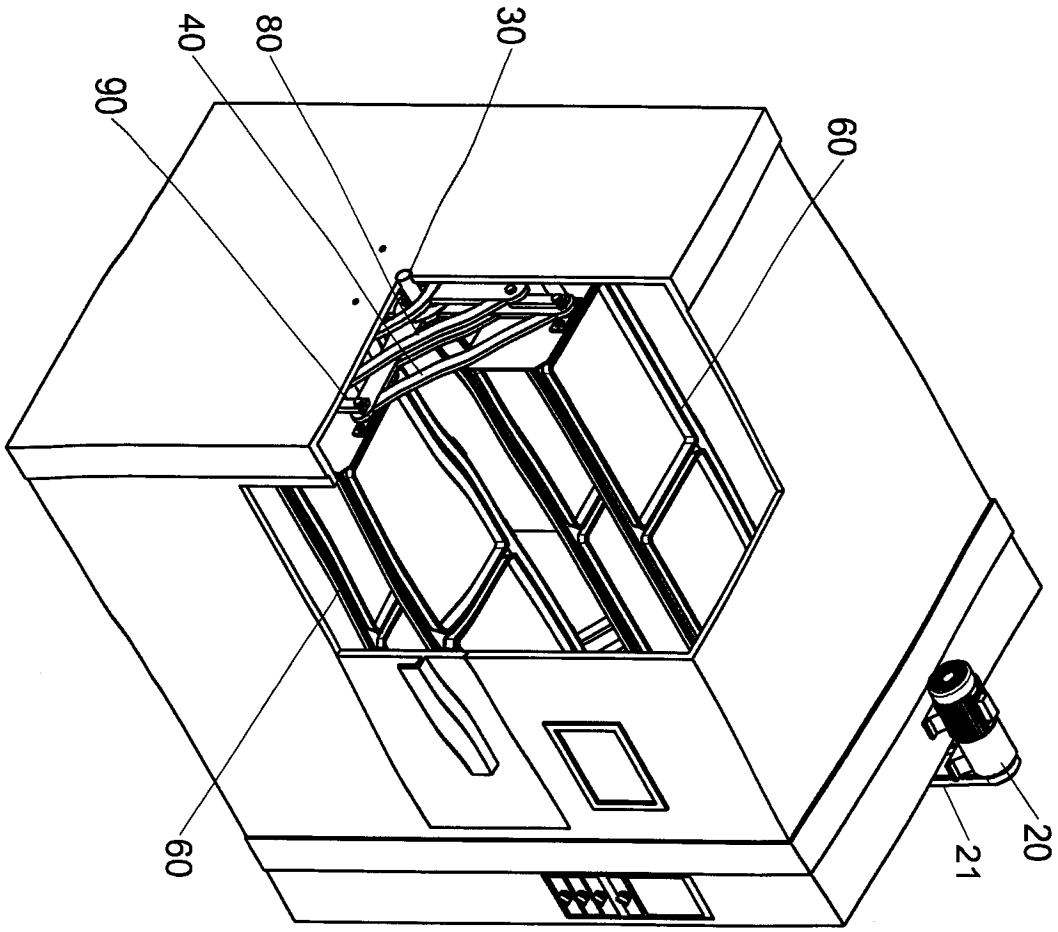

第四圖

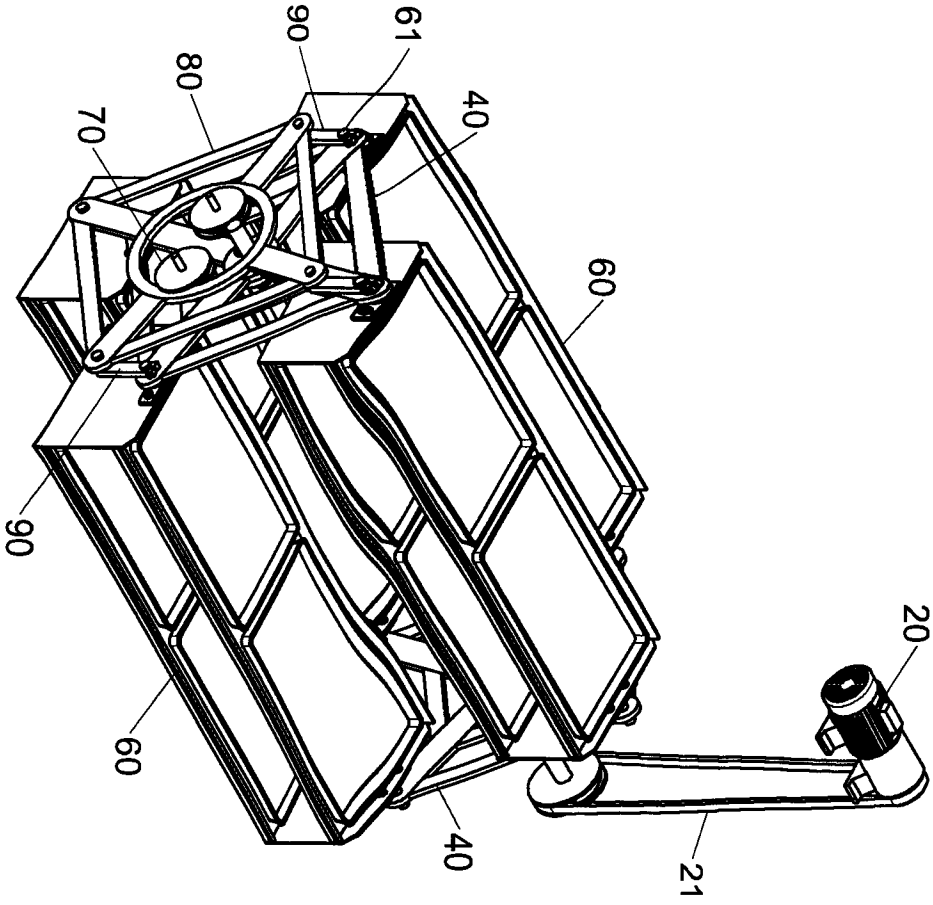

第五圖

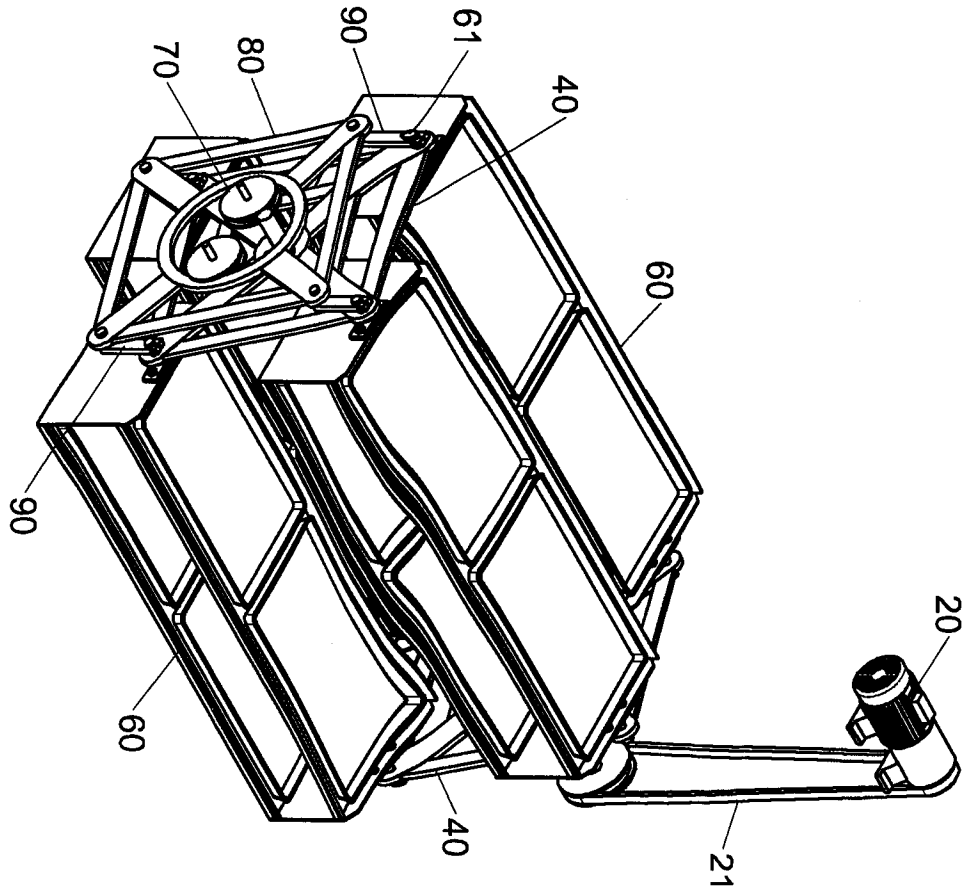

第六圖

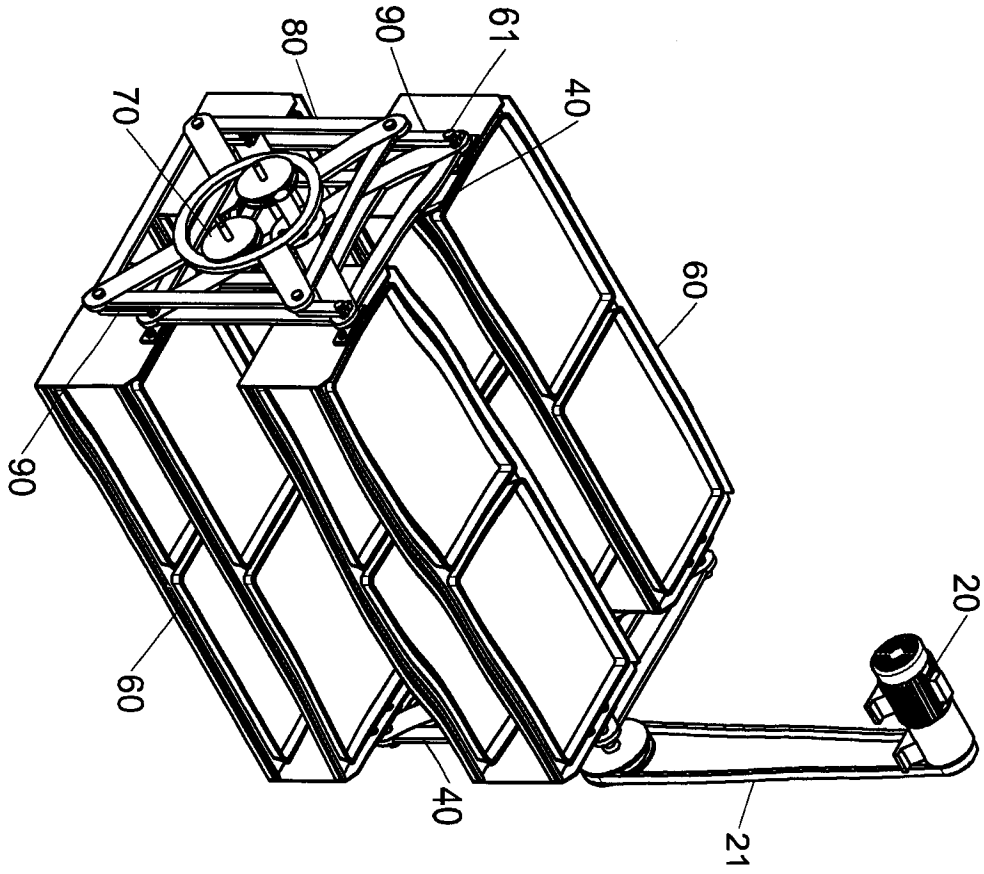

第七圖

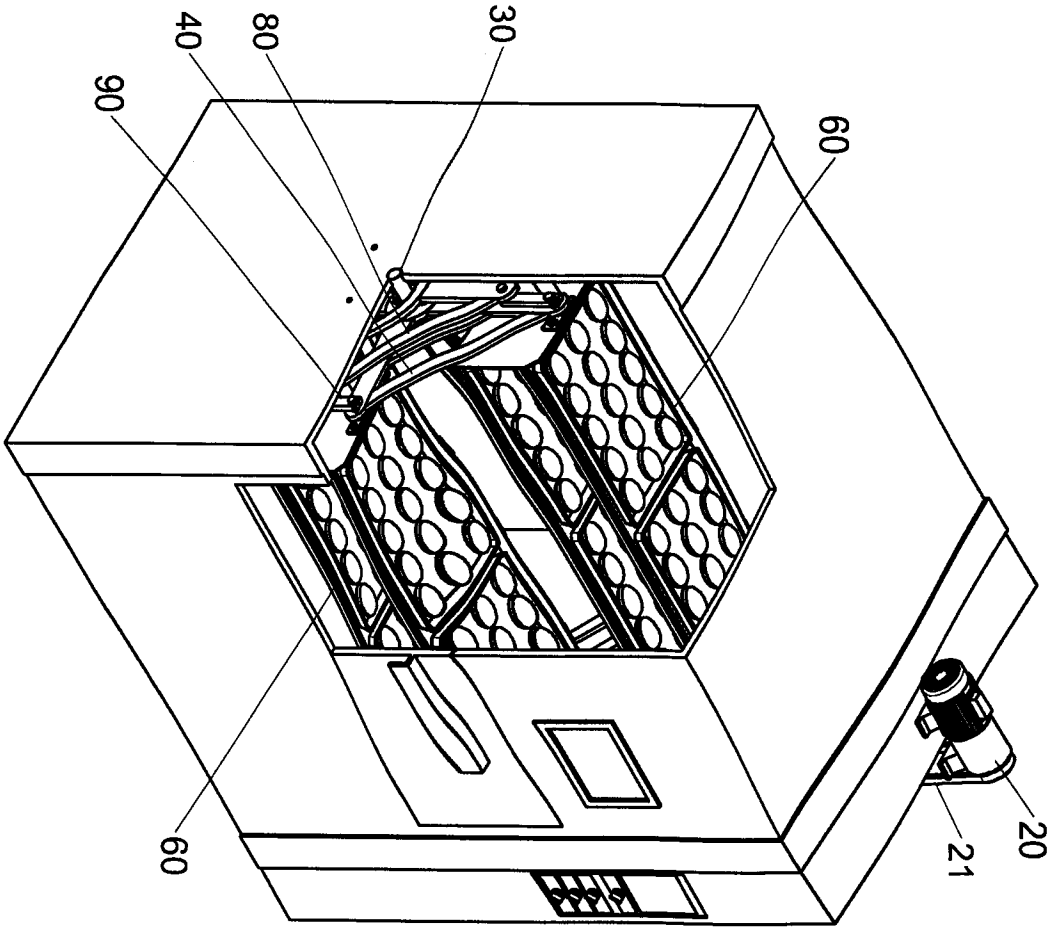

第八圖

四、指定代表圖：

(一)本案指定代表圖為：第（一）圖。

(二)本代表圖之元件符號簡單說明：

（１０）機體　　（１１）門板

（２０）動力機構　　（２１）傳動件

（２２）傳動輪

（３０）轉軸　　（３１）結合塊

（４０）第一邊板　　（４１）結合部

（４２）第一樞端

（５０）螺合件

（６０）架體　　（６１）第二樞端

（６２）置放架

（７０）支撐輪

（８０）第二邊板　　（８１）第三樞端

（９０）驅動件

98. 8. 14 修正補充
年 月 日

轉動。

１０、 如請求項９所述之食品加熱爐結構，其中，該傳動件係為皮帶或鏈條。

１１、 如請求項９所述之食品加熱爐結構，其中，該軸桿一端係固設於動力機構之傳動輪上，該軸桿兩端固設有結合塊，該傳動輪係驅動軸桿及結合塊一同轉動。

１２、 如請求項１１所述之食品加熱爐結構，其中，該每一第一邊板中心係設有結合部，該結合部中間之圓孔係供軸桿穿設，該二第一邊板之結合部與結合塊間係以數螺合件相固設之，使該二第一邊板係分別固設於軸桿二端，該軸桿轉動，該結合塊係驅動第一邊板轉動，該其一第一邊板係位於傳動輪與結合塊間。

１３、 如請求項１或４或５所述之食品加熱爐結構，其中，該第一樞端之數目係為四個。

１４、 如請求項１２所述之食品加熱爐結構，其中，該第一樞端之數目係為四個，該每一第一樞端以結合部為圓心呈放射狀設置。

１５、 如請求項１或４或５所述之食品加熱爐結構，其中，該每一架體係設有至少一置放架，該置放架之數目係為二個。

１６、 如請求項４或５所述之食品加熱爐結構，其中，該二第一邊板之外側均可設有第二邊板及驅動件。

１７、 如請求項９所述之食品加熱爐結構，其中，該傳動輪係與第一邊板相固設，該傳動輪驅動第一邊板後而傳動轉軸及另一第一邊板。