【公報種別】特許法第１７条の２の規定による補正の掲載
【部門区分】第７部門第３区分
【発行日】平成23年2月3日(2011.2.3)

【公開番号】特開2010-283848(P2010-283848A)
【公開日】平成22年12月16日(2010.12.16)
【年通号数】公開・登録公報2010-050
【出願番号】特願2010-158165(P2010-158165)
【国際特許分類】
Ｈ０４Ｗ　56/00　　(2009.01)
Ｈ０４Ｗ　72/04　　(2009.01)
【ＦＩ】
Ｈ０４Ｑ　7/00　　４６２
Ｈ０４Ｑ　7/00　　５４６

【手続補正書】
【提出日】平成22年11月17日(2010.11.17)
【手続補正１】
【補正対象書類名】図面
【補正対象項目名】図１
【補正方法】変更
【補正の内容】

【図１】

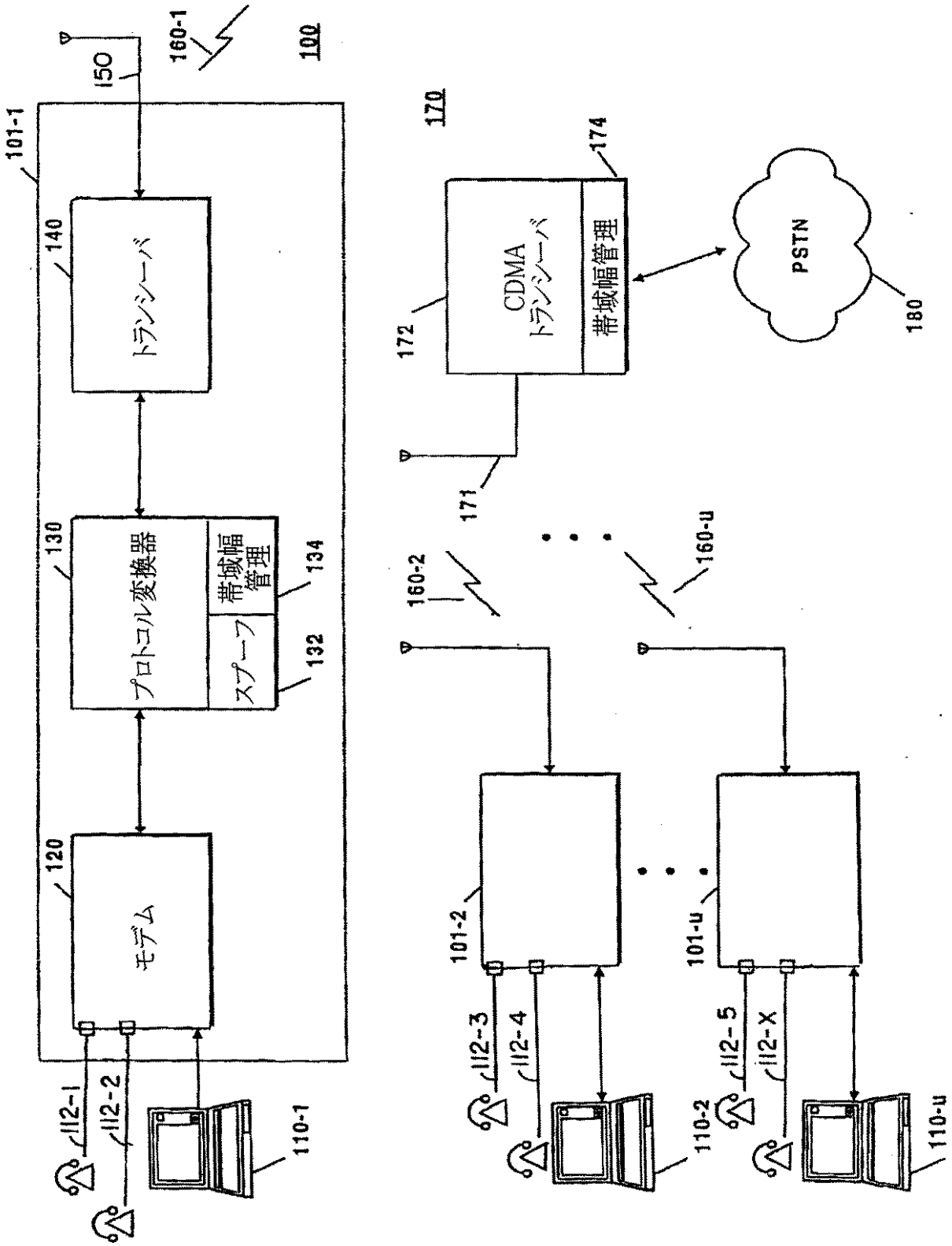

【手続補正２】
【補正対象書類名】図面
【補正対象項目名】図３
【補正方法】変更
【補正の内容】

【図３】

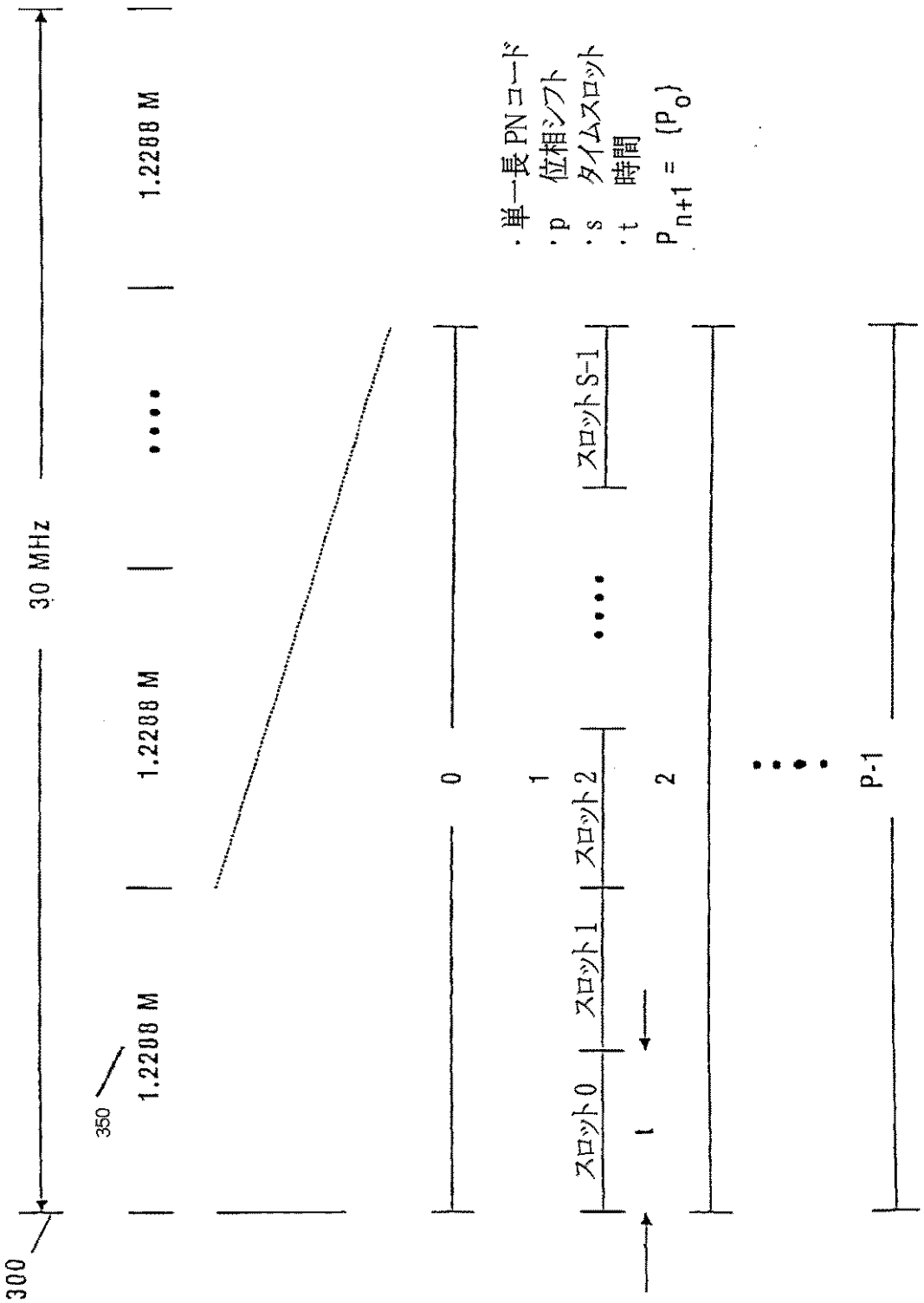

【手続補正３】
【補正対象書類名】図面
【補正対象項目名】図４
【補正方法】変更
【補正の内容】

【図４】

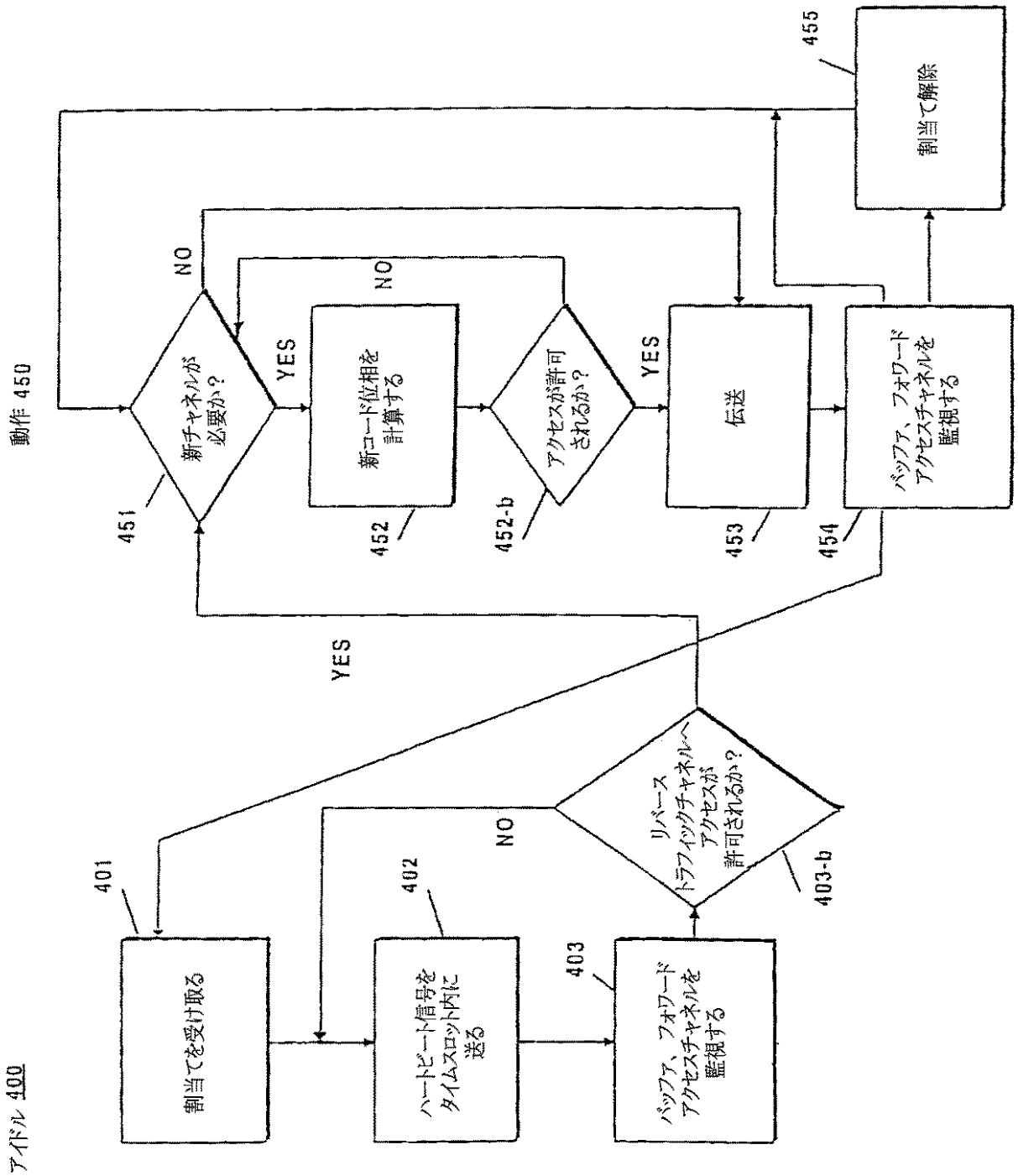
アイドル 400
動作 450
401
割当てを受け取る
402
ハートビート信号を
タイムスロット内に
送る
403
バッファ、フォワード
アクセスチャネルを
監視する
403-b
リバース
トラフィックチャネルへ
アクセスが
許可されるか？
NO
YES
451
新チャネルが
必要か？
NO
YES
452
新コード位相を
計算する
452-b
アクセスが許可
されるか？
NO
YES
453
伝送
454
バッファ、フォワード
アクセスチャネルを
監視する
455
割当て解除