(19)国家知识产权局

(12)实用新型专利

(10)授权公告号 CN 218559641 U
(45)授权公告日 2023.03.03

(21)申请号 202222434473.5

(22)申请日 2022.09.14

(73)专利权人 深圳市豪鹏科技股份有限公司
地址 518000 广东省深圳市龙岗区平湖街道新厦大道68号第一栋

(72)发明人 朱连山 蔡小娟 张海波 薛金海

(74)专利代理机构 深圳市道臻知识产权代理有限公司 44360
专利代理师 陈嘉琪

(51)Int.Cl.
B65D 25/10(2006.01)
B65D 25/54(2006.01)

权利要求书1页 说明书4页 附图3页

(54)实用新型名称

一种展示盒

(57)摘要

本申请公开了一种展示盒，涉及展示盒技术领域。该展示盒包括盒体和放置于盒体内的托架，所述托架包括底板，以及位于所述底板上的多个卡持部，相邻所述卡持部之间形成放置槽；其中，所述盒体上设置有展示窗，挂卡放置于所述放置槽进行固定时，能够对所述挂卡进行展示、固定和保护。能够解决挂卡面向销售终端方面的展示、固定和保护的技术问题。

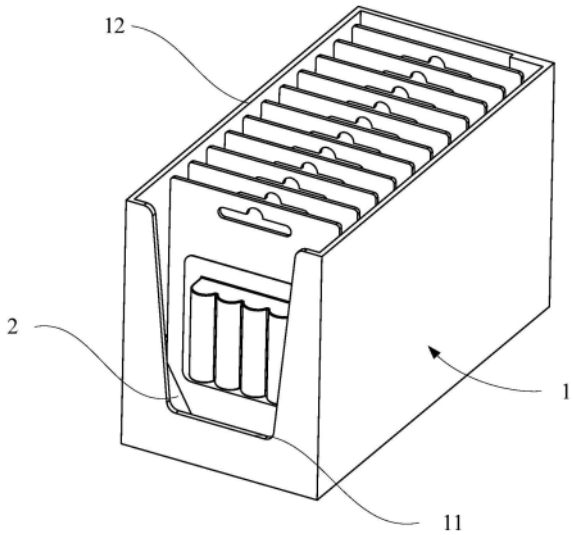

CN 218559641 U

1.一种展示盒,其特征在于:

包括盒体和放置于盒体内的托架,所述托架包括底板,以及位于所述底板上的多个卡持部,相邻所述卡持部之间形成放置槽;

其中,所述盒体上设置有展示窗,挂卡放置于所述放置槽进行固定时,能够对所述挂卡进行展示、固定和保护。

2.根据权利要求1所述的一种展示盒,其特征在于:所述卡持部位于所述底板宽度方向的相对两侧,且位于同侧的所述卡持部平行设置,并与相对侧的卡持部一一对应设置。

3.根据权利要求2所述的一种展示盒,其特征在于:所述卡持部为实体或空心结构。

4.根据权利要求1至3任意一项所述的一种展示盒,其特征在于:所述卡持部为三角形、梯形和矩形的任意一种。

5.根据权利要求4所述的一种展示盒,其特征在于:所述盒体的外轮廓为矩形或直角梯形。

6.根据权利要求5所述的一种展示盒,其特征在于:所述托架为一体成型设置。

7.根据权利要求6所述的一种展示盒,其特征在于:所述盒体的一侧设置有开口。

8.根据权利要求7所述的一种展示盒,其特征在于:所述托架与所述盒体粘接连接。

9.根据权利要求8所述的一种展示盒,其特征在于:所述托架的材料为纸质或塑料。

10.根据权利要求9所述的一种展示盒,其特征在于:所述盒体的材料为透明塑料或纸质。

一种展示盒

技术领域

[0001] 本申请涉及展示盒技术领域，具体涉及一种展示盒。

背景技术

[0002] 随着社会的发展，人们对小商品的需求增大，小商品的包装和存放就显得尤为重要。小商品的挂卡包装工艺是将单个小商品装入吸塑膜片后与卡纸由热压组件热压成形。目前，小商品通常采用挂架的形式进行展示，以便于用户进行选用，也有部分采用展示盒的形式对小商品进行展示售卖。

[0003] 其中，展示盒是包装盒的一种，即通过该包装可直观的看到包装盒内的产品。所有对商品起展示作用的包装盒都称为展示盒，随着卖场陈列规则越来越严格，产品包装同质化问题凸显，如何让产品在同类中脱颖而出就成了企业的战略问题。现有的展示盒，主要以对小商品有效存放为主要目的，不能很好的同时满足对挂卡形式的小商品进行展示、固定和保护。

实用新型内容

[0004] 本申请的目的在于提供一种展示盒，其能够解决挂卡面向销售终端方面的展示、固定和保护的技术问题。

[0005] 本申请的实施例是这样实现的：

[0006] 本申请实施例提供一种展示盒，包括盒体和放置于盒体内的托架，所述托架包括底板，以及位于所述底板上的多个卡持部，相邻所述卡持部之间形成放置槽，其中，所述盒体上设置有展示窗，挂卡放置于所述放置槽进行固定时，能够对所述挂卡进行展示、固定和保护。

[0007] 可选地，所述卡持部位于所述底板宽度方向的相对两侧，且向同侧的所述卡持部平行设置，相对侧的卡持部一一对应设置。

[0008] 可选地，所述卡持部为实体或空心结构。

[0009] 可选地，所述卡持部为三角形、梯形和矩形的任意一种。

[0010] 可选地，所述盒体的外轮廓为矩形或直角梯形。

[0011] 可选地，所述托架为一体成型设置。

[0012] 可选地，所述盒体的一侧设置有开口。

[0013] 可选地，所述托架与所述盒体粘接连接。

[0014] 可选地，所述托架的材料为纸质或塑料。

[0015] 可选地，所述盒体的材料为透明塑料或纸质。

[0016] 本申请实施例的有益效果包括：

[0017] 本申请实施例提供的展示盒，通过在盒体内设置托架并且托架上的卡持部形成放置槽来完成对挂卡的固定和保护，并且在盒体上设置展示窗，完成对挂卡的展示，采用上述形式，实现了挂卡面向销售终端方面的展示、固定和保护。

附图说明

[0018] 为了更清楚地说明本申请实施例的技术方案，下面将对实施例中所需要使用的附图作简单地介绍，应当理解，以下附图仅示出了本申请的某些实施例，因此不应被看作是对范围的限定，对于本领域普通技术人员来讲，在不付出创造性劳动的前提下，还可以根据这些附图获得其他相关的附图。

[0019] 图1为本申请实施例展示盒的结构示意图；

[0020] 图2为本申请实施例的托架结构示意图；

[0021] 图3为本申请实施例展示盒结构的展开示意图；

[0022] 图4为本申请实施例的盒体结构示意图；

[0023] 图标：1-盒体；11-展示窗；12-开口；2-托架；21-底板；22-卡持部；23-放置槽。

具体实施方式

[0024] 为使本申请实施例的目的、技术方案和优点更加清楚，下面将结合本申请实施例中的附图，对本申请实施例中的技术方案进行清楚、完整地描述，显然，所描述的实施例是本申请一部分实施例，而不是全部的实施例。通常在此处附图中描述和示出的本申请实施例的组件可以以各种不同的配置来布置和设计。

[0025] 因此，以下对在附图中提供的本申请的实施例的详细描述并非旨在限制要求保护的本申请的范围，而是仅仅表示本申请的选定实施例。基于本申请中的实施例，本领域普通技术人员在没有作出创造性劳动前提下所获得的所有其他实施例，都属于本申请保护的范围。

[0026] 应注意到：相似的标号和字母在下面的附图中表示类似项，因此，一旦某一项在一个附图中被定义，则在随后的附图中不需要对其进行进一步定义和解释。

[0027] 在本申请的描述中，需要说明的是，术语“内”、“外”等指示的方位或位置关系为基于附图所示的方位或位置关系，或者是该申请产品使用时惯常摆放的方位或位置关系，仅是为了便于描述本申请和简化描述，而不是指示或暗示所指的装置或元件必须具有特定的方位、以特定的方位构造和操作，因此不能理解为对本申请的限制。此外，术语“第一”、“第二”、“第三”等仅用于区分描述，而不能理解为指示或暗示相对重要性。

[0028] 在本申请的描述中，还需要说明的是，除非另有明确的规定和限定，术语“设置”、“连接”应做广义理解，例如，可以是固定连接，也可以是可拆卸连接，或一体地连接；可以是直接相连，也可以通过中间媒介间接相连，可以是两个元件内部的连通。对于本领域的普通技术人员而言，可以具体情况理解上述术语在本申请中的具体含义。

[0029] 现有的展示盒，主要以对小商品有效存放为主要目的，不能很好的同时满足对挂卡形式的小商品进行展示、固定和保护。针对上述问题，本申请实施例提供以下技术方案，以克服上述问题。

[0030] 请参照图1和图2，本实施例提供一种展示盒，包括盒体1和放置于盒体1内的托架2，托架2包括底板21，以及位于底板21上的多个卡持部22，相邻卡持部22之间形成放置槽23；其中，盒体1上设置有展示窗11，挂卡放置于放置槽23进行固定时，能够对挂卡进行展示、固定和保护。

[0031] 具体地，盒体1的主要作用是对挂卡进行保护，托架2的主要作用是提供挂卡放置

的位置，并对挂卡进行固定，盒体1上的展示窗11的主要作用是对挂卡进行展示，只要两者相互配合便可实现对挂卡的展示、固定和保护的功能，对盒体1、托架2和展示窗11的尺寸大小不做具体限制。

[0032] 示例的，托架2的宽度，可以和盒体1的内宽一致，也可以小于盒体1的内宽度。只要能够满足托架2与盒体1的稳定配合，并且托架2对挂卡稳定支撑即可。另外，本申请实施例对底板21长度方向上设置的卡持部22的个数不作具体限制，示例的，卡持部可以设置为10至20个，以满足对不同存放规格数量商品的展示需求

[0033] 本申请实施例提供的展示盒，通过在盒体1内设置托架2并且托架2上的卡持部22形成放置槽23来完成对挂卡的固定和保护，并且在盒体1上设置展示窗11，完成对挂卡的展，实现了挂卡面向销售终端方面的展示、固定和保护。

[0034] 具体地，卡持部22位于底板21宽度方向的相对两侧，且位于同侧的卡持部22平行设置，并与相对侧的卡持部22一一对应设置，卡持部22与底板21共同构成托架2，托架2放置于盒体1内，底板21长度方向上相邻卡持部22之间的间距构成放置槽23，挂卡固定放置于放置槽23中，盒体1上设置的展示窗11对放置于放置槽23中的挂卡进行展示。

[0035] 在本申请的可选实施例中，如图2，卡持部22的形状为三角形、梯形和矩形的任意一种。

[0036] 其中，卡持部22的形状可以根据实际需要灵活设置，以保证可放置不同尺寸的挂卡，以及满足对挂卡的固定，可以理解的，当挂卡的宽度较大时，卡持部22可采用三角形，来满足对挂卡的固定；当挂卡的宽度适中时，卡持部22可采用梯形，来满足对挂卡的固定；当挂卡宽度较小时，卡持部22采用矩形，来满足对挂卡的固定。

[0037] 可以理解的，采用挂卡包装的小商品，将单个小商品装入吸塑膜片后与卡纸由热压组件热压成形后，不同的小商品所占的空间不同，因此，对应的卡持部22的厚度可以设置为不同的形式，以保证挂卡放置到托架2之后，相邻挂卡之间互不干涉，保证挂卡的有序摆放。

[0038] 本申请实施例提供的卡持部22，通过上述卡持部22的形状灵活设置，实现了对不同尺寸挂卡的固定动能。

[0039] 在本申请的可选实施例中，卡持部22的结构为实体结构或空心结构。

[0040] 卡持部22的结构可根据实际需要灵活设置，可以理解的，当需要卡持部22有足够的刚性时，采用实体结构；当卡持部22需要轻质化，则采用空心结构。

[0041] 本申请实施例提供的卡持部22，通过上述卡持部22的结构为实体或空心设置，实现了卡持部22刚性或轻质化的需求。

[0042] 在本申请的可选实施例中，托架2的材料为纸质或塑料；托架2为一体成型设置。

[0043] 其中，托架2的材料可以根据实际需要灵活设置，以满足对托架2不同刚度的需求，当托架2的材料采用纸质时，对纸板进行裁切和弯折，完成托架2的一体成型设置；当托架2的材料采用塑料时，对托架2进行注塑来完成托架2的一体成型设置。

[0044] 本申请实施例提供的托架2，通过上述托架2采用不同材质，满足了终端对托架2不同刚度的需求；托架2采用一体成型的设置，方便了托架2的加工，减少了展示盒的加工工序，提高了展示盒的制造效率。

[0045] 如图3和图4所示，在本申请的可选实施例中，盒体1的一侧设置有开口12，采用这

样的设计，方便了挂卡的存取，满足了销售终端方便售卖的需求。

[0046] 在本申请的可选实施例中，盒体1的外轮廓为矩形或直角梯形。

[0047] 其中，盒体1的外轮廓可以根据实际需要灵活设置，以满足销售终端，放置展示盒时对外形的不同需求，当盒体1的外轮廓采用矩形时，达到对展示盒的堆叠效果，当盒体1的外轮廓采用直角梯形时，达到了挂卡存取方便的效果，而且具有更多的展示空间。

[0048] 在本申请的可选实施例中，托架2与盒体1粘接连接。采用这样的连接方式，降低了展示盒的加工工艺，更加方便了制造展示盒的成品。此时，展示窗11可以占据整个盒体1的侧面，无需担心托架2从盒体1内滑脱。可以理解的，托架2也可以直接放置于盒体1内，此时，为了对托架2进行限位，展示窗11可以在盒体1的侧面设置切口形成(图1所示)，在保证具有展示窗11的同时，还能对托架2进行限位，保证托架2和盒体1配合的稳定性。另外，展示窗11可以设置为等腰梯形或矩形等形状，以能够更好的展示商品为准

[0049] 在本申请的可选实施例中，盒体1的材料为透明塑料或纸质。

[0050] 盒体1的材料可以根据实际需要灵活设置，以满足盒体1展示不同程度的需求，可以理解的，盒体1的材质采用透明塑料可以更好的展示放在展示盒的挂卡，以及更清楚的展示了挂卡内的小商品，如手办、模型、电池等。

[0051] 以上所述仅为本申请的优选实施例而已，并不用于限制本申请，对于本领域的技术人员来说，本申请可以有各种更改和变化。凡在本申请的精神和原则之内，所作的任何修改、等同替换、改进等，均应包含在本申请的保护范围之内。

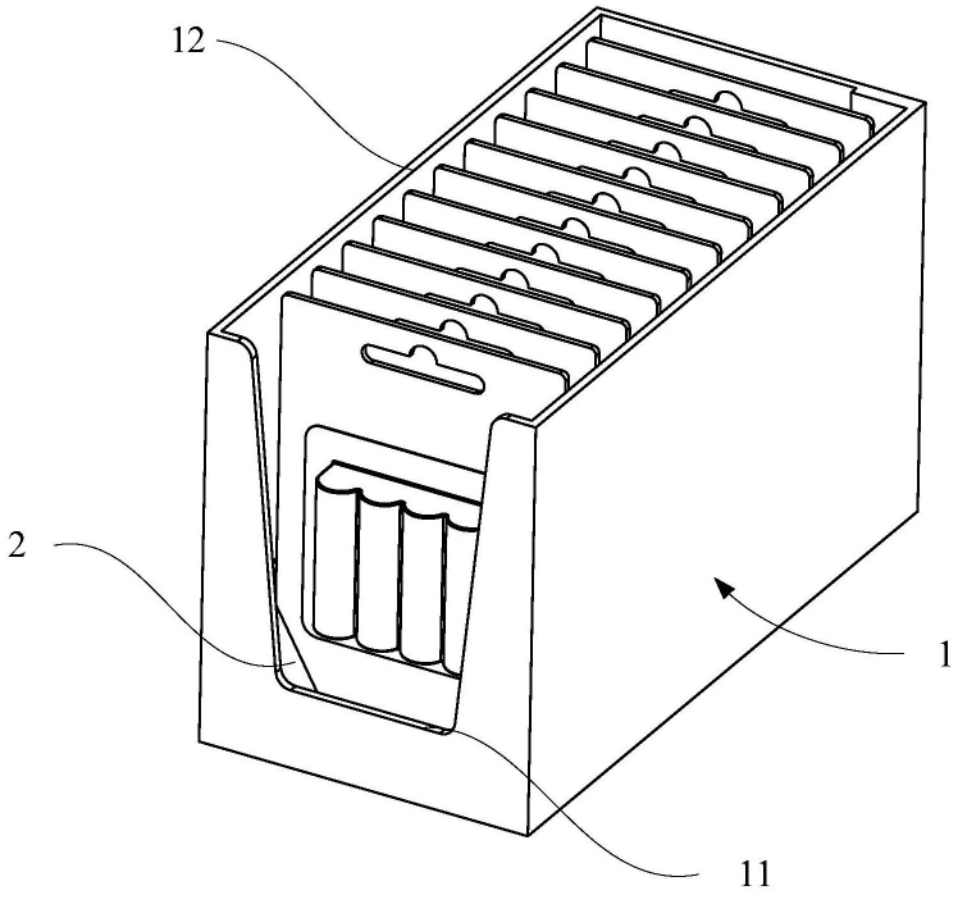

图1

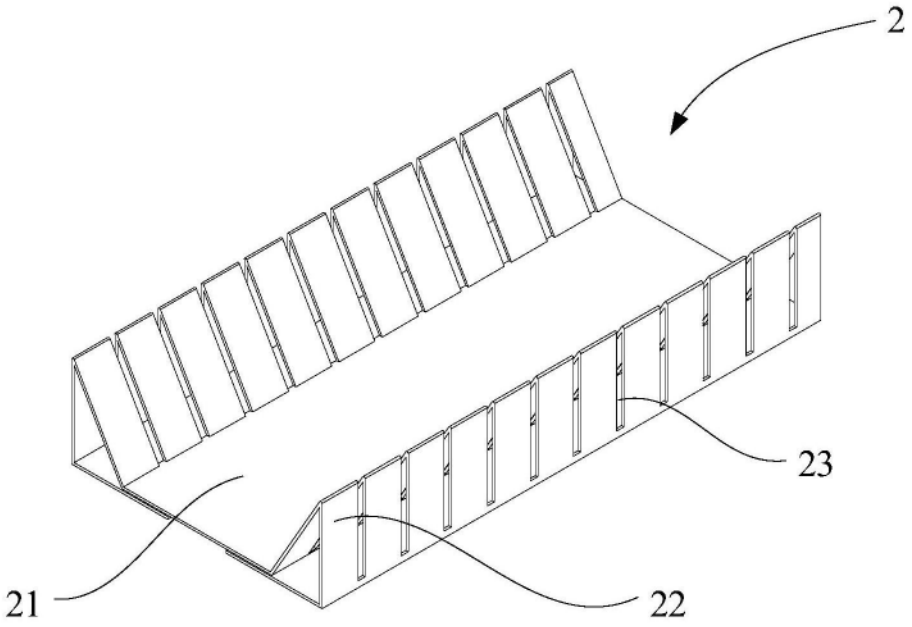

图2

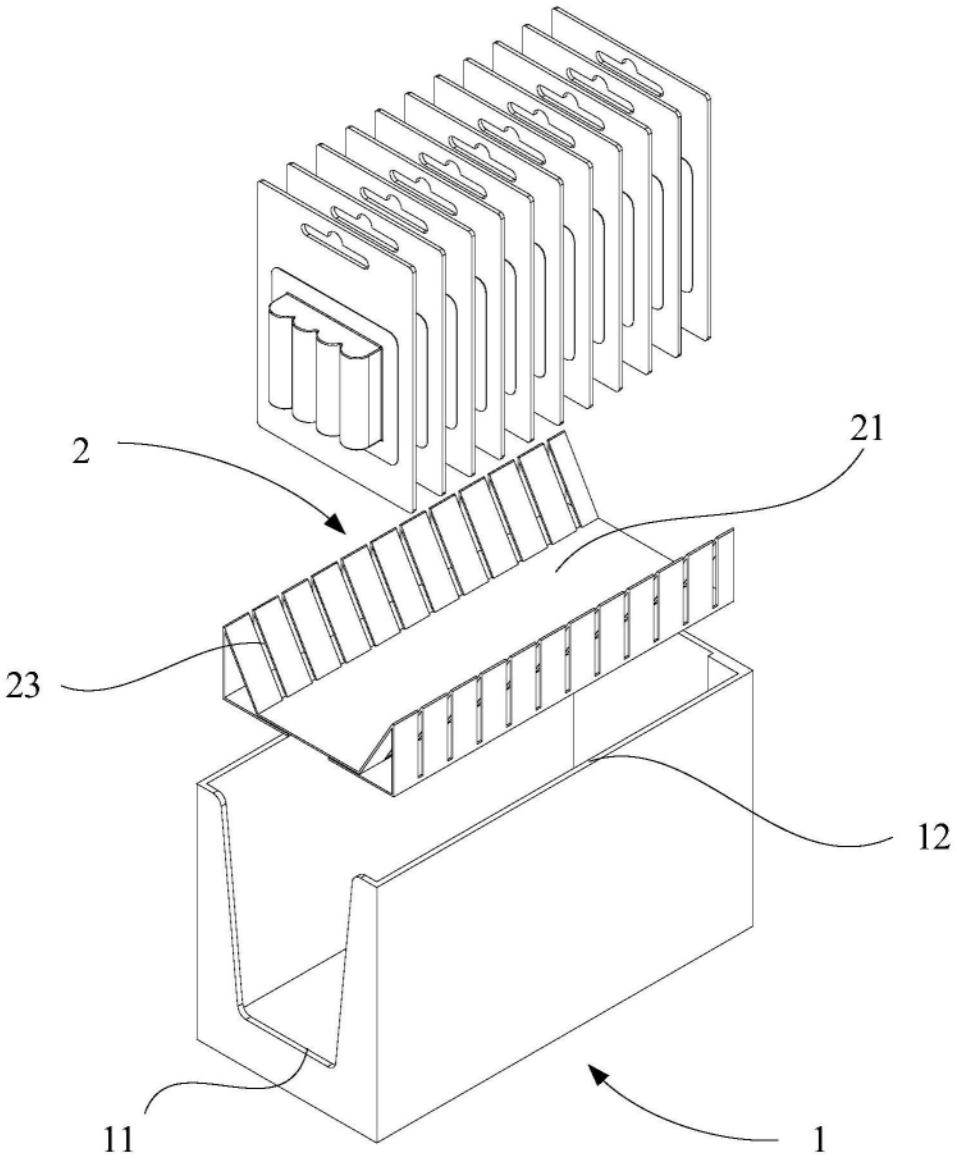

图3

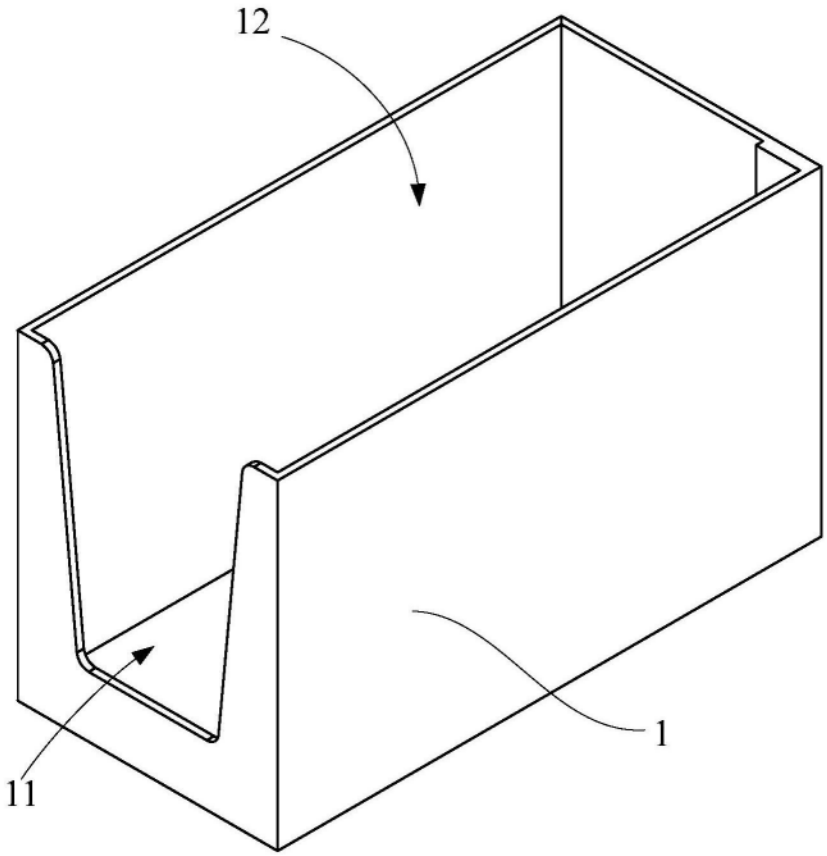

图4