D237635

(19)中華民國智慧財產局

(12)設計說明書公告本 **(11)證書號數：TW D237635 S**

(45)公告日： 中華民國 114 (2025) 年 04 月 11 日

(21)申請案號：113304368 (22)申請日： 中華民國 113 (2024) 年 08 月 26 日

(51)LOC.(13)Cl.：13-03

(30)優先權：2024/03/14 日本 2024-005311

(71)申請人：日商日本航空電子工業股份有限公司 (日本) JAPAN AVIATION ELECTRONICS INDUSTRY, LIMITED (JP)
日本

(72)設計人：関津 KAN, SHIN (CN)

(74)代理人：林志剛

(56)參考文獻：

TW D212160

審查人員：蔡俊溢

圖式數：14 共 8 頁

(54)名稱

連接器

代表圖：

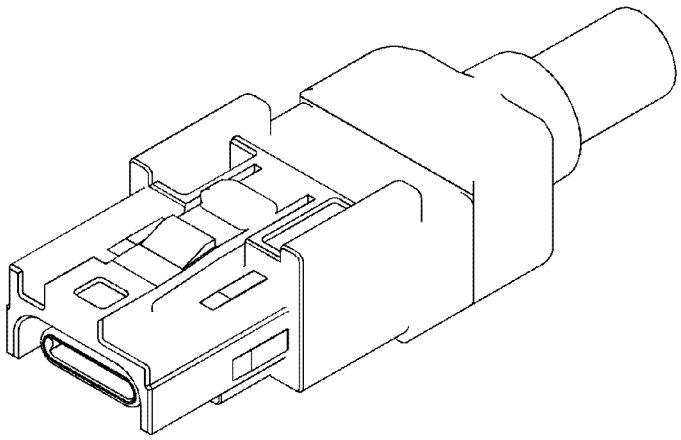

【表示前視、俯視、右側視之立體圖】

D237635

【設計說明書】

【中文設計名稱】 連接器

【英文設計名稱】 CONNECTOR

【物品用途】

(省略之)

【設計說明】

【0001】 呈現在「參考立體圖 1」至「參考立體圖 4」的細線，皆為用來表現立體表面之形狀的稜線。

【設計圖式】

（指定代表圖）

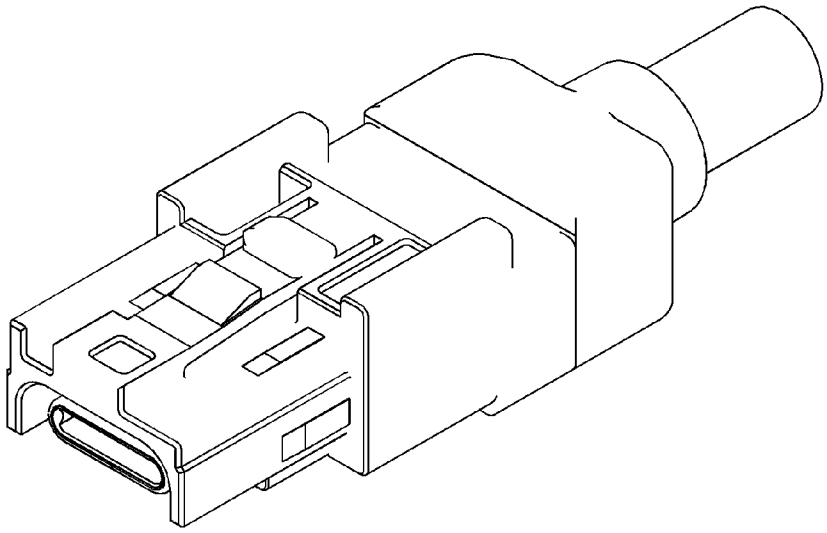

【表示前視、俯視、右側視之立體圖】

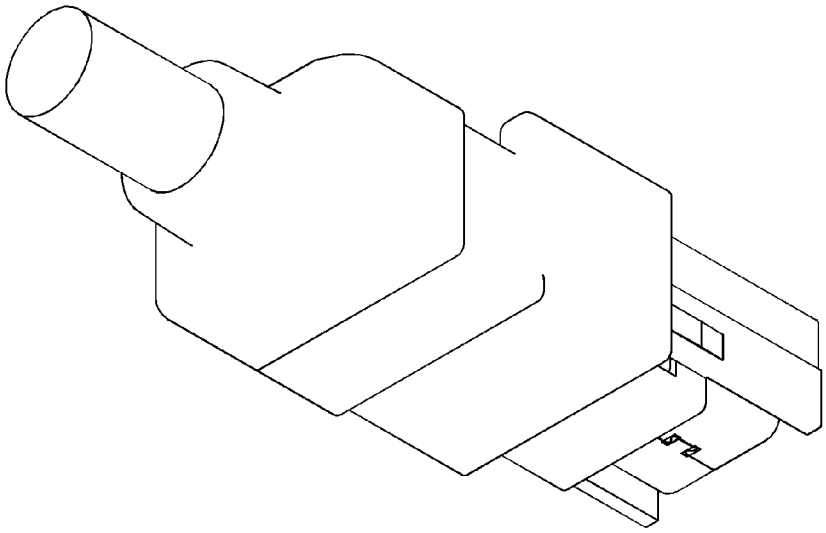

【表示後視、仰視、左側視之立體圖】

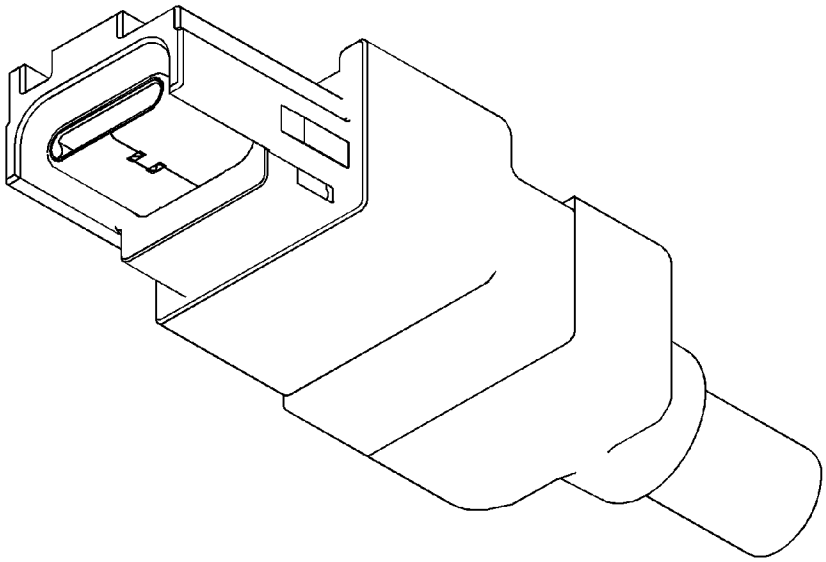

【表示前視、右側視、仰視之立體圖】

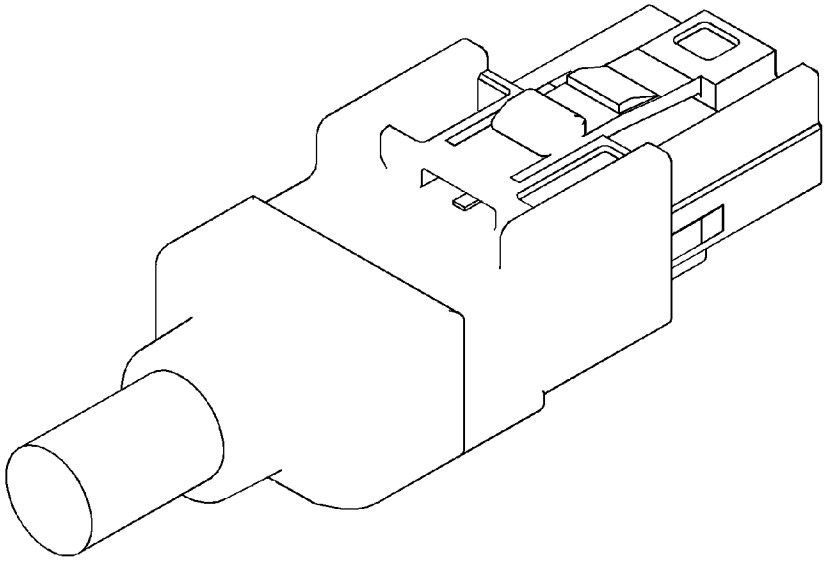

【表示後視、左側視、俯視之立體圖】

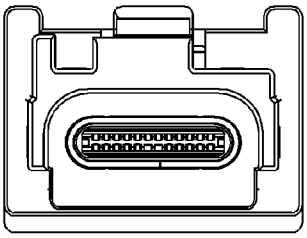

【前視圖】

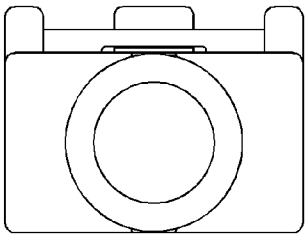

【後視圖】

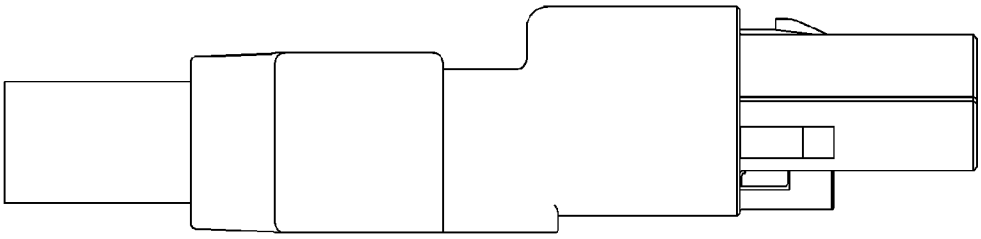

【左側視圖】

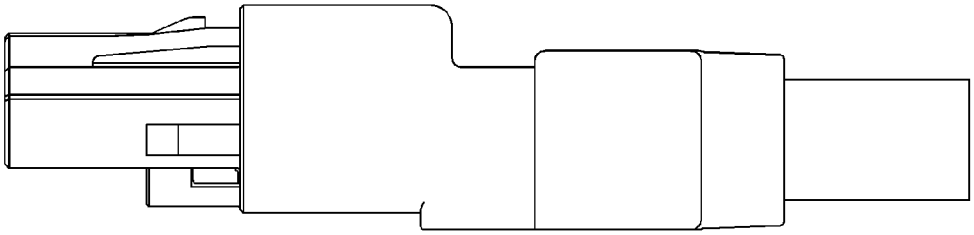

【右側視圖】

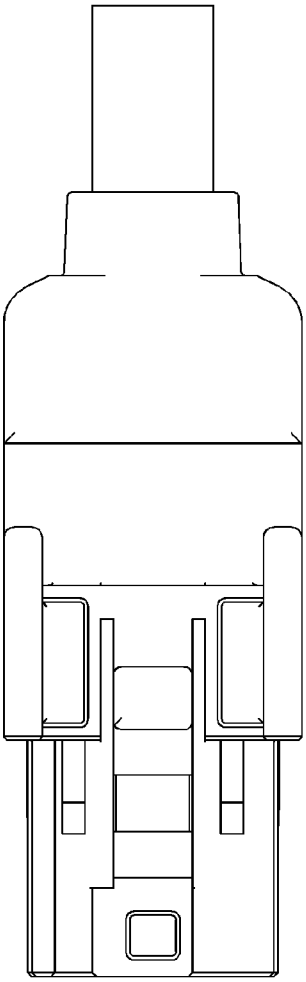

【俯視圖】

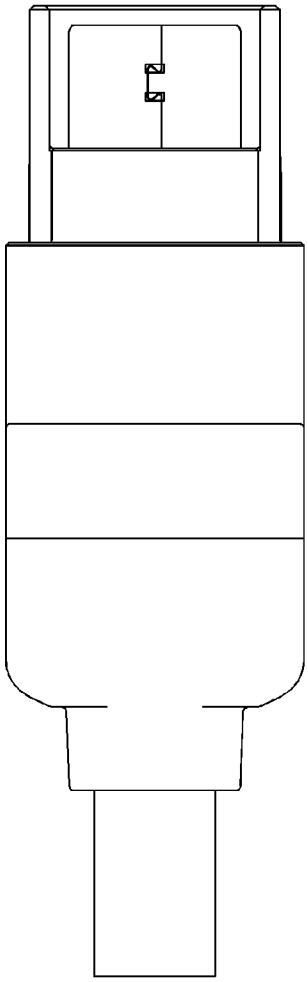

【仰視圖】

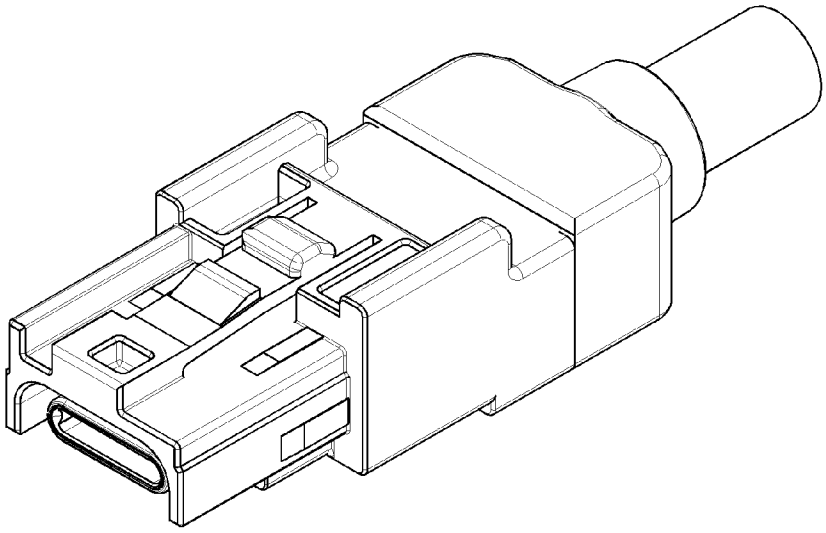

【參考立體圖1】

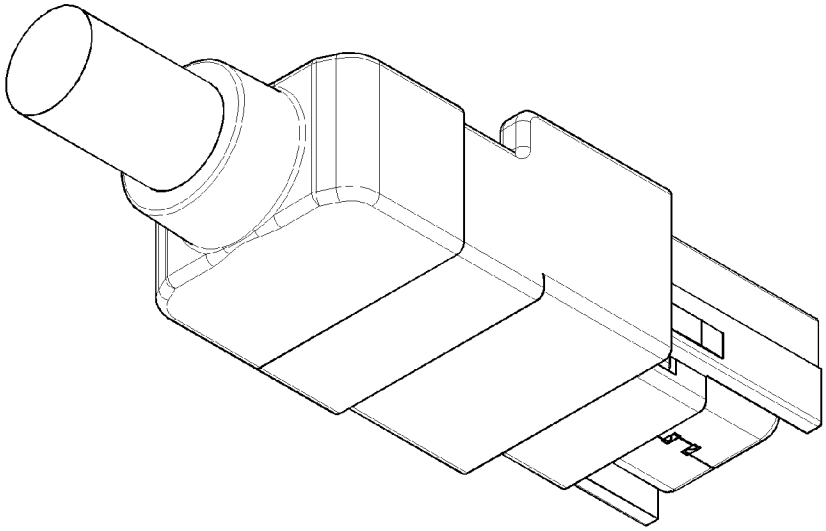

【參考立體圖2】

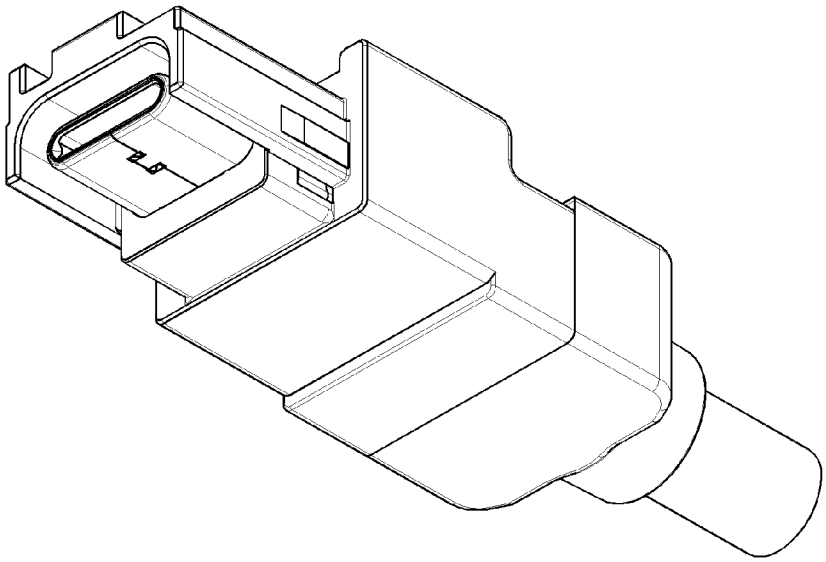

【參考立體圖3】

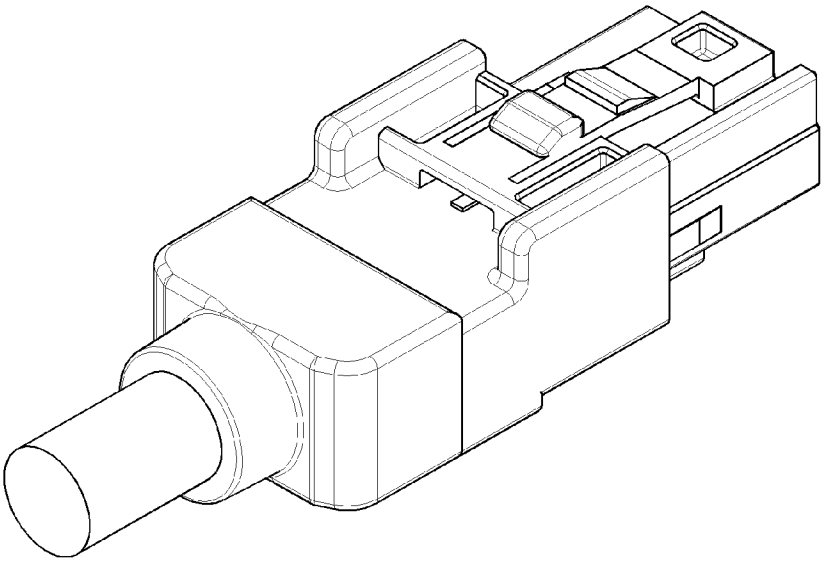

【參考立體圖4】