[19] 中华人民共和国国家知识产权局

[51] Int. Cl.
A61F 5/455 (2006.01)
A61G 9/00 (2006.01)

[12] 实用新型专利说明书

专利号 ZL 200720192151.7

[45] 授权公告日 2008 年 9 月 10 日

[11] 授权公告号 CN 201111416Y

[22] 申请日 2007.10.25
[21] 申请号 200720192151.7
[73] 专利权人 王灵芝
地址 318020 浙江省台州市黄岩区西城街道横街西路 484 号 1 幢 1 单元 402 室
共同专利权人 林婉君
[72] 发明人 王灵芝 林婉君
[74] 专利代理机构 台州市中唯专利事务所
代理人 孙兆文
权利要求书 1 页 说明书 4 页 附图 2 页

[54] 实用新型名称

一种女性用集尿装置

[57] 摘要

本实用新型提供了一种女性用集尿装置，具有和女性外阴配合的罩体，罩体外侧连接着导流管件，在罩体端口面设置有导流网体，导流网体上具有多个漏斗形状的导流锥孔，导流锥孔进口大，出口小，出口处边缘为可阻塞尿液回流的薄软体材料，如果尿液回流，出口处边缘本身可以被尿液回流的惯性带动阻塞住导流锥孔出口，从而阻塞住了尿液的回流溢出，方便女性患者使用。

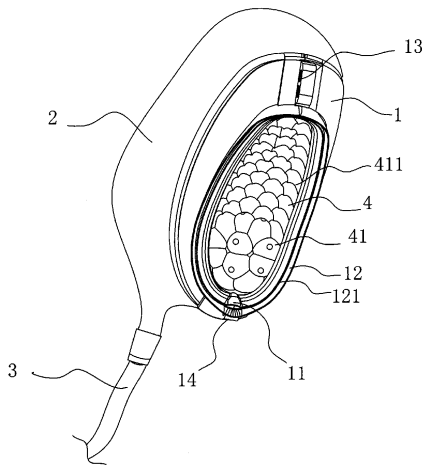

1、一种女性用集尿装置，具有和女性外阴配合的罩体，罩体外侧连接着导流管件，其特征在于：在罩体端口面设置有导流网体，导流网体上具有多个漏斗形状的导流锥孔，导流锥孔进口大，出口小，出口处边缘为可阻塞尿液回流的薄软体材料。

2、如权利要求 1 所述的一种女性用集尿装置，其特征在于：所述的导流网体以内凹方式设置在罩体端口面上，各个导流锥孔进口处边缘相互连接，导流锥孔(41)的出口单个独立外延。

3、如权利要求 1 或 2 所述的一种女性用集尿装置，其特征在于：所述的罩体和女性外阴底部贴合处，延伸出一个可以堵塞住外阴区域和罩体之间的空隙的安全凸缘。

4、如权利要求 1 或 2 所述的一种女性用集尿装置，其特征在于：所述的罩体和导流管件之间设置有一软体收集囊。

5、如权利要求 1 或 2 所述的一种女性用集尿装置，所述的罩体和外阴贴合的外侧设置有软体，软体上具有更易贴合的凹槽。

6、如权利要求 1 或 2 所述的一种女性用集尿装置，所述的罩体上端和下端分别设置有固定孔位，可以在固定孔位上穿上安全带，安全带可以将该装置固定在女性身体上使用。

一种女性用集尿装置

技术领域

本实用新型涉及一种集尿装置，尤其是指一种女性用集尿装置。

背景技术

在医疗领域中，有些疾病使得患者昏迷，意识不清至使尿失禁；还有些是经过外科手术后行动不便，需要长期有人帮助其小便的病人，而女性患者并无合适的集尿装置，对于女性患者一般使用的集尿装置多是为替盆或者插入导尿管的方式，这样的方式一定程度上造成使用的不方便并且带给了患者一些痛苦，特别是长期偏瘫病人，更需要一个合适的集尿装置。

实用新型内容

针对现有技术中存在的缺陷，本实用新型的目的在于提供一种女性用集尿装置，可以防止尿液回流溢出，方便女性患者使用。

为实现上述目的，是通过如下技术方案实现的：

一种女性用集尿装置，具有和女性外阴配合的罩体，罩体外侧连接着导流管件，其特征在于：在罩体端口面设置有导流网体，导流网体上具有漏斗形状的导流锥孔，导流锥孔进口大，出口小，出口边缘为可阻塞尿液回流的薄软体材料。

所述的导流网体以内凹方式设置在罩体端口面上，各个导流锥孔进口边缘相互连接，导流锥孔的出口单个独立外延，当尿液从人体内

排出时，导流孔可全面收集尿液。

所述的罩体和女性外阴底部贴合处，延伸出一个安全凸缘，该安全凸缘可以堵塞住外阴区域和罩体之间的空隙，可以防漏。

所述的罩体和导流管件之间设置有一软体收集囊。

所述的罩体和外阴贴合的外侧设置有软体，软体上具有更易贴合的凹槽。

所述的罩体上端和下端分别设置有固定孔位，可以在固定孔位上穿上安全带，安全带可以将该装置固定在女性身体上使用。

上述结构的集尿装置，使用的时候通过安全带固定放置其在女性的外阴部，排尿的时候，通过导流网体将尿液收集到软体收集囊中，导流网体上具有漏斗形状的导流锥孔，如果尿液回流，出口边缘具有的薄软体材料被尿液回流的惯性覆盖在导流锥孔出口上，从而阻塞住了尿液的回流溢出，方便女性患者使用；另，在罩体和女性外阴底部贴合处，延伸出一个安全凸缘，该安全凸缘可以堵塞住外阴区域和罩体之间的空隙，可以防漏；第三方面，罩体和导流管件之间设置有一软体收集囊，尿液由于自身的重量总处于软体收集囊的最低处，尿液容易通过导流管件导流出去，随便使用者随意侧身，软体收集囊比较服帖没有异物感。

附图说明

图 1 为本实用新型的结构示意图；

图 2 为本实用新型的罩体和导流网体的结构示意图；

图 3 为本实用新型的另一角度结构示意图；

具体实施方式

如图 1、2、3 所示，一种女性用集尿装置，具有和女性外阴配合的罩体 1，罩体 1 外侧设置有一软体收集囊 2 和导流管件 3 连通，在罩体 1 上设置有导流网体 4，导流网体 4 以内凹方式设置在罩体 1 内端口面上，导流网体 4 上具有多个漏斗形状的导流锥孔 41，导流锥孔 41 进口大，出口小，当尿液从人体内排出时，导流锥孔 41 可全面收集尿液。各个导流锥孔 41 进口处 411 边缘相互连接，导流锥孔 41 的出口 412 单个独立外延，出口处边缘 413 为可阻塞尿液回流的薄软体材料，如果尿液回流，出口处边缘 413 本身可以被尿液回流的惯性带动阻塞住导流锥孔 41 出口，从而阻塞住了尿液的回流溢出；采用的软体收集囊 2，尿液由于自身的重量总处于软体收集囊 2 的最低处，尿液容易通过导流管件 3 导流出去，随便使用者随意侧身也没有关系，软体收集囊 2 比较服帖没有异物感。

如图 1、2、3 所示，罩体 1 和女性外阴底部贴合处延伸出一个安全凸缘 11，使用的时候，该安全凸缘 11 可以堵塞住外阴区域和罩体 1 之间的空隙，可以防漏；在罩体 1 和外阴贴合的外侧设置有一圈软体 12，软体 12 上具有为更易与人体贴合的凹槽 121，使用者感觉服帖没有异物感。所述的罩体 1 上端和下端分别设置有固定孔位 13、14，可以在固定孔位 13、14 上穿上安全带，安全带可以将该集尿装置固定在女性身体上，尿失禁的女性患者就可以躺在床上排尿而不用担心尿液回流或外漏会搞脏衣裤或床单了，也避免将导尿管插入人体内所造成的痛苦。另一方面，由于本实用新型结构简单，使用方便的

特点，本产品还可以用在日常生活中，女性在外旅游没有厕所或在住宿旅店的时候厕所不干净的情况可以使用，防止了病菌的传染和细菌的侵入，起到很好的保护作用。

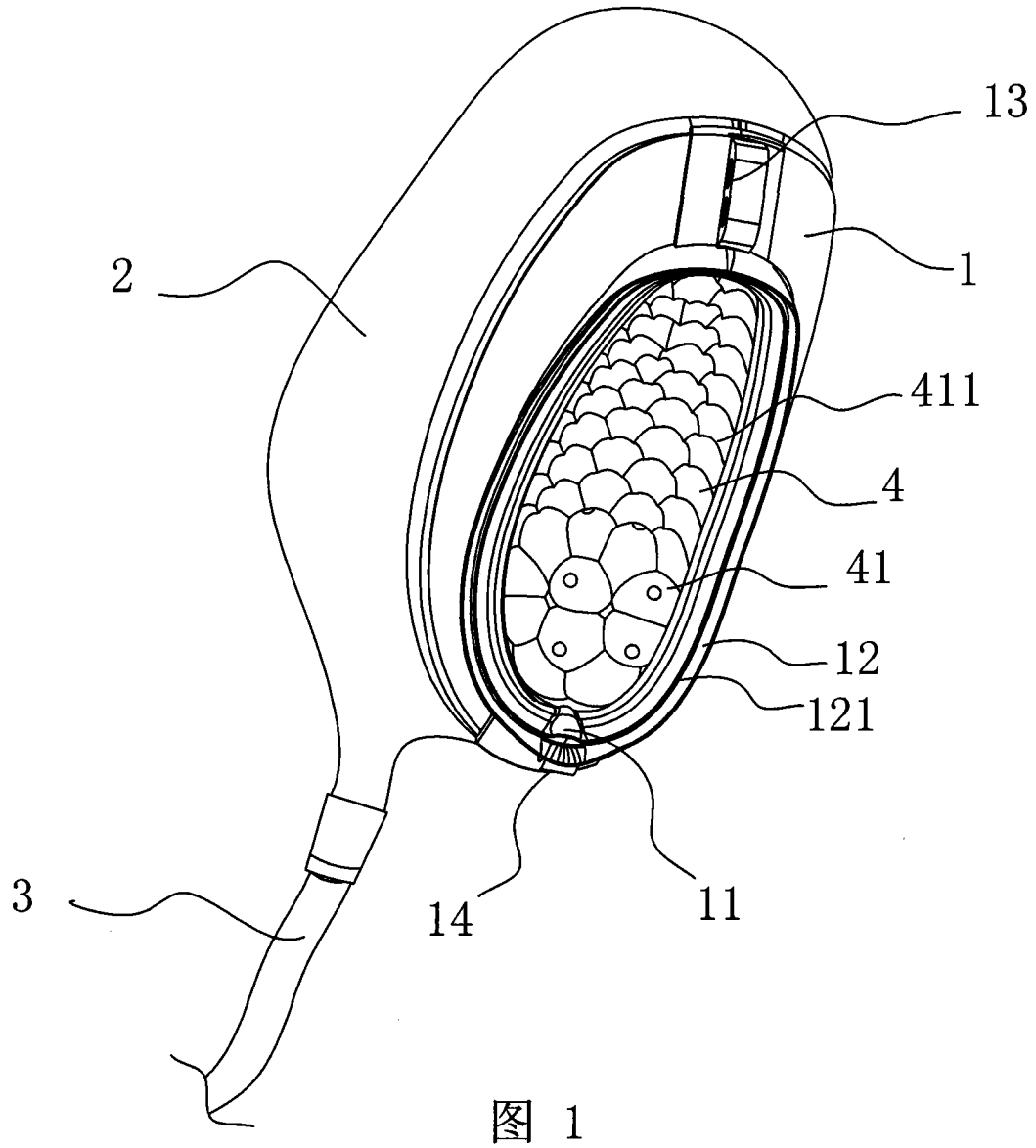

图 1

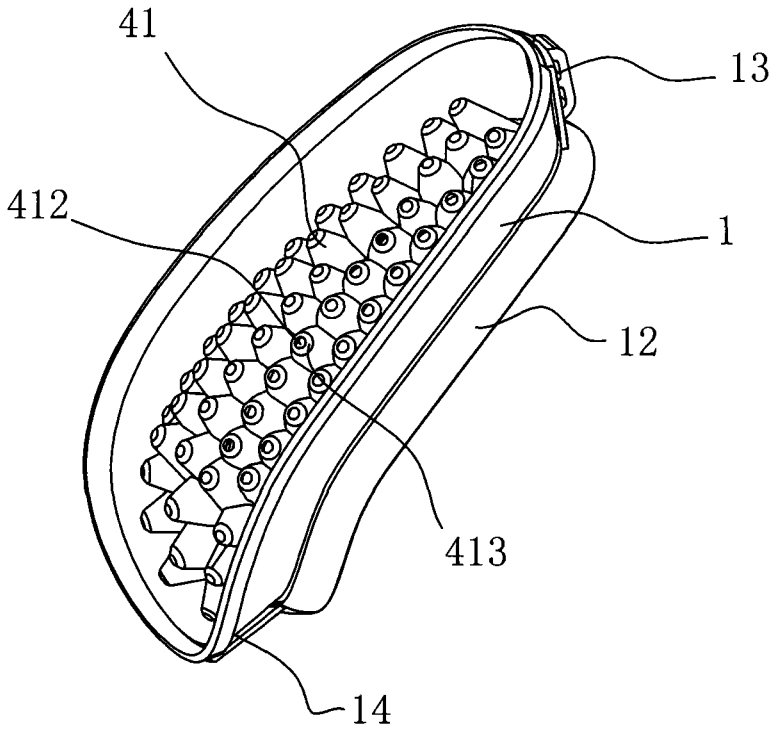

图 2

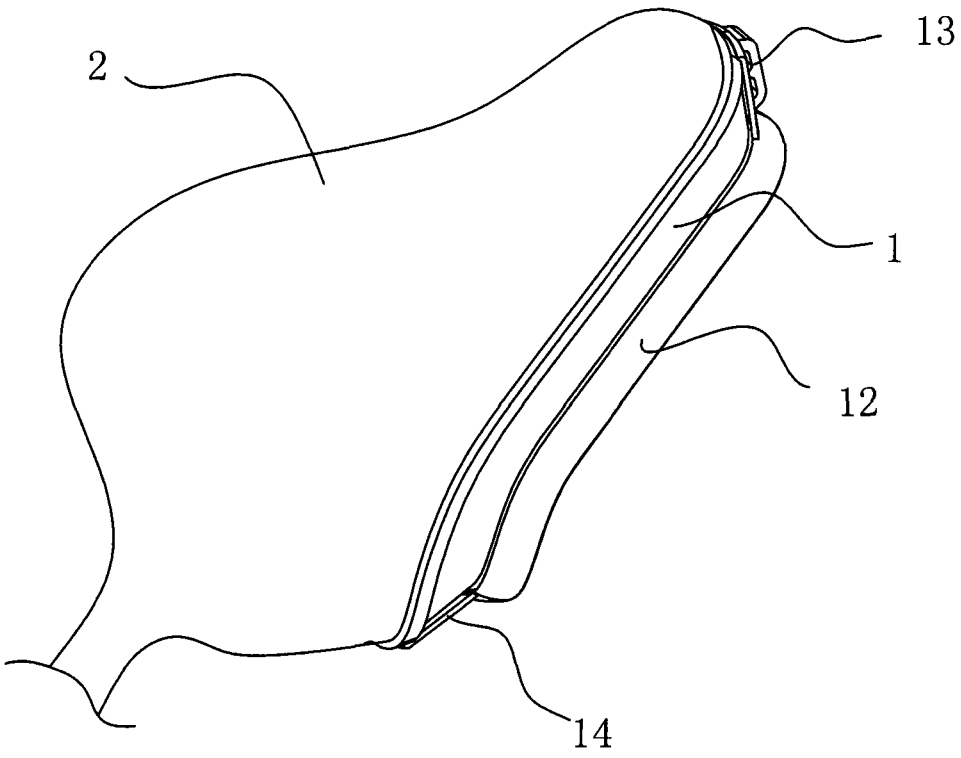

图3