(19)国家知识产权局

(12)实用新型专利

(10)授权公告号 CN 216701933 U
(45)授权公告日 2022.06.10

(21)申请号 202120396478.6

(22)申请日 2021.02.23

(73)专利权人 南京迪欧家具有限公司
地址 210000 江苏省南京市秦淮区大光路188号锦江丽舍1912室

(72)发明人 李元花

(74)专利代理机构 南京常青藤知识产权代理有限公司 32286
专利代理师 王子瑜

(51)Int.Cl.
A47B 21/013(2006.01)
A47B 13/00(2006.01)
A47B 13/08(2006.01)
A47B 83/04(2006.01)
A47B 87/00(2006.01)

权利要求书1页 说明书3页 附图3页

(54)实用新型名称

一种便于收纳的办公桌

(57)摘要

本实用新型公开了一种便于收纳的办公桌，涉及到办公用品技术领域。本实用新型包括固定桌和移动桌：固定桌包括桌面；桌面上方设有屏风，下方设有承重板；承重板内侧设有储物柜；桌面的下方设有固定块一、固定块二和固定块三；桌面底面还布设有机架；移动桌上方设有收纳架和侧挡板；侧挡板布设在移动桌一侧；收纳架与侧挡板相连接；移动桌下方布设有收纳柜；收纳柜下方还布设有万向轮；移动桌一侧设有插接板；插接板上布设有伸缩杆；伸缩杆上安装有连接球；连接球铰接安装在机架上。本实用新型提出的一种便于收纳的办公桌，其收纳空间大，灵活性高、便于存放，且有两种工作方式，能满足不同使用者的需求。

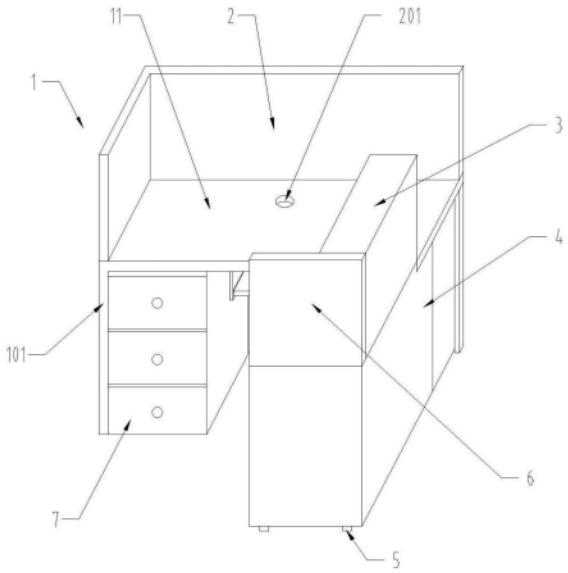

CN 216701933 U

1.一种便于收纳的办公桌,包括固定桌(1)和移动桌(4),其特征在于:所述固定桌(1)包括桌面(11);所述桌面(11)上方设有屏风(2),下方设有承重板(101);所述承重板(101)内侧设有储物柜(7);所述桌面(11)的下方设有固定块一(102)、固定块二(1021)和固定块三(1022);所述固定块一(102)和所述固定块三(1022)均固定安装在所述桌面(11)的底面;所述固定块二(1021)通过连接条(1023)与所述固定块一(102)以及固定块三(1022)相连接;所述桌面(11)底面还布设有机架(103);

所述移动桌(4)上方设有收纳架(3)和侧挡板(6);所述侧挡板(6)布设在所述移动桌(4)一侧;所述收纳架(3)与所述侧挡板(6)相连接;所述移动桌(4)下方布设有收纳柜(401);所述收纳柜(401)下方还布设有万向轮(5);所述移动桌(4)一侧设有插接板(405);所述插接板(405)上布设有伸缩杆(404);所述伸缩杆(404)上安装有连接球(403);所述连接球(403)铰接安装在所述机架(103)上。

2.根据权利要求1的一种便于收纳的办公桌,其特征在于:所述屏风(2)和所述承重板(101)均为“L”型结构。

3.根据权利要求2的一种便于收纳的办公桌,其特征在于:所述桌面(11)设有线孔(201)。

4.根据权利要求3的一种便于收纳的办公桌,其特征在于:所述桌面(11)下方还布设有两个固定板(8);两个所述固定板(8)内侧均设有导轨(801);所述导轨(801)内可移动地布设有移动板(9)。

5.根据权利要求4的一种便于收纳的办公桌,其特征在于:所述收纳架(3)内布设有隔板(302);所述隔板(302)将所述收纳架(3)内分隔成上空腔(301)和下空腔(303)。

6.根据权利要求5的一种便于收纳的办公桌,其特征在于:所述固定块一(102)和所述固定块三(1022)内均设有滑槽;所述插接板(405)可移动地布设在所述滑槽内。

7.根据权利要求6的一种便于收纳的办公桌,其特征在于:所述移动桌(4)设有阶梯面(402);所述阶梯面(402)与所述桌面(11)的底面相接触。

一种便于收纳的办公桌

技术领域

[0001] 本实用新型属于办公用品技术领域，具体涉及一种便于收纳的办公桌。

背景技术

[0002] 如今，办公桌已经成为大多数人日常生活中不可或缺的一个产品。而办公桌在长期使用过程中，难免会堆积很多书本、文件以及其他杂物。因此收纳功能是考量办公桌使用功能的重要标准。

[0003] 传统的办公桌增加收纳功能大多靠增加桌下收纳柜，这种方式虽然扩大了办公桌的收纳空间，但是大多数人为了翻阅文件方便，还是会将文件直接摆放在桌面上，仍需要另外购置书架以及其他收纳盒对其进行收集；而且很多设计人员为了提高办公桌的使用面积将办公桌做的很大，而大型办公桌通常灵活性较差，不便于清理摆放。

[0004] 针对以上情况，现需求一种便于收纳的办公桌，具有收纳空间大，灵活性高、便于存放的优点，且有两种工作方式，能满足不同使用者的需求。

实用新型内容

[0005] 本实用新型的目的是提供一种便于收纳的办公桌，实现收纳空间大，灵活性高、便于存放的目的，且有两种工作方式，能满足不同使用者的需求。

[0006] 本实用新型提供了如下的技术方案：

[0007] 一种便于收纳的办公桌，包括固定桌和移动桌：所述固定桌包括桌面；所述桌面上方设有屏风，下方设有承重板；所述承重板内侧设有储物柜；所述桌面的下方设有固定块一、固定块二和固定块三；所述固定块一和所述固定块三均固定安装在所述桌面的底面；所述固定块二通过连接条与所述固定块一以及固定块三相连接；所述桌面底面还布设有机架。

[0008] 所述移动桌上方设有收纳架和侧挡板；所述侧挡板布设在所述移动桌一侧；所述收纳架与所述侧挡板相连接；所述移动桌下方布设有收纳柜；所述收纳柜下方还布设有万向轮；所述移动桌一侧设有插接板；所述插接板上布设有伸缩杆；所述伸缩杆上安装有连接球；所述连接球铰接安装在所述机架上。

[0009] 优选的，所述屏风和所述承重板均为“L”型结构。

[0010] 优选的，所述桌面设有线孔。

[0011] 优选的，所述桌面下方还布设有两个固定板；两个所述固定板内侧均设有导轨；所述导轨内可移动地布设有移动板。

[0012] 优选的，所述收纳架内布设有隔板；所述隔板将所述收纳架内分隔成上空腔和下空腔。

[0013] 优选的，所述固定块一和所述固定块三内均设有滑槽；所述插接板可移动地布设在所述滑槽内。

[0014] 优选的，所述移动桌设有阶梯面；所述阶梯面与所述桌面的底面相接触。

[0015] 本实用新型的有益的效果：

[0016] (1)本实用新型提供两种工作方式：当办公桌摆放空间狭小或者使用者喜欢“L”型办公桌时，可将移动桌旋转拼接成拼转结构；当使用者喜欢“一”字型办公桌或者需要对办公室进行彻底清洁时，可将移动桌旋转拼接成展开结构。此两种使用方式不仅提高了装置的灵活性，满足了大多数使用者的需求，而且能充分利用空间，便于对其进行整理、清洁。

[0017] (2)本实用新型在移动桌的桌面上安装收纳架，提高了办公桌的桌面收纳空间，且使得办公桌美观、整齐，并在移动桌下方还设有收纳柜，便于储存较大型物品。

附图说明

[0018] 附图用来提供对本实用新型的进一步理解，并且构成说明书的一部分，与本实用新型的实施例一起用于解释本实用新型，并不构成对本实用新型的限制。在附图中：

[0019] 图1是本实用新型的拼转结构示意图；

[0020] 图2是本实用新型的展开结构示意图；

[0021] 图3是本实用新型的移动桌和固定桌间的连接结构示意图一；

[0022] 图4是本实用新型的移动桌和固定桌间的连接结构示意图二。

[0023] 附图标记说明：

[0024] 1、固定桌；11、桌面；101、承重板；102、固定块一；1021、固定块二；1022、固定块三；1023、连接条；103、机架；2、屏风；201、线孔；3、收纳架；301、上空腔；302、隔板；303、下空腔；4、移动桌；401、收纳柜；402、阶梯面；403、连接球；404、伸缩杆；405、插接板；5、万向轮；6、侧挡板；7、储物柜；8、固定板；801、导轨；9、移动板。

具体实施方式

[0025] 如图所示，一种便于收纳的办公桌，包括固定桌1和移动桌4：固定桌1包括桌面11；桌面11上方设有屏风2，下方设有承重板101，屏风2和承重板101均为“L”型结构；承重板101内侧设有储物柜7；桌面11的下方设有固定块一102、固定块二1021和固定块三1022；固定块一102和固定块三1022均固定安装在桌面11的底面；固定块二1021通过连接条1023与固定块一102以及固定块三1022相连接；桌面11底面还布设有机架103。

[0026] 移动桌4上方设有收纳架3和侧挡板6；收纳架3内布设有隔板302；隔板302将收纳架3内分隔成上空腔301和下空腔303；侧挡板6布设在移动桌4一侧；收纳架3与侧挡板6相连接；移动桌4下方布设有收纳柜401；收纳柜401下方还布设有万向轮5；移动桌4一侧设有插接板405；插接板405上布设有伸缩杆404；伸缩杆404上安装有连接球403；连接球403铰接安装在机架103上；固定块一102和固定块三1022内均设有滑槽；插接板405可移动地布设在滑槽内。

[0027] 桌面11设有线孔201；桌面11下方还布设有两个固定板8；两个固定板8内侧均设有导轨801；导轨801内可移动地布设有移动板9，使用者可将键盘或者其他物品放置在移动板9上。

[0028] 移动桌4设有阶梯面402；阶梯面402与桌面11的底面相接触。

[0029] 本实用新型两种工作方式之间的转换过程：当办公桌1为展开结构时，将移动桌4向外侧拉伸，使得插接板405在固定块一102和固定块二1021内移动，同时伸缩杆404伸长，

待插接板405完全移出固定块一102以及固定块二1021时，将移动桌4顺时针旋转90度，此时伸缩杆404在固定块二1021与桌面11间的缝隙内旋转；旋转完成后，将插接板405插入固定块二1021以及固定块三1022内，并且推动插接板405使得伸缩杆404缩短，待移动桌4侧面与桌面11的侧面相抵时，完成展开结构到拼转结构的转换；同理，将移动桌4逆时针旋转90度并且移动插接板405，可将拼转结构转换为展开结构。

[0030] 以上所述仅为本实用新型的优选实施例而已，并不用于限制本实用新型，尽管参照前述实施例对本实用新型进行了详细的说明，对于本领域的技术人员来说，其依然可以对前述各实施例所记载的技术方案进行修改，或者对其中部分技术特征进行等同替换。凡在本实用新型的精神和原则之内，所作的任何修改、等同替换、改进等，均应包含在本实用新型的保护范围之内。

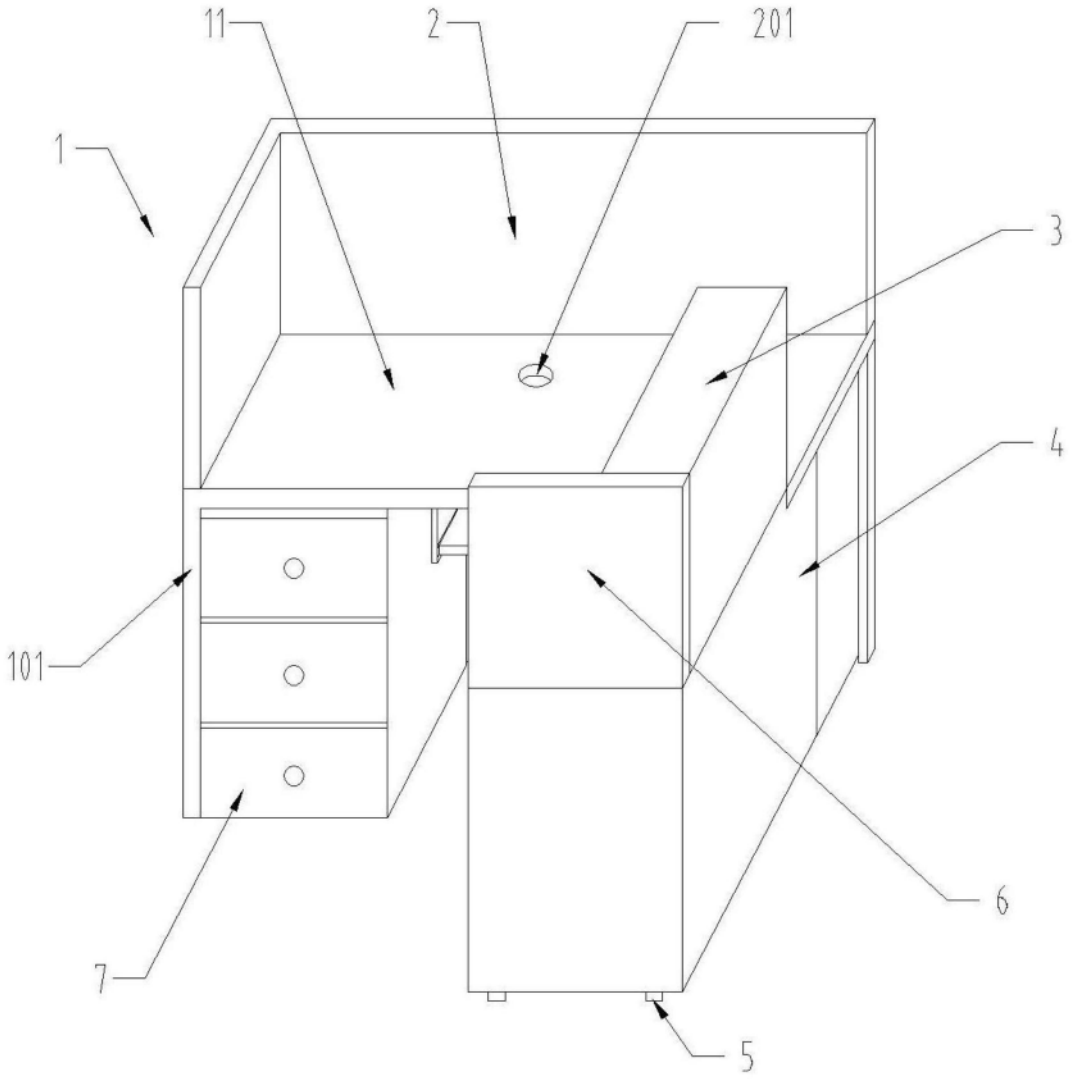

图1

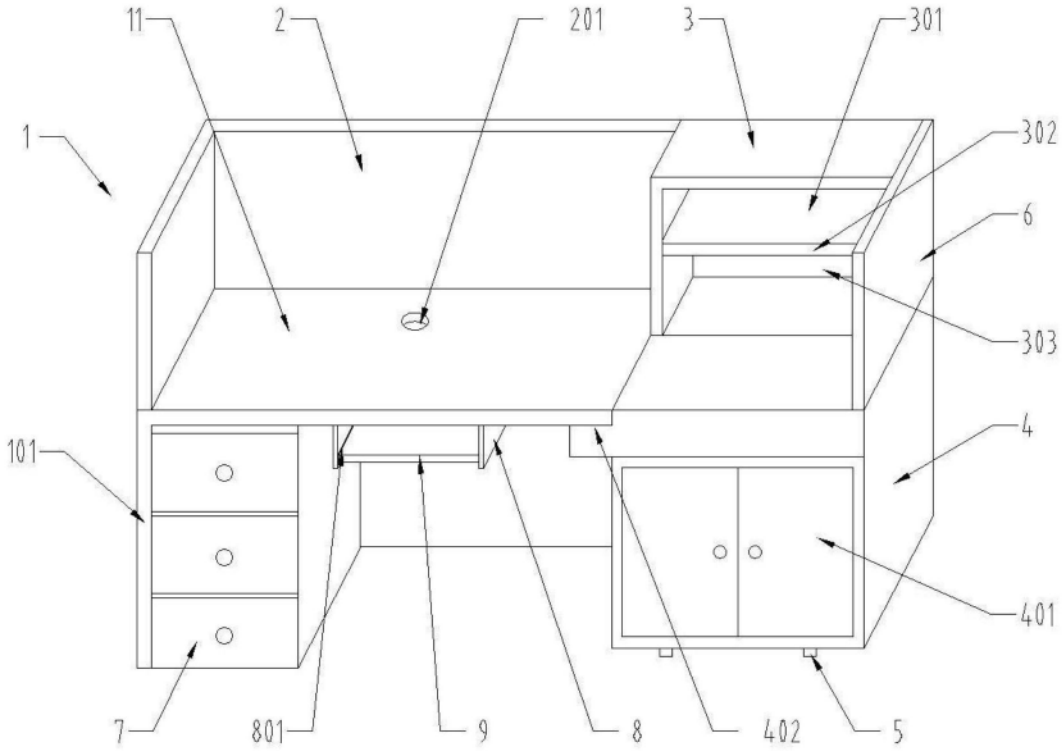

图2

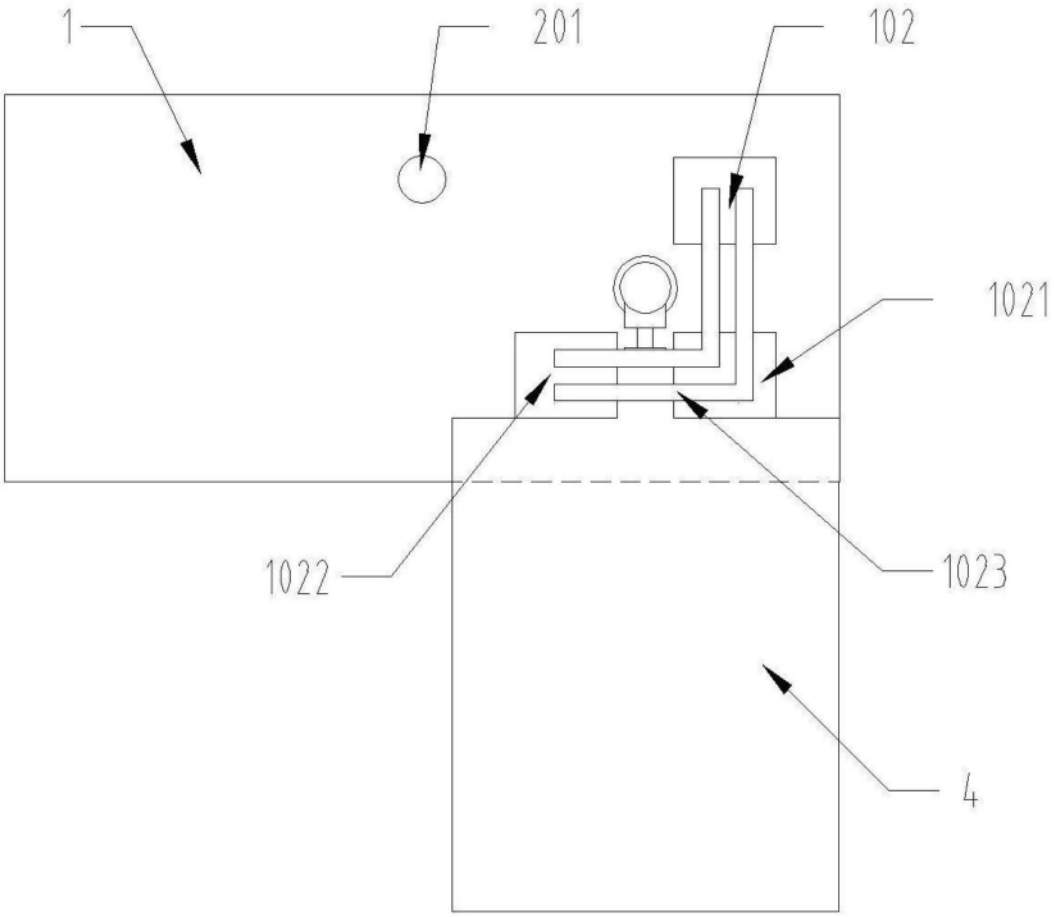

图3

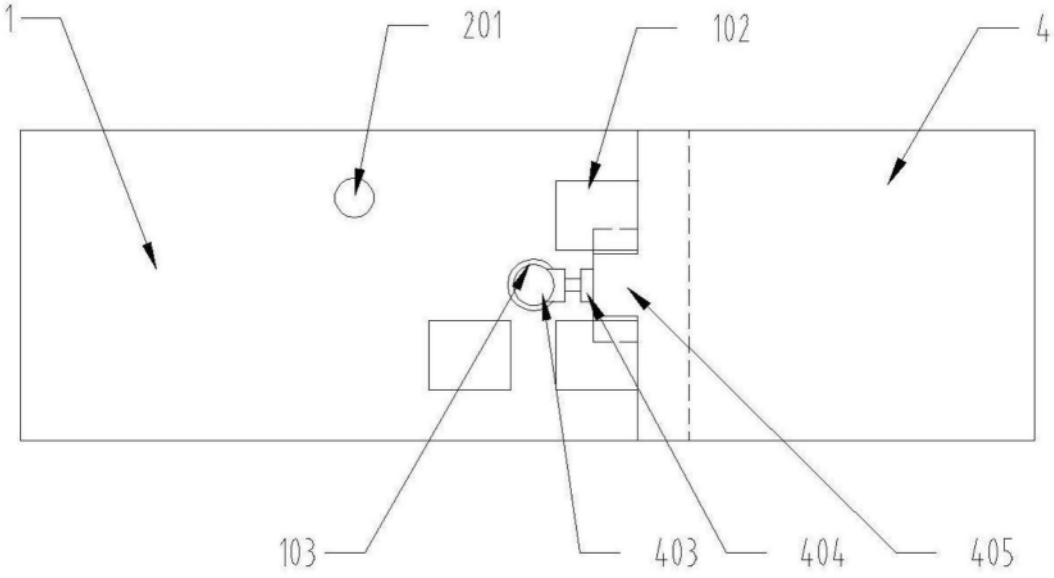

图4